NIKKO+21

Código 002002





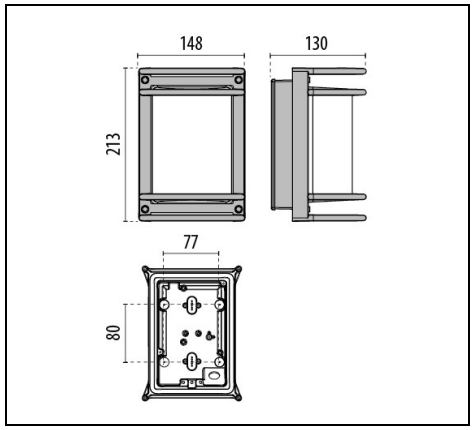

IP 65 | CLASS I | ≥ +50°

Description

Luminaria de pared, techo y poste,para interiores y para exteriores constituida por:
- Cuerpo y anillo de aluminio fundido a presión, pintado ISO 9227/12944 - ISO 9223 (C5)
- Difusor de vidrio prensado satinado por el interior fijado al anillo
- Parábola y abrazaderas para cableado en aluminio
- Junta de polímero expandido
- Tornillos de anclaje de acero inoxidable
- Design by ROBERTO FIORATO
- Design by ROBERTO FIORATO

Para promover la actualización constante de sus productos, PERFORMANCE iN LIGHTING se reserva el derecho de realizar cambios sin previo aviso. Por lo tanto, siempre se recomienda leer la última versión publicada en el sitio web www.performanceinlighting.com. Las salidas de lúmenes informados y los consumos de energía, incluidas las pérdidas, están sujetos a una tolerancia de +/-7%. A menos que se indique lo contrario, los valores se aplican a una temperatura ambiente de 25 °C. Los términos de garantía están disponibles en https://www.performanceinlighting.com/qr/company/led-warranty

For information:
PERFORMANCE iN LIGHTING S.p.A. Headquarters - Italy
Viale del Lavoro 9/11
37030 Colognola ai Colli Verona - Italy
Tel. +39 045 61 59 211

info.it@pil.lighting
www.performanceinlighting.com

Datos de producto

Grupo ETIM:	EG000027	**Clase ETIM:**	EC002892

Información general

Portalámpara:	E27	**Fuente de luz:**	Lámparas de incandescencia
Potencia de luminaria [W]:	1x60 W	**Color / Acabado:**	AN-96 / Antracita metalizado / Rugoso
Grado de protección IP:	IP65	**Impact resistance / impact energy:**	IK05 0.7J xx3
Clase de protección:	I	**Óptica:**	S/EW - Simétrica extra-ancha
Peso neto [kg]:	1.495	**Longitud global [mm]:**	148
Anchura global [mm]:	130	**Altura global [mm]:**	213

Características mecánicas

Forma:	Rectangular	**Material de la carcasa:**	Aluminio
Material del difusor:	Vidrio		

Instalación

Ámbito de aplicación:	Iluminación exterior	**Tipo de instalación:**	Plafones de exterior
Temperatura ambiente min. [°C]:	-30	**Temperatura ambiente max. [°C]:**	50

Características de luz

Para promover la actualización constante de sus productos, PERFORMANCE iN LIGHTING se reserva el derecho de realizar cambios sin previo aviso. Por lo tanto, siempre se recomienda leer la última versión publicada en el sitio web www.performanceinlighting.com. Las salidas de lúmenes informados y los consumos de energía, incluidas las pérdidas, están sujetos a una tolerancia de +/-7%. A menos que se indique lo contrario, los valores se aplican a una temperatura ambiente de 25 °C. Los términos de garantía están disponibles en https://www.performanceinlighting.com/qr/company/led-warranty

For information:
PERFORMANCE iN LIGHTING S.p.A. Headquarters - Italy
Viale del Lavoro 9/11
37030 Colognola ai Colli Verona - Italy
Tel. +39 045 61 59 211

info.it@pil.lighting
www.performanceinlighting.com

Datos fotométricos

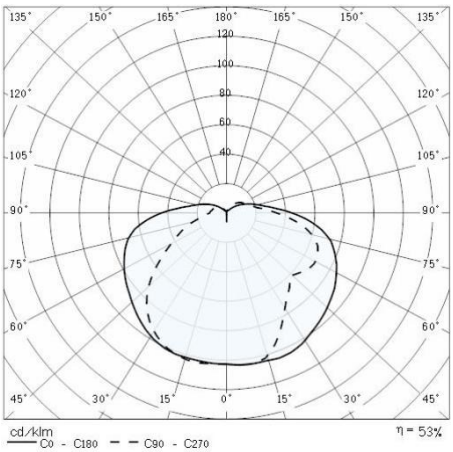

Accesorios opcionales

NIKKO+21

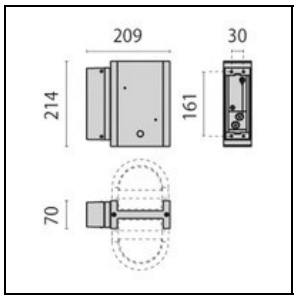

000402

Ménsula 21

AN-96 / Antracita metalizado

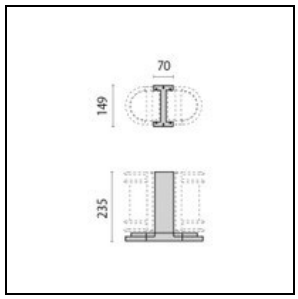

000406

Poste 21 235 mm

AN-96 / Antracita metalizado

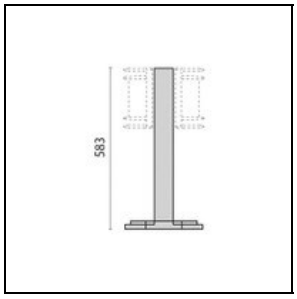

000410

Poste 21 583 mm

AN-96 / Antracita metalizado

Para promover la actualización constante de sus productos, PERFORMANCE iN LIGHTING se reserva el derecho de realizar cambios sin previo aviso. Por lo tanto, siempre se recomienda leer la última versión publicada en el sitio web www.performanceinlighting.com. Las salidas de lúmenes informados y los consumos de energía, incluidas las pérdidas, están sujetos a una tolerancia de +/-7%. A menos que se indique lo contrario, los valores se aplican a una temperatura ambiente de 25 °C. Los términos de garantía están disponibles en https://www.performanceinlighting.com/qr/company/led-warranty

For information:
PERFORMANCE iN LIGHTING S.p.A. Headquarters - Italy
Viale del Lavoro 9/11
37030 Colognola ai Colli Verona - Italy
Tel. +39 045 61 59 211

info.it@pil.lighting
www.performanceinlighting.com