NIKKO+21/G

Codice 002011

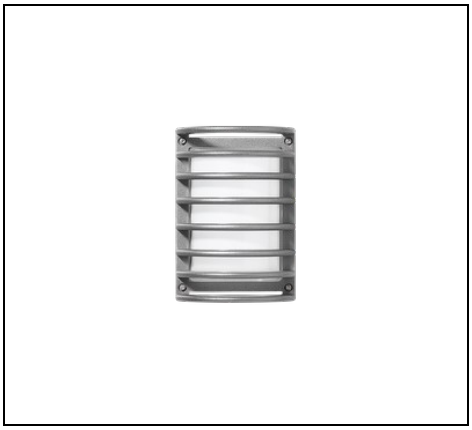

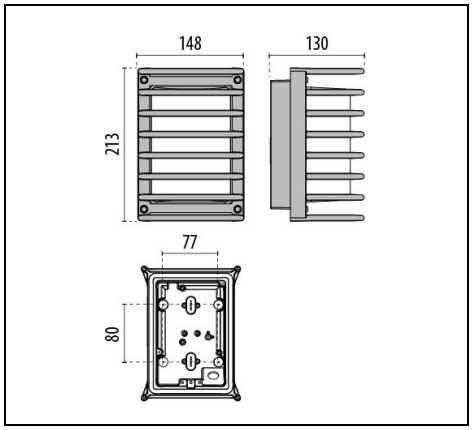

IP 65 | CLASS I | ≥ +50°

Descrizione

Apparecchio da parete, da soffitto e da palo, per interni ed esterni, costituito da:

- Corpo e gabbia in alluminio verniciato ISO 9227/12944 - ISO 9223 (C5)
- Diffusore in vetro pressato satinato internamente e solidale all' anello
- Parabola e staffa porta cablaggio in alluminio
- Guarnizione in tecnopolimero espanso
- Viteria di chiusura in acciaio inox
- Design by ROBERTO FIORATO

Al fine di favorire un costante aggiornamento dei propri prodotti , PERFORMANCE iN LIGHTING si riserva il diritto di apportare modifiche senza preavviso. Si invita pertanto a prendere visione dell'ultima versione pubblicata sul sito www.performanceinlighting.com. Flusso luminoso e potenza elettrica sono soggetti ad una tolleranza di +/-7% rispetto al valore indicato. Salvo diversa indicazione, i valori si riferiscono a una temperatura ambiente di 25 ° C. I termini di garanzia sono consultabili all'indirizzo https://www.performanceinlighting.com/qr/company/led-warranty

For information:
PERFORMANCE iN LIGHTING S.p.A. Headquarters - Italy
Viale del Lavoro 9/11
37030 Colognola ai Colli Verona - Italy
Tel. +39 045 61 59 211

info.it@pil.lighting
www.performanceinlighting.com

PERFORMANCE iN LIGHTING | powered by GEWISS

Dati di prodotto

Gruppo ETIM:	EG000027	**Classe ETIM:**	EC002892

Informazioni generali

Attacco:	E27	**Sorgente luminosa:**	Lampade a incandescenza
Potenza apparecchio [W]:	1x60 W	**Colore / Finitura:**	GR-94 / Grigio metallizzato / Goffrato
Grado di protezione IP:	IP65	**IK-J-xxIP:**	IK05 0.7J xx3
Classe di protezione:	I	**Ottica:**	S/EW - Simmetrica extra-diffondente
Peso netto [kg]:	1.681	**Lunghezza complessiva [mm]:**	148
Larghezza complessiva [mm]:	130	**Altezza complessiva [mm]:**	213

Caratteristiche meccaniche

Forma:	Rettangolare	**Materiale del corpo:**	Alluminio
Materiale del diffusore:	Vetro		

Installazione

Ambito di applicazione:	Outdoor	**Tipo di montaggio:**	Plafoniere vetro pressato
Temperatura ambiente min. [°C]:	-30	**Temperatura ambiente max. [°C]:**	50

Caratteristiche della luce

Al fine di favorire un costante aggiornamento dei propri prodotti , PERFORMANCE iN LIGHTING si riserva il diritto di apportare modifiche senza preavviso. Si invita pertanto a prendere visione dell'ultima versione pubblicata sul sito www.performanceinlighting.com. Flusso luminoso e potenza elettrica sono soggetti ad una tolleranza di +/-7% rispetto al valore indicato. Salvo diversa indicazione, i valori si riferiscono a una temperatura ambiente di 25 ° C. I termini di garanzia sono consultabili all'indirizzo https://www.performanceinlighting.com/qr/company/led-warranty

For information:
PERFORMANCE iN LIGHTING S.p.A. Headquarters - Italy
Viale del Lavoro 9/11
37030 Colognola ai Colli Verona - Italy
Tel. +39 045 61 59 211

info.it@pil.lighting
www.performanceinlighting.com

Dati fotometrici

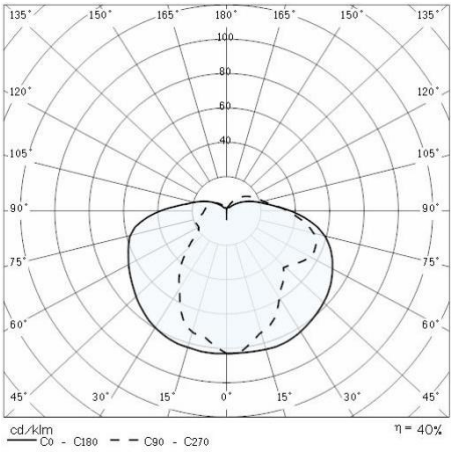

Accessori opzionali

NIKKO+21

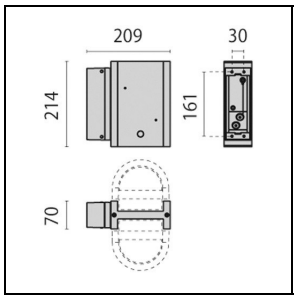

000401

Mensola 21

GR-94 / Grigio metallizzato

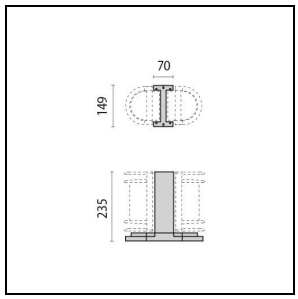

000405

Palo 21 235 mm

GR-94 / Grigio metallizzato

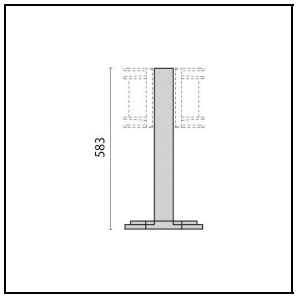

000409

Palo 21 583 mm

GR-94 / Grigio metallizzato

Al fine di favorire un costante aggiornamento dei propri prodotti , PERFORMANCE iN LIGHTING si riserva il diritto di apportare modifiche senza preavviso. Si invita pertanto a prendere visione dell'ultima versione pubblicata sul sito www.performanceinlighting.com. Flusso luminoso e potenza elettrica sono soggetti ad una tolleranza di +/-7% rispetto al valore indicato. Salvo diversa indicazione, i valori si riferiscono a una temperatura ambiente di 25 ° C. I termini di garanzia sono consultabili all'indirizzo https://www.performanceinlighting.com/qr/company/led-warranty

For information:
PERFORMANCE iN LIGHTING S.p.A. Headquarters - Italy
Viale del Lavoro 9/11
37030 Colognola ai Colli Verona - Italy
Tel. +39 045 61 59 211

info.it@pil.lighting
www.performanceinlighting.com