# NIKKO+21/G

## Código 002011

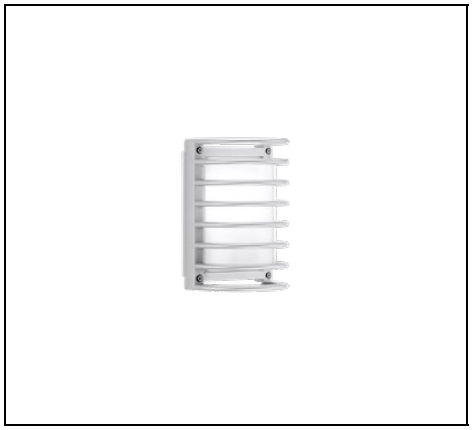

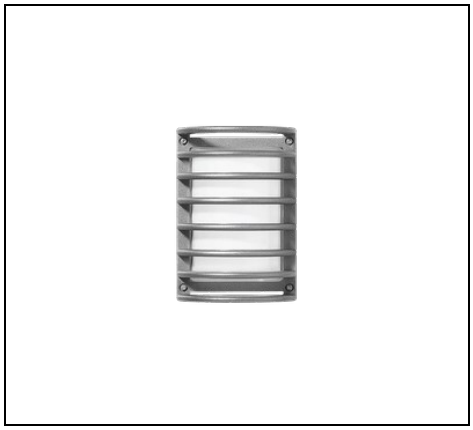

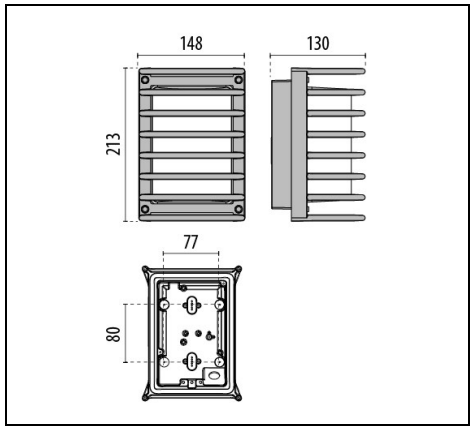


IP 65 | CLASS I | ≥ +50°

### Description

Luminaria de pared, techo y poste,para interiores y para exteriores constituida por:
- Base y reja en aluminio pintado ISO 9227/12944 - ISO 9223 (C5)
- Difusor de vidrio prensado satinado por el interior fijado al anillo
- Parábola y abrazaderas para cableado en aluminio
- Junta de polímero expandido
- Tornillos de anclaje de acero inoxidable
- Design by ROBERTO FIORATO
- Design by ROBERTO FIORATO

Para promover la actualización constante de sus productos, PERFORMANCE iN LIGHTING se reserva el derecho de realizar cambios sin previo aviso. Por lo tanto, siempre se recomienda leer la última versión publicada en el sitio web www.performanceinlighting.com. Las salidas de lúmenes informados y los consumos de energía, incluidas las pérdidas, están sujetos a una tolerancia de +/-7%. A menos que se indique lo contrario, los valores se aplican a una temperatura ambiente de 25 °C. Los términos de garantía están disponibles en https://www.performanceinlighting.com/qr/company/led-warranty

For information:
**PERFORMANCE iN LIGHTING S.p.A. Headquarters - Italy**
Viale del Lavoro 9/11
37030 Colognola ai Colli Verona - Italy
Tel. +39 045 61 59 211

**info.it@pil.lighting**
www.performanceinlighting.com

## Datos de producto

| | | | |
|---|---|---|---|
| **Grupo ETIM:** | EG000027 | **Clase ETIM:** | EC002892 |

## Información general

| | | | |
|---|---|---|---|
| **Portalámpara:** | E27 | **Fuente de luz:** | Lámparas de incandescencia |
| **Potencia de luminaria [W]:** | 1x60 W | **Color / Acabado:** | GR-94 / Gris metalizado / Rugoso |
| **Grado de protección IP:** | IP65 | **Impact resistance / impact energy:** | IK05 0.7J xx3 |
| **Clase de protección:** | I | **Óptica:** | S/EW - Simétrica extra-ancha |
| **Peso neto [kg]:** | 1.681 | **Longitud global [mm]:** | 148 |
| **Anchura global [mm]:** | 130 | **Altura global [mm]:** | 213 |

## Características mecánicas

| | | | |
|---|---|---|---|
| **Forma:** | Rectangular | **Material de la carcasa:** | Aluminio |
| **Material del difusor:** | Vidrio | | |

## Instalación

| | | | |
|---|---|---|---|
| **Ámbito de aplicación:** | Iluminación exterior | **Tipo de instalación:** | Plafones de exterior |
| **Temperatura ambiente min. [°C]:** | -30 | **Temperatura ambiente max. [°C]:** | 50 |

## Características de luz

Para promover la actualización constante de sus productos, PERFORMANCE iN LIGHTING se reserva el derecho de realizar cambios sin previo aviso. Por lo tanto, siempre se recomienda leer la última versión publicada en el sitio web www.performanceinlighting.com. Las salidas de lúmenes informados y los consumos de energía, incluidas las pérdidas, están sujetos a una tolerancia de +/-7%. A menos que se indique lo contrario, los valores se aplican a una temperatura ambiente de 25 °C. Los términos de garantía están disponibles en https://www.performanceinlighting.com/qr/company/led-warranty

For information:
**PERFORMANCE iN LIGHTING S.p.A. Headquarters - Italy**
Viale del Lavoro 9/11
37030 Colognola ai Colli Verona - Italy
Tel. +39 045 61 59 211

**info.it@pil.lighting**
www.performanceinlighting.com

## Datos fotométricos

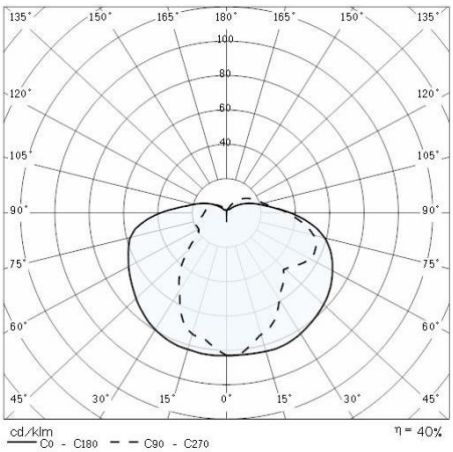


## Accesorios opcionales

NIKKO+21

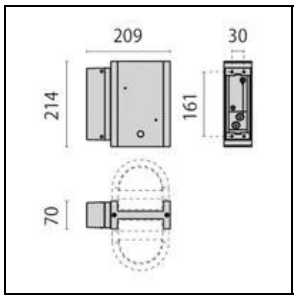


**000401**

Ménsula 21

GR-94 / Gris metalizado

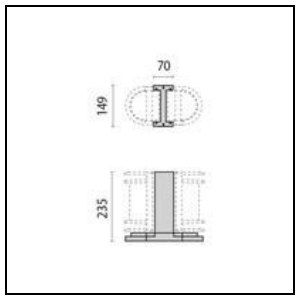


**000405**

Poste 21 235 mm

GR-94 / Gris metalizado

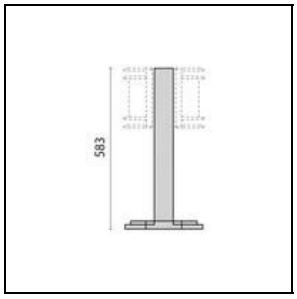


**000409**

Poste 21 583 mm

GR-94 / Gris metalizado

Para promover la actualización constante de sus productos, PERFORMANCE iN LIGHTING se reserva el derecho de realizar cambios sin previo aviso. Por lo tanto, siempre se recomienda leer la última versión publicada en el sitio web www.performanceinlighting.com. Las salidas de lúmenes informados y los consumos de energía, incluidas las pérdidas, están sujetos a una tolerancia de +/-7%. A menos que se indique lo contrario, los valores se aplican a una temperatura ambiente de 25 °C. Los términos de garantía están disponibles en https://www.performanceinlighting.com/qr/company/led-warranty

For information:
**PERFORMANCE iN LIGHTING S.p.A. Headquarters - Italy**
Viale del Lavoro 9/11
37030 Colognola ai Colli Verona - Italy
Tel. +39 045 61 59 211

**info.it@pil.lighting**
www.performanceinlighting.com