KHA 9 LED C/EW

Código 06063904

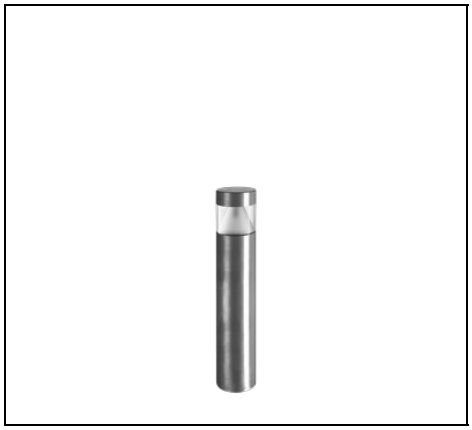



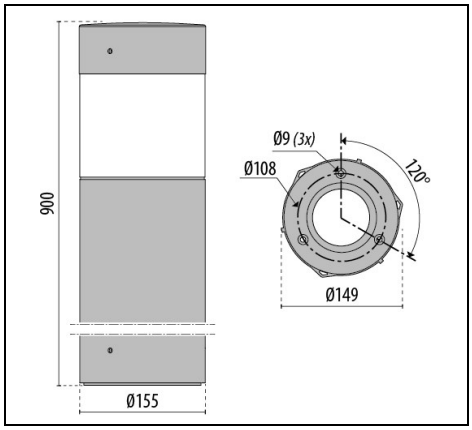

IP 66 · IK 10 · CLASS II · ULR<1 · CE · EAC · UKCA

Description

Luminaria para exteriores e interiores para instalar en el suelo, constituida por:
- Cuerpo y tapa de acero inoxidable AISI 316 electropulido o en aluminio con recubrimiento en polvo de poliéster ISO 9227/12944 - ISO 9223 (C5)
- Difusor en policarbonato transparente estabilizado a los UV
- Reflector de aluminio extrapuro brillante y oxidado
- Junta de silicona anti-envejecimiento
- Caja de conexión en tecnopolímero con seccionador automático para agilizar la conexión eléctrica
- Las versiones LED están equipadas con LED Array de elevadas prestaciones
- Perfil de aluminio extruido anodizado para una disipación correcta de la fuente LED
- Tornillos de anclaje de acero inoxidable
- Compartimiento para cableado de tecnopolimero
- Para la instalación en el cemento están disponibles los tirafondos como accesorio
- Para la conexión en cascada está disponible como accesorio el set con sujetacable resistente a la rotura
- Base para la fijación en el suelo de aluminio fundido a presión con recubrimiento en polvo de poliéster previo tratamiento de conversión química superficial
- Design by SILVIA PAOLA PENNACCHIO
- Design by SILVIA PAOLA PENNACCHIO

Para promover la actualización constante de sus productos, PERFORMANCE iN LIGHTING se reserva el derecho de realizar cambios sin previo aviso. Por lo tanto, siempre se recomienda leer la última versión publicada en el sitio web www.performanceinlighting.com. Las salidas de lúmenes informados y los consumos de energía, incluidas las pérdidas, están sujetos a una tolerancia de +/-7%. A menos que se indique lo contrario, los valores se aplican a una temperatura ambiente de 25 °C. Los términos de garantía están disponibles en https://www.performanceinlighting.com/qr/company/led-warranty

For information:
PERFORMANCE iN LIGHTING S.p.A. Headquarters - Italy
Viale del Lavoro 9/11
37030 Colognola ai Colli Verona - Italy
Tel. +39 045 61 59 211

info.it@pil.lighting
www.performanceinlighting.com

Datos de producto

Grupo ETIM:	EG000027	**Clase ETIM:**	EC000301

Información general

Portalámpara:	LED	**Fuente de luz:**	LED
Flujo lumen nominal [lm]:	2448	**Flujo lumen real [lm]:**	1357
Potencia de luminaria [W]:	19 W	**Eficacia luminosa [lm/W]:**	71
CRI:	80	**Temperatura de color [K]:**	4000
Color / Acabado:	INOX / Inox / Mate	**Grado de protección IP:**	IP66
Impact resistance / impact energy:	IK10 24J xx9	**Clase de protección:**	II
Óptica:	C/EW - Circular extra-ancha	**Peso neto [kg]:**	6.12
Diámetro global [mm]:	155	**Altura global [mm]:**	900

Características mecánicas

Forma:	Redondo ≤ 150 mm	**Material de la carcasa:**	Acero inoxidable AISI 316
Material del difusor:	Plástico	**Test del hilo incandescente [°C]:**	650 °C

Características eléctricas

Tipo de alimentación:	AC	**Tensión de entrada [V AC]:**	220/240
Frecuencia de entrada [Hz]:	50/60	**Factor de potencia / COS Φ:**	0.6
Corriente de arranque [A/µs]:	25 / 150	**C10 1.5 mm²:**	24
C16 2.5 mm²:	40	**B10 1.5 mm²:**	14
B16 2.5 mm²:	24		

Instalación

Ámbito de aplicación:	Iluminación exterior	**Tipo de instalación:**	Bolardo
Temperatura ambiente min. [°C]:	-20	**Temperatura ambiente max. [°C]:**	30

Características de luz

MacAdam:	3	**Mantenimento flujo luminoso:**	L80B10@110000h
Distribución emisión luminosa:	Direct	**Clase de intensidad luminosa:**	G*1
Sin deslumbramiento luminoso (ULR = 0%):		**IPEA* (grandes áreas, rotondas):**	B
IPEA* (peatonal/carril bici):	C	**IPEA* (áreas verdes):**	C
IPEA* (centro histórico):	A		

Para promover la actualización constante de sus productos, PERFORMANCE iN LIGHTING se reserva el derecho de realizar cambios sin previo aviso. Por lo tanto, siempre se recomienda leer la última versión publicada en el sitio web www.performanceinlighting.com. Las salidas de lúmenes informados y los consumos de energía, incluidas las pérdidas, están sujetos a una tolerancia de +/-7%. A menos que se indique lo contrario, los valores se aplican a una temperatura ambiente de 25 °C. Los términos de garantía están disponibles en https://www.performanceinlighting.com/qr/company/led-warranty

For information:
PERFORMANCE iN LIGHTING S.p.A. Headquarters - Italy
Viale del Lavoro 9/11
37030 Colognola ai Colli Verona - Italy
Tel. +39 045 61 59 211

info.it@pil.lighting
www.performanceinlighting.com

Datos fotométricos

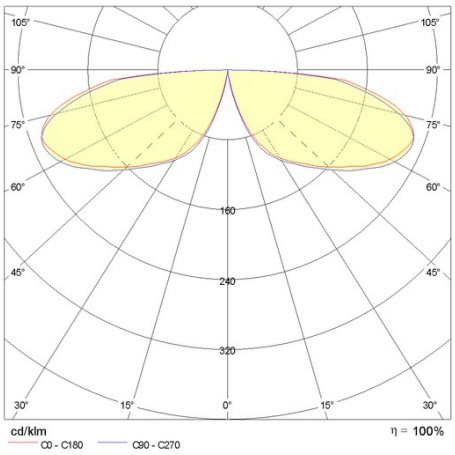

Accesorios opcionales

KHA



14049720

Cubierta de aluminio, para focalizar el flujo con 200°. Sobre el horizonte



14049320

Base para instalación sobre cemento. Platina de acero inox, varillas de acero galvanizadas



14002384

Prensa cables PG 13,5 conjunto para instalación serie

Para promover la actualización constante de sus productos, PERFORMANCE iN LIGHTING se reserva el derecho de realizar cambios sin previo aviso. Por lo tanto, siempre se recomienda leer la última versión publicada en el sitio web www.performanceinlighting.com. Las salidas de lúmenes informados y los consumos de energía, incluidas las pérdidas, están sujetos a una tolerancia de +/-7%. A menos que se indique lo contrario, los valores se aplican a una temperatura ambiente de 25 °C. Los términos de garantía están disponibles en https://www.performanceinlighting.com/qr/company/led-warranty

For information:
PERFORMANCE iN LIGHTING S.p.A. Headquarters - Italy
Viale del Lavoro 9/11
37030 Colognola ai Colli Verona - Italy
Tel. +39 045 61 59 211

info.it@pil.lighting
www.performanceinlighting.com