KHA SLIM 220 LED C/EW

Código 06080981

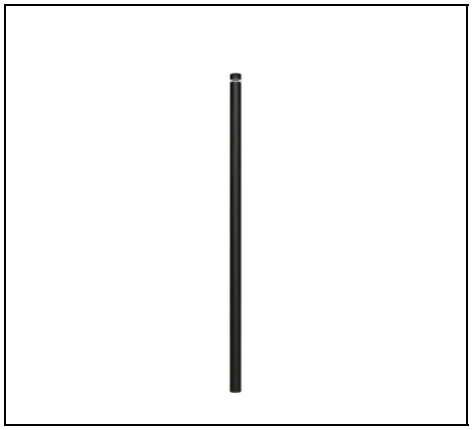



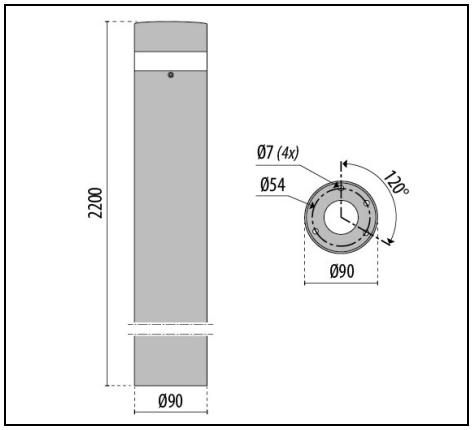

IP 66 | CLASS II | ULR<1 | 1-10 V | CE | EAC | UKCA

Description

Luminaria para exteriores e interiores para instalar en el suelo, constituida por:
- Cuerpo y tapa de acero inoxidable AISI 316 electropulido o en aluminio con recubrimiento en polvo de poliéster ISO 9227/12944 - ISO 9223 (C5)
- Difusor en tecnopolímero transparente, estabilizado a los UV y resistente a los impactos
- Reflector de aluminio extrapuro brillante y oxidado
- Junta de silicona anti-envejecimiento
- Conexión eléctrica mediante conector rápido de enchufe-clavija realizado en PA66 sin halógenos y fósforo con contactos de cobre plateado, para cables Ø 9 - Ø 14 mm
- Las versiones LED están equipadas con LED Array de elevadas prestaciones
- Perfil de aluminio extruido anodizado para una disipación correcta de la fuente LED
- Tornillos de anclaje de acero inoxidable
- Compartimiento para cableado de tecnopolimero
- Para la instalación en el cemento están disponibles los tirafondos como accesorio
- Base para la fijación en el suelo de aluminio fundido a presión con recubrimiento en polvo de poliéster previo tratamiento de conversión química superficial
- Para las versiones KHA SLIM 220, la fijación al suelo puede realizarse utilizando un zócalo de acero galvanizado para empotrar directamente en el cemento, o una base de acero inoxidable para fijar al suelo mediante tacos (incluidos), ambos disponibles como accesorios
- Design by SILVIA PAOLA PENNACCHIO
- Design by SILVIA PAOLA PENNACCHIO

Para promover la actualización constante de sus productos, PERFORMANCE iN LIGHTING se reserva el derecho de realizar cambios sin previo aviso. Por lo tanto, siempre se recomienda leer la última versión publicada en el sitio web www.performanceinlighting.com. Las salidas de lúmenes informados y los consumos de energía, incluidas las pérdidas, están sujetos a una tolerancia de +/-7%. A menos que se indique lo contrario, los valores se aplican a una temperatura ambiente de 25 °C. Los términos de garantía están disponibles en https://www.performanceinlighting.com/qr/company/led-warranty

For information:
PERFORMANCE iN LIGHTING S.p.A. Headquarters - Italy
Viale del Lavoro 9/11
37030 Colognola ai Colli Verona - Italy
Tel. +39 045 61 59 211

info.it@pil.lighting
www.performanceinlighting.com

Datos de producto

Grupo ETIM:	EG000027	**Clase ETIM:**	EC000301

Información general

Portalámpara:	LED	**Fuente de luz:**	LED
Flujo lumen nominal [lm]:	1677	**Flujo lumen real [lm]:**	483
Potencia de luminaria [W]:	13 W	**Eficacia luminosa [lm/W]:**	37
CRI:	80	**Temperatura de color [K]:**	3000
Color / Acabado:	BK-81 / Negro / Rugoso	**Grado de protección IP:**	IP66
Impact resistance / impact energy:	IK09 10J xx7	**Clase de protección:**	II
Óptica:	C/EW - Circular extra-ancha	**Peso neto [kg]:**	4.725
Diámetro global [mm]:	90	**Altura global [mm]:**	2200

Características mecánicas

Forma:	Redondo ≤ 150 mm	**Material de la carcasa:**	Aluminio
Material del difusor:	Plástico	**Test del hilo incandescente [°C]:**	650 °C

Características eléctricas

Tipo de alimentación:	AC/DC	**Tensión de entrada [V AC]:**	220/240
Frecuencia de entrada [Hz]:	0/50/60	**Factor de potencia / COS Φ:**	0.9
Tensión de entrada [V DC]:	176/280	**Protección contra sobretensiones | Común [kV]:**	4.000000
Corriente de arranque [A/µs]:	65 / 170	**C10 1.5 mm²:**	5
C16 2.5 mm²:	9	**B10 1.5 mm²:**	3
B16 2.5 mm²:	5		

Instalación

Ámbito de aplicación:	Iluminación exterior	**Tipo de instalación:**	Bolardo
Temperatura ambiente min. [°C]:	-20	**Temperatura ambiente max. [°C]:**	30

Características de luz

MacAdam:	3	**Mantenimento flujo luminoso:**	L80B10@100000h
Distribución emisión luminosa:	Direct	**Clase de intensidad luminosa:**	G*2
Sin deslumbramiento luminoso (ULR = 0%):			

Para promover la actualización constante de sus productos, PERFORMANCE iN LIGHTING se reserva el derecho de realizar cambios sin previo aviso. Por lo tanto, siempre se recomienda leer la última versión publicada en el sitio web www.performanceinlighting.com. Las salidas de lúmenes informados y los consumos de energía, incluidas las pérdidas, están sujetos a una tolerancia de +/-7%. A menos que se indique lo contrario, los valores se aplican a una temperatura ambiente de 25 °C. Los términos de garantía están disponibles en https://www.performanceinlighting.com/qr/company/led-warranty

For information:
PERFORMANCE iN LIGHTING S.p.A. Headquarters - Italy
Viale del Lavoro 9/11
37030 Colognola ai Colli Verona - Italy
Tel. +39 045 61 59 211

info.it@pil.lighting
www.performanceinlighting.com

Datos fotométricos

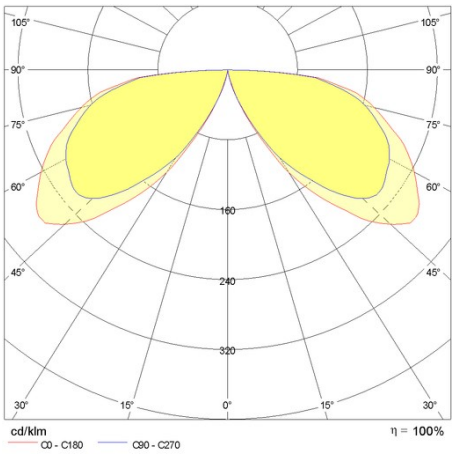

Accesorios opcionales

KHA SLIM



14071220

Tubo para encarcelar en hormigón, acero galvanizado en caliente (Solo para modelos altura 220/250 cm)

INOX / Inox



14071120

Base para instalar sobre suelo de inox AISI 316 (Solo para modelos altura 220/250 cm.)

Para promover la actualización constante de sus productos, PERFORMANCE iN LIGHTING se reserva el derecho de realizar cambios sin previo aviso. Por lo tanto, siempre se recomienda leer la última versión publicada en el sitio web www.performanceinlighting.com. Las salidas de lúmenes informados y los consumos de energía, incluidas las pérdidas, están sujetos a una tolerancia de +/-7%. A menos que se indique lo contrario, los valores se aplican a una temperatura ambiente de 25 °C. Los términos de garantía están disponibles en https://www.performanceinlighting.com/qr/company/led-warranty

For information:
PERFORMANCE iN LIGHTING S.p.A. Headquarters - Italy
Viale del Lavoro 9/11
37030 Colognola ai Colli Verona - Italy
Tel. +39 045 61 59 211

info.it@pil.lighting
www.performanceinlighting.com