EKO 19

Artikelnummer 300255

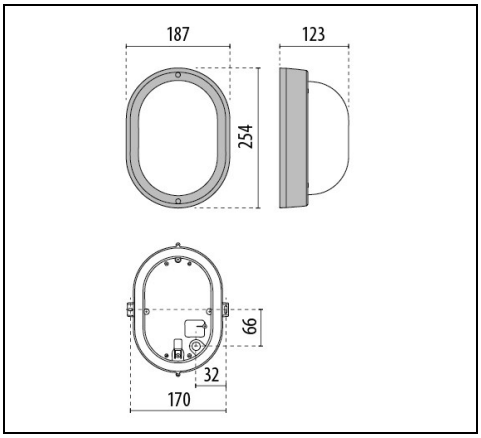

IP 44 | CLASS II

Beschreibung

Wand- und Deckenleuchten für Innen- und Außenbereiche, bestehend aus:
- Gehäuse und Ring aus Technopolymer
- Diffusor aus gepresstem Glas, innen mattiert
- Schutzklasse II
- Parabolreflektor aus Aluminium (bei Glühlampenausführungen)
- Dekorring und Blenden sind mit dem Diffusor verbunden
- Äußere Schrauben aus Edelstahl
- Diebstahlsichere Schrauben als Zubehör lieferbar
- Design by ROBERTO FIORATO
- Design by ROBERTO FIORATO

Um die ständige Aktualisierung unserer Produkte zu fördern, behält sich PERFORMANCE iN LIGHTING das Recht vor, Änderungen ohne vorherige Ankündigung vorzunehmen. Daher wird immer empfohlen, die neueste Version zu lesen, die auf der Website www.performanceinlighting.com veröffentlicht ist. Gelieferte Lumenleistungen und Stromverbrauch, einschließlich Verluste, unterliegen einer Toleranz von +/-7 %. Wenn nicht anders angegeben, gelten die Werte für eine Umgebungstemperatur von 25°C. Die Garantiebedingungen sind unter https://www.performanceinlighting.com/qr/company/led-warranty

For information:
PERFORMANCE iN LIGHTING GmbH
Stapelner Str. 1+3
38644 Goslar - Germany
Tel. +49 (0) 5321 3777 0

info.de@pil.lighting
www.performanceinlighting.com

Produktdaten

ETIM-Gruppe:	EG000027	**ETIM-Klasse:**	EC002892

Allgemeine Eigenschaften

Fassung:	E27	**Leuchtmittel:**	Leuchtstofflampen
Leistung [W]:	1x15 W	**Farbe / Veredelung:**	BK-81 / Schwarz / Strukturiert
Schutzart IP:	IP44	**Schlagfestigkeit / Schlagenergie:**	IK06 1J xx3
Schutzklasse:	II	**Optik:**	S/EW - Symmetrische extrabreite
Nettogewicht [kg]:	1.054	**Gesamte Länge [mm]:**	254
Gesamte Breite [mm]:	123	**Gesamte Höhe [mm]:**	187

Mechanische Eigenschaften

Bauform:	Rechteckig	**Gehäusematerial:**	Kunststoff
Diffusormaterial:	Glas	**Glühfadentest [°C]:**	750 °C

Installation

Anwendungsbereich:	Outdoor	**Montageart:**	Wand- und Deckenleuchten
Min. Umgebungstemperatur [°C]:	-30	**Max. Umgebungstemperatur [°C]:**	45

Lichteigenschaften

Um die ständige Aktualisierung unserer Produkte zu fördern, behält sich PERFORMANCE iN LIGHTING das Recht vor, Änderungen ohne vorherige Ankündigung vorzunehmen. Daher wird immer empfohlen, die neueste Version zu lesen, die auf der Website www.performanceinlighting.com veröffentlicht ist. Gelieferte Lumenleistungen und Stromverbrauch, einschließlich Verluste, unterliegen einer Toleranz von +/-7 %. Wenn nicht anders angegeben, gelten die Werte für eine Umgebungstemperatur von 25°C. Die Garantiebedingungen sind unter https://www.performanceinlighting.com/qr/company/led-warranty

For information:
PERFORMANCE iN LIGHTING GmbH
Stapelner Str. 1+3
38644 Goslar - Germany
Tel. +49 (0) 5321 3777 0

info.de@pil.lighting
www.performanceinlighting.com

Photometrische Daten

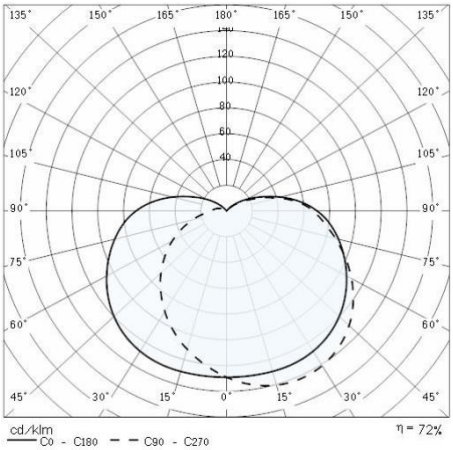

Optionales Zubehör

EKO 19

310176

Anti-Vandalismus-Set, Edelstahl

310177

Anti-Vandalismus-Set, brüniert

Um die ständige Aktualisierung unserer Produkte zu fördern, behält sich PERFORMANCE iN LIGHTING das Recht vor, Änderungen ohne vorherige Ankündigung vorzunehmen. Daher wird immer empfohlen, die neueste Version zu lesen, die auf der Website www.performanceinlighting.com veröffentlicht ist. Gelieferte Lumenleistungen und Stromverbrauch, einschließlich Verluste, unterliegen einer Toleranz von +/-7 %. Wenn nicht anders angegeben, gelten die Werte für eine Umgebungstemperatur von 25°C. Die Garantiebedingungen sind unter https://www.performanceinlighting.com/qr/company/led-warranty

For information:
PERFORMANCE iN LIGHTING GmbH
Stapelner Str. 1+3
38644 Goslar - Germany
Tel. +49 (0) 5321 3777 0

info.de@pil.lighting
www.performanceinlighting.com