EKO 19

Código 300255



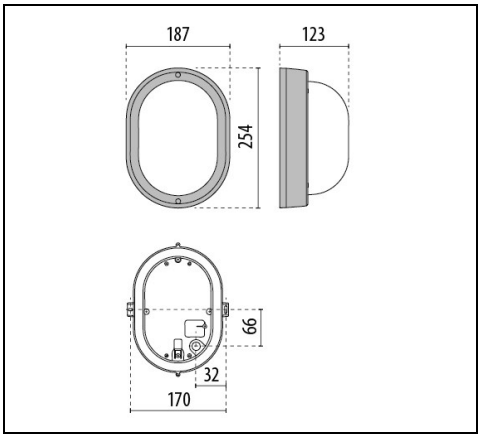

IP 44 | CLASS II

Description

Luminaria de pared y techo, para interior y exterior, constituida por:
- Cuerpo y anillo en tecnopolímero
- Difusor de vidrio prensado satinado internamente
- Clase II
- Reflector de aluminio para las versiones E27
- Anillo y pantallas fijados con el difusor
- Tornillos de anclaje de acero inoxidable
- Disponible como accesorio Kit antivandandalismo
- Design by ROBERTO FIORATO
- Design by ROBERTO FIORATO

Para promover la actualización constante de sus productos, PERFORMANCE iN LIGHTING se reserva el derecho de realizar cambios sin previo aviso. Por lo tanto, siempre se recomienda leer la última versión publicada en el sitio web www.performanceinlighting.com. Las salidas de lúmenes informados y los consumos de energía, incluidas las pérdidas, están sujetos a una tolerancia de +/-7%. A menos que se indique lo contrario, los valores se aplican a una temperatura ambiente de 25 °C. Los términos de garantía están disponibles en https://www.performanceinlighting.com/qr/company/led-warranty

For information:
PERFORMANCE iN LIGHTING S.p.A. Headquarters - Italy
Viale del Lavoro 9/11
37030 Colognola ai Colli Verona - Italy
Tel. +39 045 61 59 211

info.it@pil.lighting
www.performanceinlighting.com

Datos de producto

Grupo ETIM:	EG000027	**Clase ETIM:**	EC002892

Información general

Portalámpara:	E27	**Fuente de luz:**	Lámparas fluorescentes
Potencia de luminaria [W]:	1x15 W	**Color / Acabado:**	BK-81 / Negro / Rugoso
Grado de protección IP:	IP44	**Impact resistance / impact energy:**	IK06 1J xx3
Clase de protección:	II	**Óptica:**	S/EW - Simétrica extra-ancha
Peso neto [kg]:	1.054	**Longitud global [mm]:**	254
Anchura global [mm]:	123	**Altura global [mm]:**	187

Características mecánicas

Forma:	Rectangular	**Material de la carcasa:**	Plástico
Material del difusor:	Vidrio	**Test del hilo incandescente [°C]:**	750 °C

Instalación

Ámbito de aplicación:	Iluminación exterior	**Tipo de instalación:**	Plafones de exterior
Temperatura ambiente min. [°C]:	-30	**Temperatura ambiente max. [°C]:**	45

Características de luz

Para promover la actualización constante de sus productos, PERFORMANCE iN LIGHTING se reserva el derecho de realizar cambios sin previo aviso. Por lo tanto, siempre se recomienda leer la última versión publicada en el sitio web www.performanceinlighting.com. Las salidas de lúmenes informados y los consumos de energía, incluidas las pérdidas, están sujetos a una tolerancia de +/-7%. A menos que se indique lo contrario, los valores se aplican a una temperatura ambiente de 25 °C. Los términos de garantía están disponibles en https://www.performanceinlighting.com/qr/company/led-warranty

For information:
PERFORMANCE iN LIGHTING S.p.A. Headquarters - Italy
Viale del Lavoro 9/11
37030 Colognola ai Colli Verona - Italy
Tel. +39 045 61 59 211

info.it@pil.lighting
www.performanceinlighting.com

Datos fotométricos

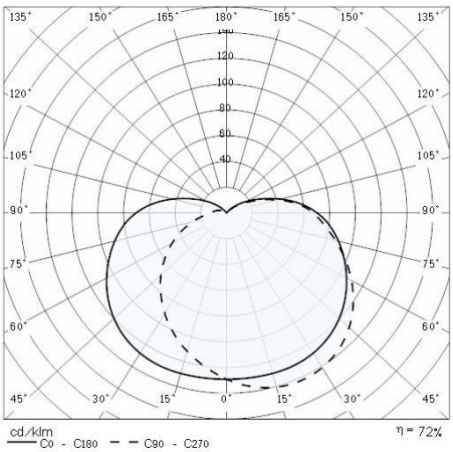

Accesorios opcionales

EKO 19



310176

Kit antivandalismo inox



310177

Kit antivandalismo bruñido

Para promover la actualización constante de sus productos, PERFORMANCE iN LIGHTING se reserva el derecho de realizar cambios sin previo aviso. Por lo tanto, siempre se recomienda leer la última versión publicada en el sitio web www.performanceinlighting.com. Las salidas de lúmenes informados y los consumos de energía, incluidas las pérdidas, están sujetos a una tolerancia de +/-7%. A menos que se indique lo contrario, los valores se aplican a una temperatura ambiente de 25 °C. Los términos de garantía están disponibles en https://www.performanceinlighting.com/qr/company/led-warranty

For information:
PERFORMANCE iN LIGHTING S.p.A. Headquarters - Italy
Viale del Lavoro 9/11
37030 Colognola ai Colli Verona - Italy
Tel. +39 045 61 59 211

info.it@pil.lighting
www.performanceinlighting.com