EKO+21

Código 302034



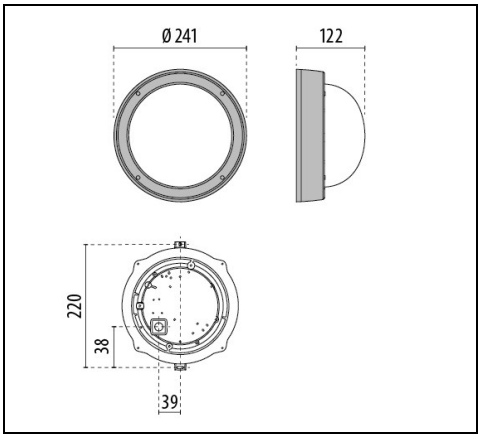

IP 66 | CLASS I

Description

Luminaria de pared y techo, para interior y exterior, constituida por:
- Cuerpo, anillo y pantallas en fundición a presión de aluminio pintado ISO 9227/12944 - ISO 9223 (C5)
- Difusor de vidrio prensado satinado internamente
- Reflector de aluminio para las versiones E27
- Junta de EPDM
- Anillo y pantallas fijados con el difusor
- Luminaria no preparado para el cableado pasante
- Tornillos de anclaje de acero inoxidable
- Design by ROBERTO FIORATO
- Design by ROBERTO FIORATO

Para promover la actualización constante de sus productos, PERFORMANCE iN LIGHTING se reserva el derecho de realizar cambios sin previo aviso. Por lo tanto, siempre se recomienda leer la última versión publicada en el sitio web www.performanceinlighting.com. Las salidas de lúmenes informados y los consumos de energía, incluidas las pérdidas, están sujetos a una tolerancia de +/-7%. A menos que se indique lo contrario, los valores se aplican a una temperatura ambiente de 25 °C. Los términos de garantía están disponibles en https://www.performanceinlighting.com/qr/company/led-warranty

For information:
PERFORMANCE iN LIGHTING S.p.A. Headquarters - Italy
Viale del Lavoro 9/11
37030 Colognola ai Colli Verona - Italy
Tel. +39 045 61 59 211

info.it@pil.lighting
www.performanceinlighting.com

Datos de producto

Grupo ETIM:	EG000027	**Clase ETIM:**	EC002892

Información general

Portalámpara:	E27	**Fuente de luz:**	Lámparas de incandescencia
Potencia de luminaria [W]:	1x60 W	**Color / Acabado:**	WH-87 / Blanco / Rugoso
Grado de protección IP:	IP66	**Impact resistance / impact energy:**	IK07 2J xx5
Clase de protección:	I	**Óptica:**	S/EW - Simétrica extra-ancha
Peso neto [kg]:	1.526	**Diámetro global [mm]:**	241
Anchura global [mm]:	125		

Características mecánicas

Forma:	Redondo 150 ≤ x ≤ 300 mm	**Material de la carcasa:**	Aluminio
Material del difusor:	Vidrio		

Instalación

Ámbito de aplicación:	Iluminación exterior	**Tipo de instalación:**	Plafones de exterior
Temperatura ambiente min. [°C]:	-30	**Temperatura ambiente max. [°C]:**	25

Características de luz

Para promover la actualización constante de sus productos, PERFORMANCE iN LIGHTING se reserva el derecho de realizar cambios sin previo aviso. Por lo tanto, siempre se recomienda leer la última versión publicada en el sitio web www.performanceinlighting.com. Las salidas de lúmenes informados y los consumos de energía, incluidas las pérdidas, están sujetos a una tolerancia de +/-7%. A menos que se indique lo contrario, los valores se aplican a una temperatura ambiente de 25 °C. Los términos de garantía están disponibles en https://www.performanceinlighting.com/qr/company/led-warranty

For information:
PERFORMANCE iN LIGHTING S.p.A. Headquarters - Italy
Viale del Lavoro 9/11
37030 Colognola ai Colli Verona - Italy
Tel. +39 045 61 59 211

info.it@pil.lighting
www.performanceinlighting.com

Datos fotométricos

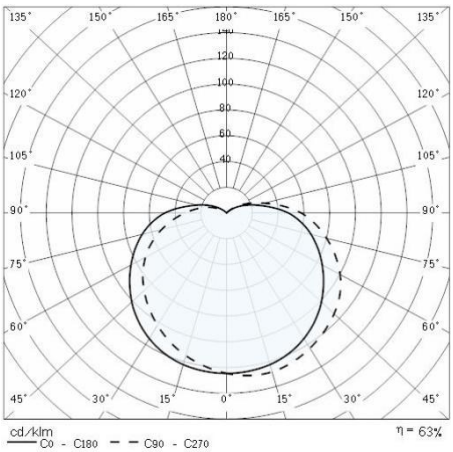

Para promover la actualización constante de sus productos, PERFORMANCE iN LIGHTING se reserva el derecho de realizar cambios sin previo aviso. Por lo tanto, siempre se recomienda leer la última versión publicada en el sitio web www.performanceinlighting.com. Las salidas de lúmenes informados y los consumos de energía, incluidas las pérdidas, están sujetos a una tolerancia de +/-7%. A menos que se indique lo contrario, los valores se aplican a una temperatura ambiente de 25 °C. Los términos de garantía están disponibles en https://www.performanceinlighting.com/qr/company/led-warranty

For information:
PERFORMANCE iN LIGHTING S.p.A. Headquarters - Italy
Viale del Lavoro 9/11
37030 Colognola ai Colli Verona - Italy
Tel. +39 045 61 59 211

info.it@pil.lighting
www.performanceinlighting.com