DROP 22 LED

Codice 303474

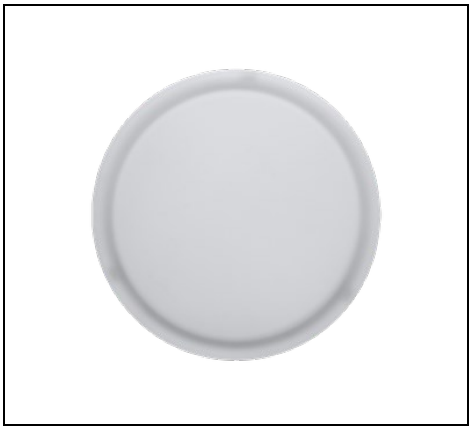

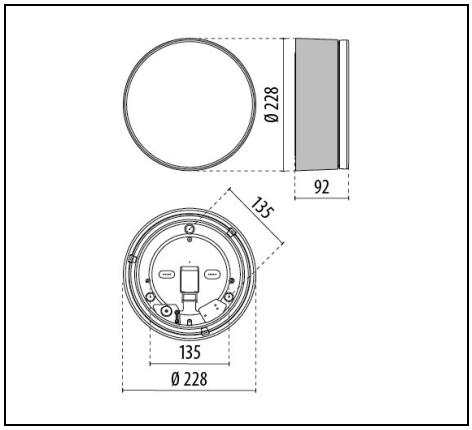

IP 55 CLASS II

Descrizione

Apparecchio da parete e soffitto, per interni ed esterni, costituito da:
- Corpo in tecnopolimero bianco e verniciato
- Diffusore in vetro pressato e satinato internamente ed esternamente
- Classe II
- Guarnizione in tecnopolimero espanso
- Possibilità di alimentazione anche con tubo laterale Ø 20 mm
- Molle in acciaio cromato per aggancio rapido del diffusore alla base
- Pittogrammi di segnalazione disponibili come accessori
- Le versioni LED SMD sono complete di scheda mid-power
- Design by ROBERTO FIORATO
- Design by ROBERTO FIORATO

Al fine di favorire un costante aggiornamento dei propri prodotti , PERFORMANCE iN LIGHTING si riserva il diritto di apportare modifiche senza preavviso. Si invita pertanto a prendere visione dell'ultima versione pubblicata sul sito www.performanceinlighting.com. Flusso luminoso e potenza elettrica sono soggetti ad una tolleranza di +/-7% rispetto al valore indicato. Salvo diversa indicazione, i valori si riferiscono a una temperatura ambiente di 25 ° C. I termini di garanzia sono consultabili all'indirizzo https://www.performanceinlighting.com/qr/company/led-warranty

For information:
PERFORMANCE iN LIGHTING S.p.A. Headquarters - Italy
Viale del Lavoro 9/11
37030 Colognola ai Colli Verona - Italy
Tel. +39 045 61 59 211

info.it@pil.lighting
www.performanceinlighting.com

PERFORMANCE iN LIGHTING | powered by GEWISS

Dati di prodotto

Gruppo ETIM:	EG000027	**Classe ETIM:**	EC002892

Informazioni generali

Attacco:	LED	**Sorgente luminosa:**	LED
Flusso Sorgente [lm]:	1214	**Flusso apparecchio [lm]:**	758
Potenza apparecchio [W]:	11 W	**Efficienza luminosa [lm/W]:**	69
CRI:	80	**Temperatura colore [K]:**	3000
Colore / Finitura:	AN-96 / Antracite metallizzato / Goffrato	**Grado di protezione IP:**	IP55
IK-J-xxIP:	IK06 1J xx3	**Classe di protezione:**	II
Ottica:	S/EW - Simmetrica extra-diffondente	**Peso netto [kg]:**	1.792
Diametro complessivo [mm]:	228	**Larghezza complessiva [mm]:**	95

Caratteristiche meccaniche

Forma:	Tondo 150 ≤ x ≤ 300 mm	**Materiale del corpo:**	Plastica
Materiale del diffusore:	Vetro	**Test filo incandescente [°C]:**	750 °C

Caratteristiche elettriche

Tipo di alimentazione:	AC	**Tensione di alimentazione [V AC]:**	220/240
Frequenza di alimentazione [Hz]:	50/60	**Fattore di potenza / COS Φ:**	>0.9
Corrente di spunto [A/µs]:	5 / 50	**C10 1.5 mm²:**	52
C16 2.5 mm²:	85	**B10 1.5 mm²:**	31
B16 2.5 mm²:	50		

Installazione

Ambito di applicazione:	Outdoor	**Tipo di montaggio:**	Plafoniere da esterno
Temperatura ambiente min. [°C]:	-25	**Temperatura ambiente max. [°C]:**	25

Caratteristiche della luce

MacAdam:	3	**Mantenimento flusso luminoso:**	L80B10@50000h
Distribuzione emissione luminosa:	Direct		

Al fine di favorire un costante aggiornamento dei propri prodotti , PERFORMANCE iN LIGHTING si riserva il diritto di apportare modifiche senza preavviso. Si invita pertanto a prendere visione dell'ultima versione pubblicata sul sito www.performanceinlighting.com. Flusso luminoso e potenza elettrica sono soggetti ad una tolleranza di +/-7% rispetto al valore indicato. Salvo diversa indicazione, i valori si riferiscono a una temperatura ambiente di 25 ° C. I termini di garanzia sono consultabili all'indirizzo https://www.performanceinlighting.com/qr/company/led-warranty

For information:
PERFORMANCE iN LIGHTING S.p.A. Headquarters - Italy
Viale del Lavoro 9/11
37030 Colognola ai Colli Verona - Italy
Tel. +39 045 61 59 211

info.it@pil.lighting
www.performanceinlighting.com

Dati fotometrici

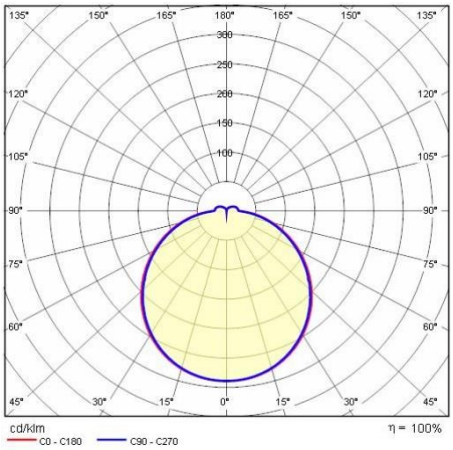

Accessori opzionali

DROP 22

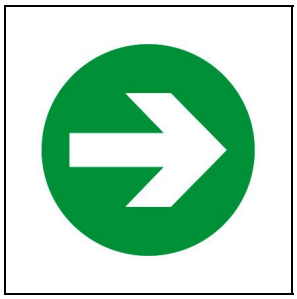

008342
Freccia
GN1 / Verde

008343
Estintore
RD1 / Rosso

008344
Man
BL1 / Blu

008345
Woman
BL1 / Blu

008346
Handicap
BL1 / Blu

008347
Toilet
BL1 / Blu

Al fine di favorire un costante aggiornamento dei propri prodotti , PERFORMANCE iN LIGHTING si riserva il diritto di apportare modifiche senza preavviso. Si invita pertanto a prendere visione dell'ultima versione pubblicata sul sito www.performanceinlighting.com. Flusso luminoso e potenza elettrica sono soggetti ad una tolleranza di +/-7% rispetto al valore indicato. Salvo diversa indicazione, i valori si riferiscono a una temperatura ambiente di 25 ° C. I termini di garanzia sono consultabili all'indirizzo https://www.performanceinlighting.com/qr/company/led-warranty

For information:
PERFORMANCE iN LIGHTING S.p.A. Headquarters - Italy
Viale del Lavoro 9/11
37030 Colognola ai Colli Verona - Italy
Tel. +39 045 61 59 211

info.it@pil.lighting
www.performanceinlighting.com