SPILLO MINI POST

Código 303496





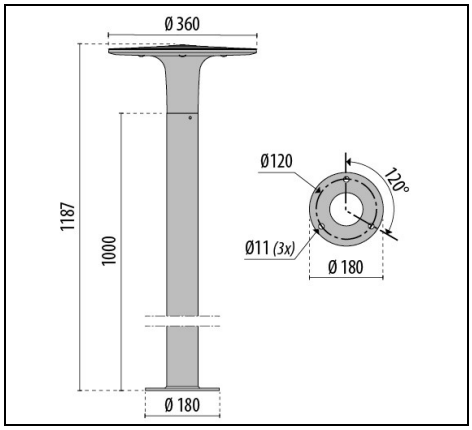



Description

Serie de luminarias de LED para exteriores en poste, constituidos por:
- Cuerpo de aluminio fundido bajo presión pintado con pintura en polvo de poliéster ISO 9227/12944 - ISO 9223 (C5)
- Fijación al poste de aluminio fundido a presión pintado idóneo para poste Ø 60 / 76 mm
- Junta de silicona anti-envejecimiento
- Sujetacable con resistencia a la rotura M25x1,5 para cables Ø 9 - Ø 14 mm
- Conexión eléctrica externa mediante toma rápida estanca (QUICK), precableado en fabrica
- Luminaria equipada con alimentador
- Cada LED está acoplado con un dispositivo electrónico de seguridad (NUD) capaz de desviarlo en caso de avería
- Tornillos de anclaje de acero inoxidable
- Sistema "SECURE LIGHT DISTRIBUTION" que garantiza la uniformidad de la distribución luminosa incluso en caso de ineficacia de algún LED
- Clase II
- Design by ALESSANDRO PEDRETTI
- Design by ALESSANDRO PEDRETTI

Para promover la actualización constante de sus productos, PERFORMANCE iN LIGHTING se reserva el derecho de realizar cambios sin previo aviso. Por lo tanto, siempre se recomienda leer la última versión publicada en el sitio web www.performanceinlighting.com. Las salidas de lúmenes informados y los consumos de energía, incluidas las pérdidas, están sujetos a una tolerancia de +/-7%. A menos que se indique lo contrario, los valores se aplican a una temperatura ambiente de 25 °C. Los términos de garantía están disponibles en https://www.performanceinlighting.com/qr/company/led-warranty

For information:
PERFORMANCE iN LIGHTING S.p.A. Headquarters - Italy
Viale del Lavoro 9/11
37030 Colognola ai Colli Verona - Italy
Tel. +39 045 61 59 211

info.it@pil.lighting
www.performanceinlighting.com

Datos de producto

Grupo ETIM:	EG000027	**Clase ETIM:**	EC000062

Información general

Portalámpara:	LED	**Fuente de luz:**	LED
Flujo lumen nominal [lm]:	2240	**Flujo lumen real [lm]:**	1237
Potencia de luminaria [W]:	16 W	**Eficacia luminosa [lm/W]:**	77
CRI:	70	**Temperatura de color [K]:**	4000
Color / Acabado:	AN-96 / Antracita metalizado / Rugoso	**Grado de protección IP:**	IP65
Impact resistance / impact energy:	IK10 20J xx9	**Clase de protección:**	II
Óptica:	C/EW - Circular extra-ancha	**Peso neto [kg]:**	5.106
Diámetro global [mm]:	360	**Altura global [mm]:**	1187

Características mecánicas

Forma:	Redondo ≥ 300 mm	**Material de la carcasa:**	Aluminio
Material del difusor:	Plástico		

Características eléctricas

Tipo de alimentación:	AC/DC	**Tensión de entrada [V AC]:**	220/240
Frecuencia de entrada [Hz]:	0/50/60	**Factor de potencia / COS Φ:**	0.95
Tensión de entrada [V DC]:	176/276	**Protección contra sobretensiones | Común [kV]:**	4.000000
Corriente de arranque [A/µs]:	5 / 50	**C10 1.5 mm²:**	52
C16 2.5 mm²:	85	**B10 1.5 mm²:**	31
B16 2.5 mm²:	50		

Instalación

Ámbito de aplicación:	Iluminación exterior	**Tipo de instalación:**	Alumbrado urbano
Temperatura ambiente min. [°C]:	-25	**Temperatura ambiente max. [°C]:**	45

Características de luz

MacAdam:	3	**Mantenimento flujo luminoso:**	L80B10@100000h
Distribución emisión luminosa:	Direct	**Clase de intensidad luminosa:**	G*6
Sin deslumbramiento luminoso (ULR = 0%):		**IPEA* (vial):**	B
IPEA* (grandes áreas, rotondas):	A	**IPEA* (peatonal/carril bici):**	B
IPEA* (áreas verdes):	B	**IPEA* (centro histórico):**	B

Para promover la actualización constante de sus productos, PERFORMANCE iN LIGHTING se reserva el derecho de realizar cambios sin previo aviso. Por lo tanto, siempre se recomienda leer la última versión publicada en el sitio web www.performanceinlighting.com. Las salidas de lúmenes informados y los consumos de energía, incluidas las pérdidas, están sujetos a una tolerancia de +/-7%. A menos que se indique lo contrario, los valores se aplican a una temperatura ambiente de 25 °C. Los términos de garantía están disponibles en https://www.performanceinlighting.com/qr/company/led-warranty

For information:
PERFORMANCE iN LIGHTING S.p.A. Headquarters - Italy
Viale del Lavoro 9/11
37030 Colognola ai Colli Verona - Italy
Tel. +39 045 61 59 211

info.it@pil.lighting
www.performanceinlighting.com

Datos fotométricos

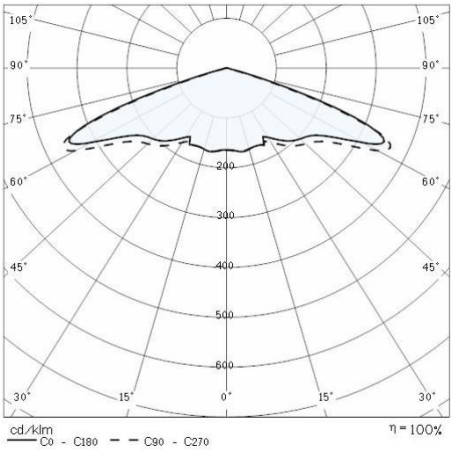

Accesorios opcionales

SPILLO MINI



310414

C/brida Spillo Mini

Para promover la actualización constante de sus productos, PERFORMANCE iN LIGHTING se reserva el derecho de realizar cambios sin previo aviso. Por lo tanto, siempre se recomienda leer la última versión publicada en el sitio web www.performanceinlighting.com. Las salidas de lúmenes informados y los consumos de energía, incluidas las pérdidas, están sujetos a una tolerancia de +/-7%. A menos que se indique lo contrario, los valores se aplican a una temperatura ambiente de 25 °C. Los términos de garantía están disponibles en https://www.performanceinlighting.com/qr/company/led-warranty

For information:
PERFORMANCE iN LIGHTING S.p.A. Headquarters - Italy
Viale del Lavoro 9/11
37030 Colognola ai Colli Verona - Italy
Tel. +39 045 61 59 211

info.it@pil.lighting
www.performanceinlighting.com