QUASAR 30 M

Código 303557

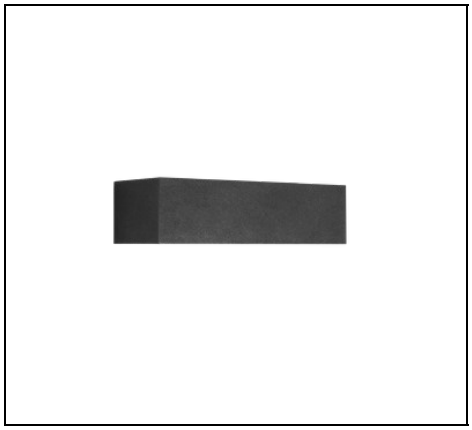

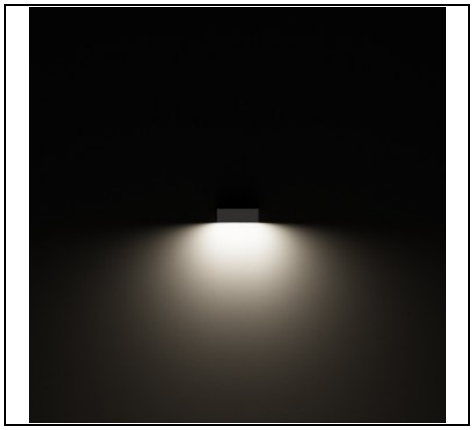

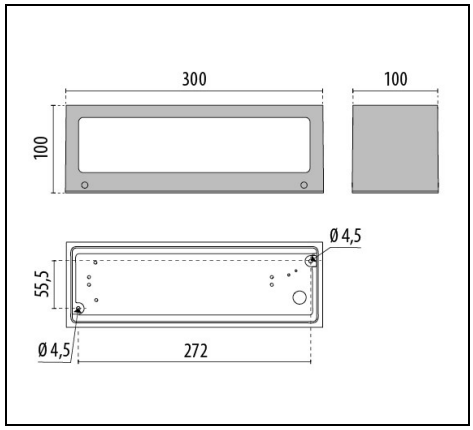

IP 65 | CLASS I | ULR<1 | CIEn°3>95 | CE | EAC | UKCA

Description

Luminaria LED de pared, compuesta por:
- Cuerpo de aluminio fundido bajo presión pintado con pintura en polvo de poliéster ISO 9227/12944 - ISO 9223 (C5)
- Difusor de vidrio pintado en su interior para crear una luz homogénea y difusa
- Difusor de vidrio plano microprismático serigrafiado en el interior para las versiones TECH
- Reflector en aluminio purísimo satinado (Al 99.98)
- Luminaria equipada con alimentador
- Junta de silicona anti-envejecimiento
- Las versiones LED EM/3P tienen un LED de potencia adicional utilizado como luz de emergencia
- EM/3P está diseñada para su uso como iluminación general y de emergencia con 3 horas de iluminación de emergencia
- Las versiones LED EM/3P están dotadas de acumuladores al Ni MH, 3.6V 2Ah
- Luminaria que se puede abrir y mantener
- Están disponibles versiones con driver regulable 1-10 V o DALI

Para promover la actualización constante de sus productos, PERFORMANCE iN LIGHTING se reserva el derecho de realizar cambios sin previo aviso. Por lo tanto, siempre se recomienda leer la última versión publicada en el sitio web www.performanceinlighting.com. Las salidas de lúmenes informados y los consumos de energía, incluidas las pérdidas, están sujetos a una tolerancia de +/-7%. A menos que se indique lo contrario, los valores se aplican a una temperatura ambiente de 25 °C. Los términos de garantía están disponibles en https://www.performanceinlighting.com/qr/company/led-warranty

For information:
PERFORMANCE iN LIGHTING S.p.A. Headquarters - Italy
Viale del Lavoro 9/11
37030 Colognola ai Colli Verona - Italy
Tel. +39 045 61 59 211

info.it@pil.lighting
www.performanceinlighting.com

Datos de producto

Grupo ETIM:	EG000027	**Clase ETIM:**	EC002892

Información general

Portalámpara:	LED	**Fuente de luz:**	LED
Flujo lumen nominal [lm]:	2712	**Flujo lumen real [lm]:**	995
Potencia de luminaria [W]:	20 W	**Eficacia luminosa [lm/W]:**	50
CRI:	80	**Temperatura de color [K]:**	4000
Color / Acabado:	AN-96 / Antracita metalizado / Rugoso	**Grado de protección IP:**	IP65
Impact resistance / impact energy:	IK06 1J xx3	**Clase de protección:**	I
Óptica:	S/EW - Simétrica extra-ancha	**Peso neto [kg]:**	2.258
Longitud global [mm]:	300	**Anchura global [mm]:**	100
Altura global [mm]:	102		

Características mecánicas

Forma:	Rectangular	**Material de la carcasa:**	Aluminio
Material del difusor:	Vidrio		

Características eléctricas

Tipo de alimentación:	AC	**Tensión de entrada [V AC]:**	220/240
Frecuencia de entrada [Hz]:	50/60	**Factor de potencia / COS Φ:**	>0.9
Corriente de arranque [A/µs]:	25 / 150	**C10 1.5 mm²:**	24
C16 2.5 mm²:	40	**B10 1.5 mm²:**	14
B16 2.5 mm²:	24		

Instalación

Ámbito de aplicación:	Iluminación exterior	**Tipo de instalación:**	Iluminación exterior de pared
Temperatura ambiente min. [°C]:	-20	**Temperatura ambiente max. [°C]:**	30

Características de luz

MacAdam:	3	**Mantenimento flujo luminoso:**	L80B10@130000h
Distribución emisión luminosa:	Direct	**Sin deslumbramiento luminoso (ULR = 0%):**	

Para promover la actualización constante de sus productos, PERFORMANCE iN LIGHTING se reserva el derecho de realizar cambios sin previo aviso. Por lo tanto, siempre se recomienda leer la última versión publicada en el sitio web www.performanceinlighting.com. Las salidas de lúmenes informados y los consumos de energía, incluidas las pérdidas, están sujetos a una tolerancia de +/-7%. A menos que se indique lo contrario, los valores se aplican a una temperatura ambiente de 25 °C. Los términos de garantía están disponibles en https://www.performanceinlighting.com/qr/company/led-warranty

For information:
PERFORMANCE iN LIGHTING S.p.A. Headquarters - Italy
Viale del Lavoro 9/11
37030 Colognola ai Colli Verona - Italy
Tel. +39 045 61 59 211

info.it@pil.lighting
www.performanceinlighting.com

date: 17/11/2026

Datos fotométricos

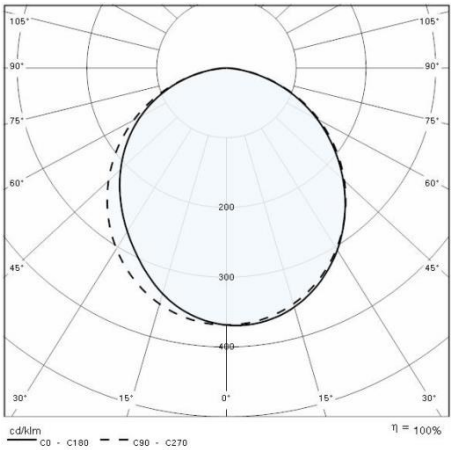

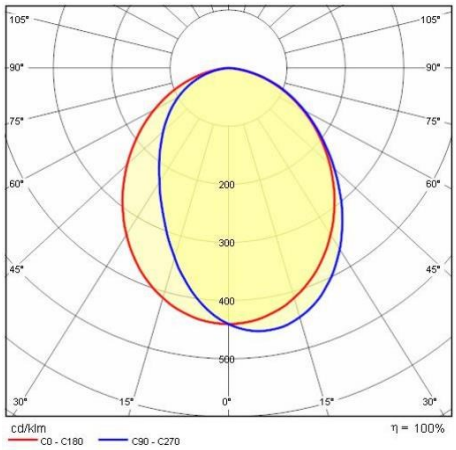

Para promover la actualización constante de sus productos, PERFORMANCE iN LIGHTING se reserva el derecho de realizar cambios sin previo aviso. Por lo tanto, siempre se recomienda leer la última versión publicada en el sitio web www.performanceinlighting.com. Las salidas de lúmenes informados y los consumos de energía, incluidas las pérdidas, están sujetos a una tolerancia de +/-7%. A menos que se indique lo contrario, los valores se aplican a una temperatura ambiente de 25 °C. Los términos de garantía están disponibles en https://www.performanceinlighting.com/qr/company/led-warranty

For information:
PERFORMANCE iN LIGHTING S.p.A. Headquarters - Italy
Viale del Lavoro 9/11
37030 Colognola ai Colli Verona - Italy
Tel. +39 045 61 59 211

info.it@pil.lighting
www.performanceinlighting.com