EKO+26 LED DETEK HF

Codice 303636

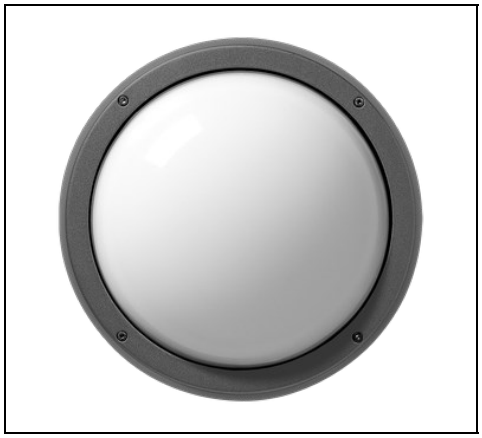

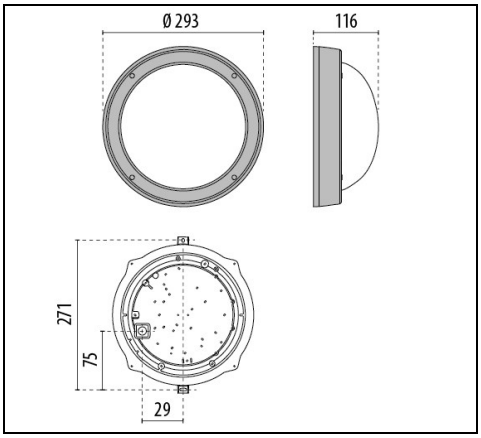

IP 66 | CLASS I | HF

Descrizione

Apparecchio da parete e soffitto, per interni ed esterni, costituito da:
- Corpo, anello e schermi in alluminio pressofuso verniciati a polveri ISO 9227/12944 - ISO 9223 (C5)
- Diffusore in vetro pressato e satinato internamente
- Anello e schermi sono solidali con il diffusore
- Guarnizione in EPDM
- Viteria di chiusura in acciaio inox
- Apparecchio non predisposto per cablaggio passante
- Le versioni LED SMD sono complete di scheda mid-power
- Sistema con scheda LED basculante per agevolare il cablaggio in fase di installazione
- Massimo carico commutabile 400 W per lampade a incandescenza o 200 W per lampade fluorescenti
- All'interno del prodotto è incorporato un sensore iper frequenza (HF) con rilevamento operante ad una frequenza di 5,8 Ghz+/- 75 Mhz
- La regolazione è realizzata tramite potenziometri, sensore per luce diurna (5-1000 lux) sensore per tempo di mantenimento (10-300 s) e sensore per sensibilità (20-100%)
- Grazie all'integrazione di un modulo di protezione all'interno del sensore. è possibile installare più apparecchi nello stesso ambiente senza rischi di interferenza reciproca
- Campo massimo di rilevamento fino a 8 m
- Design by ROBERTO FIORATO
- Design by ROBERTO FIORATO

Al fine di favorire un costante aggiornamento dei propri prodotti , PERFORMANCE iN LIGHTING si riserva il diritto di apportare modifiche senza preavviso. Si invita pertanto a prendere visione dell'ultima versione pubblicata sul sito www.performanceinlighting.com. Flusso luminoso e potenza elettrica sono soggetti ad una tolleranza di +/-7% rispetto al valore indicato. Salvo diversa indicazione, i valori si riferiscono a una temperatura ambiente di 25 ° C. I termini di garanzia sono consultabili all'indirizzo https://www.performanceinlighting.com/qr/company/led-warranty

For information:
PERFORMANCE iN LIGHTING S.p.A. Headquarters - Italy
Viale del Lavoro 9/11
37030 Colognola ai Colli Verona - Italy
Tel. +39 045 61 59 211

info.it@pil.lighting
www.performanceinlighting.com

PERFORMANCE iN LIGHTING | powered by GEWISS

Dati di prodotto

Gruppo ETIM:	EG000027	**Classe ETIM:**	EC002892

Informazioni generali

Attacco:	LED	**Sorgente luminosa:**	LED
Flusso Sorgente [lm]:	2226	**Flusso apparecchio [lm]:**	1161
Potenza apparecchio [W]:	16 W	**Efficienza luminosa [lm/W]:**	73
CRI:	80	**Temperatura colore [K]:**	3000
Colore / Finitura:	AN-96 / Antracite metallizzato / Goffrato	**Grado di protezione IP:**	IP66
IK-J-xxIP:	IK07 2J xx5	**Classe di protezione:**	I
Ottica:	S/EW - Simmetrica extra-diffondente	**Peso netto [kg]:**	2.235
Diametro complessivo [mm]:	293	**Larghezza complessiva [mm]:**	119

Caratteristiche meccaniche

Forma:	Tondo 150 ≤ x ≤ 300 mm	**Materiale del corpo:**	Alluminio
Materiale del diffusore:	Vetro		

Caratteristiche elettriche

Tipo di alimentazione:	AC/DC	**Tensione di alimentazione [V AC]:**	220/240
Frequenza di alimentazione [Hz]:	0/50/60	**Fattore di potenza / COS Φ:**	>0.9
Tensione di alimentazione [V DC]:	170/280	**Surge | Modo comune [kV]:**	4.000000
Corrente di spunto [A/µs]:	5 / 50	**C10 1.5 mm²:**	52
C16 2.5 mm²:	85	**B10 1.5 mm²:**	31
B16 2.5 mm²:	50		

Installazione

Ambito di applicazione:	Outdoor	**Tipo di montaggio:**	Plafoniere da esterno
Temperatura ambiente min. [°C]:	-20	**Temperatura ambiente max. [°C]:**	25

Caratteristiche della luce

MacAdam:	3	**Mantenimento flusso luminoso:**	L80B10@50000h
Distribuzione emissione luminosa:	Direct		

Al fine di favorire un costante aggiornamento dei propri prodotti , PERFORMANCE iN LIGHTING si riserva il diritto di apportare modifiche senza preavviso. Si invita pertanto a prendere visione dell'ultima versione pubblicata sul sito www.performanceinlighting.com. Flusso luminoso e potenza elettrica sono soggetti ad una tolleranza di +/-7% rispetto al valore indicato. Salvo diversa indicazione, i valori si riferiscono a una temperatura ambiente di 25 ° C. I termini di garanzia sono consultabili all'indirizzo https://www.performanceinlighting.com/qr/company/led-warranty

For information:
PERFORMANCE iN LIGHTING S.p.A. Headquarters - Italy
Viale del Lavoro 9/11
37030 Colognola ai Colli Verona - Italy
Tel. +39 045 61 59 211

info.it@pil.lighting
www.performanceinlighting.com

Dati fotometrici

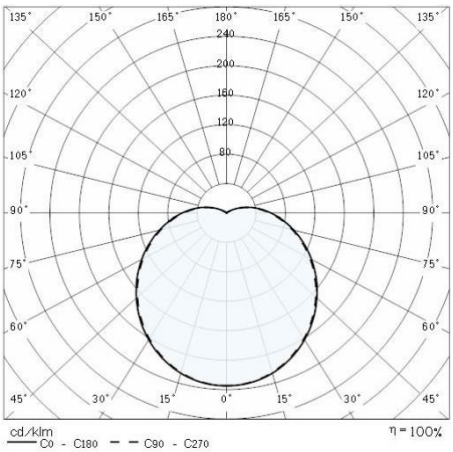

Al fine di favorire un costante aggiornamento dei propri prodotti , PERFORMANCE iN LIGHTING si riserva il diritto di apportare modifiche senza preavviso. Si invita pertanto a prendere visione dell'ultima versione pubblicata sul sito www.performanceinlighting.com. Flusso luminoso e potenza elettrica sono soggetti ad una tolleranza di +/-7% rispetto al valore indicato. Salvo diversa indicazione, i valori si riferiscono a una temperatura ambiente di 25 ° C. I termini di garanzia sono consultabili all'indirizzo https://www.performanceinlighting.com/qr/company/led-warranty

For information:
PERFORMANCE iN LIGHTING S.p.A. Headquarters - Italy
Viale del Lavoro 9/11
37030 Colognola ai Colli Verona - Italy
Tel. +39 045 61 59 211

info.it@pil.lighting
www.performanceinlighting.com