# QUASAR 30 DOUBLE TECH

## Código 304104

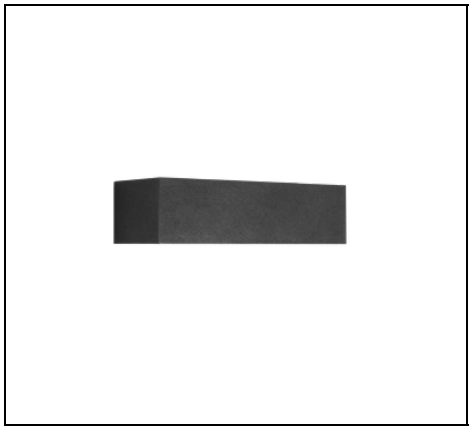

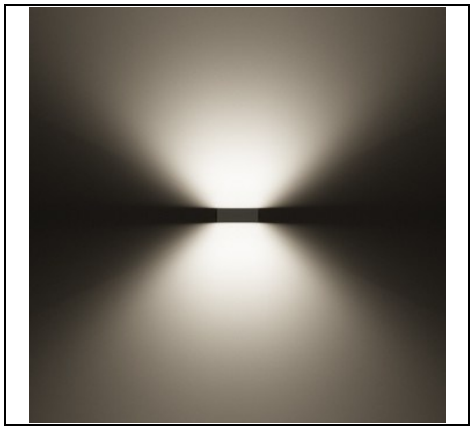

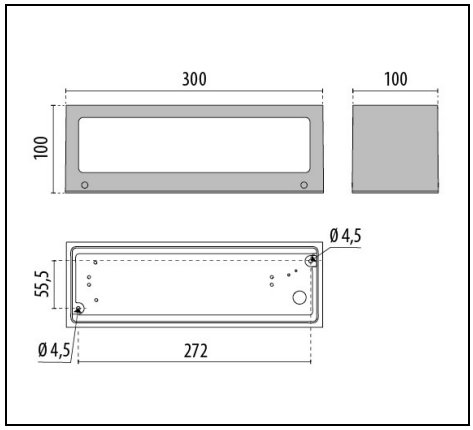


IP 65 | CLASS I | CE | EAC | UKCA

### Description

Luminaria LED de pared, compuesta por:
- Cuerpo de aluminio fundido bajo presión pintado con pintura en polvo de poliéster ISO 9227/12944 - ISO 9223 (C5)
- Difusor de vidrio pintado en su interior para crear una luz homogénea y difusa
- Difusor de vidrio plano microprismático serigrafiado en el interior para las versiones TECH
- Reflector en aluminio purísimo satinado (Al 99.98)
- Luminaria equipada con alimentador
- Junta de silicona anti-envejecimiento
- Las versiones LED EM/3P tienen un LED de potencia adicional utilizado como luz de emergencia
- EM/3P está diseñada para su uso como iluminación general y de emergencia con 3 horas de iluminación de emergencia
- Las versiones LED EM/3P están dotadas de acumuladores al Ni MH, 3.6V 2Ah
- Luminaria que se puede abrir y mantener
- Están disponibles versiones con driver regulable 1-10 V o DALI

Para promover la actualización constante de sus productos, PERFORMANCE iN LIGHTING se reserva el derecho de realizar cambios sin previo aviso. Por lo tanto, siempre se recomienda leer la última versión publicada en el sitio web www.performanceinlighting.com. Las salidas de lúmenes informados y los consumos de energía, incluidas las pérdidas, están sujetos a una tolerancia de +/-7%. A menos que se indique lo contrario, los valores se aplican a una temperatura ambiente de 25 °C. Los términos de garantía están disponibles en https://www.performanceinlighting.com/qr/company/led-warranty

For information:
**PERFORMANCE iN LIGHTING S.p.A. Headquarters - Italy**
Viale del Lavoro 9/11
37030 Colognola ai Colli Verona - Italy
Tel. +39 045 61 59 211

**info.it@pil.lighting**
www.performanceinlighting.com

## Datos de producto

| | | | |
|---|---|---|---|
| **Grupo ETIM:** | EG000027 | **Clase ETIM:** | EC002892 |

## Información general

| | | | |
|---|---|---|---|
| **Portalámpara:** | LED | **Fuente de luz:** | LED |
| **Flujo lumen nominal [lm]:** | 4572 | **Flujo lumen real [lm]:** | 2427 |
| **Potencia de luminaria [W]:** | 32 W | **Eficacia luminosa [lm/W]:** | 76 |
| **CRI:** | 80 | **Temperatura de color [K]:** | 3000 |
| **Color / Acabado:** | AN-96 / Antracita metalizado / Rugoso | **Grado de protección IP:** | IP65 |
| **Impact resistance / impact energy:** | IK07 2J xx5 | **Clase de protección:** | I |
| **Óptica:** | A30/M - Asimétrica media | **Peso neto [kg]:** | 2.187 |
| **Longitud global [mm]:** | 300 | **Anchura global [mm]:** | 100 |
| **Altura global [mm]:** | 102 | | |

## Características mecánicas

| | | | |
|---|---|---|---|
| **Forma:** | Rectangular | **Material de la carcasa:** | Aluminio |
| **Material del difusor:** | Vidrio | | |

## Características eléctricas

| | | | |
|---|---|---|---|
| **Tipo de alimentación:** | AC | **Tensión de entrada [V AC]:** | 220/240 |
| **Frecuencia de entrada [Hz]:** | 50/60 | **Factor de potencia / COS Φ:** | >0.9 |
| **Corriente de arranque [A/µs]:** | 50 / 150 | **C10 1.5 mm²:** | 12 |
| **C16 2.5 mm²:** | 20 | **B10 1.5 mm²:** | 7 |
| **B16 2.5 mm²:** | 12 | | |

## Instalación

| | | | |
|---|---|---|---|
| **Ámbito de aplicación:** | Iluminación exterior | **Tipo de instalación:** | Iluminación exterior de pared |
| **Temperatura ambiente min. [°C]:** | -20 | **Temperatura ambiente max. [°C]:** | 25 |

## Características de luz

| | | | |
|---|---|---|---|
| **MacAdam:** | 3 | **Mantenimento flujo luminoso:** | L80B10@130000h |
| **Distribución emisión luminosa:** | Direct/Indirect | | |

Para promover la actualización constante de sus productos, PERFORMANCE iN LIGHTING se reserva el derecho de realizar cambios sin previo aviso. Por lo tanto, siempre se recomienda leer la última versión publicada en el sitio web www.performanceinlighting.com. Las salidas de lúmenes informados y los consumos de energía, incluidas las pérdidas, están sujetos a una tolerancia de +/-7%. A menos que se indique lo contrario, los valores se aplican a una temperatura ambiente de 25 °C. Los términos de garantía están disponibles en https://www.performanceinlighting.com/qr/company/led-warranty

For information:
**PERFORMANCE iN LIGHTING S.p.A. Headquarters - Italy**
Viale del Lavoro 9/11
37030 Colognola ai Colli Verona - Italy
Tel. +39 045 61 59 211

**info.it@pil.lighting**
www.performanceinlighting.com

date: 17/11/2026

## Datos fotométricos

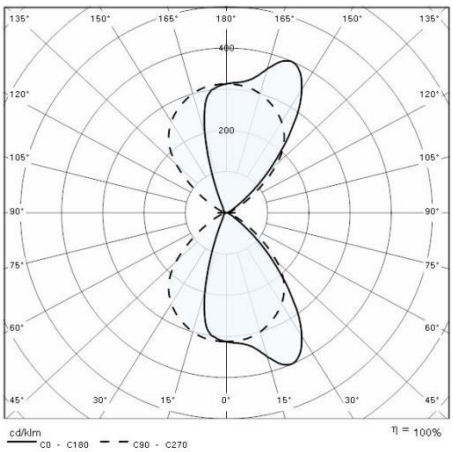


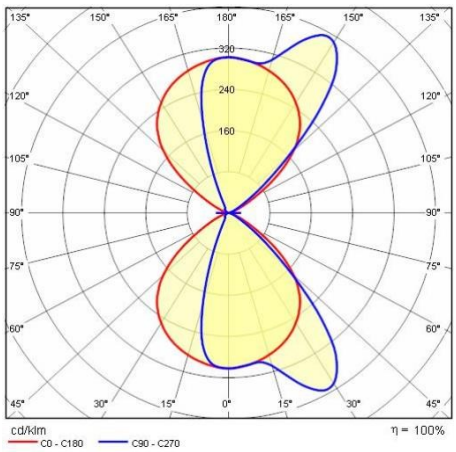


Para promover la actualización constante de sus productos, PERFORMANCE iN LIGHTING se reserva el derecho de realizar cambios sin previo aviso. Por lo tanto, siempre se recomienda leer la última versión publicada en el sitio web www.performanceinlighting.com. Las salidas de lúmenes informados y los consumos de energía, incluidas las pérdidas, están sujetos a una tolerancia de +/-7%. A menos que se indique lo contrario, los valores se aplican a una temperatura ambiente de 25 °C. Los términos de garantía están disponibles en https://www.performanceinlighting.com/qr/company/led-warranty

For information:
**PERFORMANCE iN LIGHTING S.p.A. Headquarters - Italy**
Viale del Lavoro 9/11
37030 Colognola ai Colli Verona - Italy
Tel. +39 045 61 59 211

**info.it@pil.lighting**
www.performanceinlighting.com