PERFORMANCE iN LIGHTING | powered by GEWISS

# MULTI+ 40 PC EM/3P

## Codice 304138

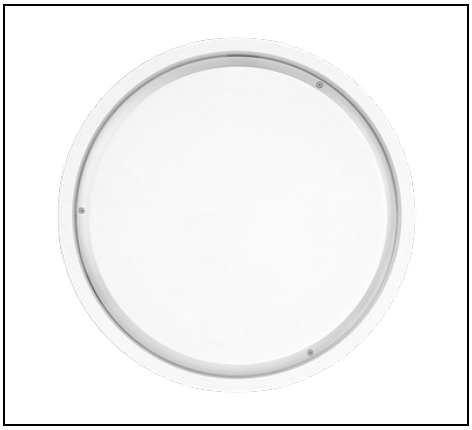

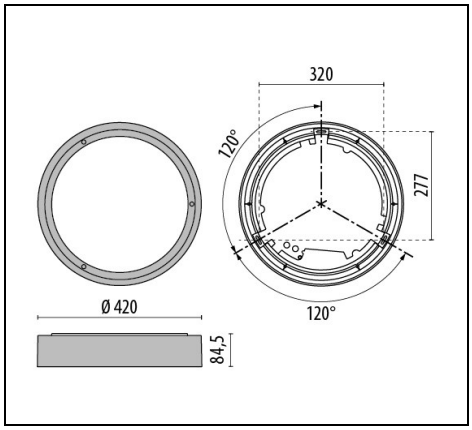

## Descrizione

Apparecchio da parete e soffitto, per interni ed esterni, costituito da:

- Corpo in tecnopolimero
- Diffusore in tecnopolimero opale antivandalo, filo incandescente 960°C
- Classe II
- Guarnizione in silicone antinvecchiamento
- Apparecchio predisposto per il collegamento in cascata
- Viti di chiusura in acciaio inox, antivandalo
- La versione EM/3P prevede l'utilizzo come illuminazione generale oltre che di emergenza, autonomia 3 ore
- Autonomia di 3 ore
- Predisposizione anche per alimentazione tramite tubo max diametro 20 mm
- Apparecchio fornito con scheda LED SMD in Metal-Core a manutenzione facilitata basculante (future proof)

Al fine di favorire un costante aggiornamento dei propri prodotti , PERFORMANCE iN LIGHTING si riserva il diritto di apportare modifiche senza preavviso. Si invita pertanto a prendere visione dell'ultima versione pubblicata sul sito www.performanceinlighting.com. Flusso luminoso e potenza elettrica sono soggetti ad una tolleranza di +/-7% rispetto al valore indicato. Salvo diversa indicazione, i valori si riferiscono a una temperatura ambiente di 25 ° C. I termini di garanzia sono consultabili all'indirizzo https://www.performanceinlighting.com/qr/company/led-warranty

For information:
**PERFORMANCE iN LIGHTING S.p.A. Headquarters - Italy**
Viale del Lavoro 9/11
37030 Colognola ai Colli Verona - Italy
Tel. +39 045 61 59 211

**info.it@pil.lighting**
www.performanceinlighting.com

PERFORMANCE iN LIGHTING | powered by GEWISS

## Dati di prodotto

| | | | |
|---|---|---|---|
| **Gruppo ETIM:** | EG000027 | **Classe ETIM:** | EC002892 |

## Informazioni generali

| | | | |
|---|---|---|---|
| **Attacco:** | LED | **Sorgente luminosa:** | LED |
| **Flusso Sorgente [lm]:** | 3017 | **Flusso apparecchio [lm]:** | 1464 |
| **Potenza apparecchio [W]:** | 19.5 W | **Efficienza luminosa [lm/W]:** | 75 |
| **CRI:** | 80 | **Temperatura colore [K]:** | 3000 |
| **Colore / Finitura:** | WH-87 / Bianco / Goffrato | **Grado di protezione IP:** | IP65 |
| **IK-J-xxIP:** | IK10 20J xx9 | **Classe di protezione:** | II |
| **Ottica:** | S/EW - Simmetrica extra-diffondente | **Peso netto [kg]:** | 3.005 |
| **Diametro complessivo [mm]:** | 420 | **Larghezza complessiva [mm]:** | 85 |

## Caratteristiche meccaniche

| | | | |
|---|---|---|---|
| **Forma:** | Tondo ≥ 300 mm | **Materiale del corpo:** | Plastica |
| **Materiale del diffusore:** | Plastica | **Test filo incandescente [°C]:** | 960 °C |
| **Viti antivandalo:** | | | |

## Caratteristiche elettriche

| | | | |
|---|---|---|---|
| **Tipo di alimentazione:** | AC/DC | **Tensione di alimentazione [V AC]:** | 220/240 |
| **Frequenza di alimentazione [Hz]:** | 0/50/60 | **Fattore di potenza / COS Φ:** | >0.9 |
| **Tensione di alimentazione [V DC]:** | 170/280 | **Surge \| Modo comune [kV]:** | 4.000000 |
| **Corrente di spunto [A/µs]:** | 5 / 50 | **C10 1.5 mm²:** | 52 |
| **C16 2.5 mm²:** | 85 | **B10 1.5 mm²:** | 31 |
| **B16 2.5 mm²:** | 50 | | |

## Installazione

| | | | |
|---|---|---|---|
| **Ambito di applicazione:** | Outdoor | **Tipo di montaggio:** | Plafoniere da esterno |
| **Temperatura ambiente min. [°C]:** | 0 | **Temperatura ambiente max. [°C]:** | 30 |

## Caratteristiche della luce

| | | | |
|---|---|---|---|
| **MacAdam:** | 3 | **Mantenimento flusso luminoso:** | L80B10@60000h |
| **Distribuzione emissione luminosa:** | Direct | | |

Al fine di favorire un costante aggiornamento dei propri prodotti , PERFORMANCE iN LIGHTING si riserva il diritto di apportare modifiche senza preavviso. Si invita pertanto a prendere visione dell'ultima versione pubblicata sul sito www.performanceinlighting.com. Flusso luminoso e potenza elettrica sono soggetti ad una tolleranza di +/-7% rispetto al valore indicato. Salvo diversa indicazione, i valori si riferiscono a una temperatura ambiente di 25 ° C. I termini di garanzia sono consultabili all'indirizzo https://www.performanceinlighting.com/qr/company/led-warranty

For information:
**PERFORMANCE iN LIGHTING S.p.A. Headquarters - Italy**
Viale del Lavoro 9/11
37030 Colognola ai Colli Verona - Italy
Tel. +39 045 61 59 211

**info.it@pil.lighting**
www.performanceinlighting.com

## Dati fotometrici

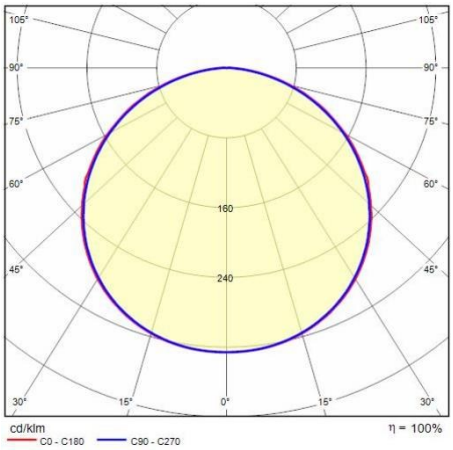


## Accessori opzionali

MULTI+ 40 PC

**310514**

Tool per vite antifurto

Al fine di favorire un costante aggiornamento dei propri prodotti , PERFORMANCE iN LIGHTING si riserva il diritto di apportare modifiche senza preavviso. Si invita pertanto a prendere visione dell'ultima versione pubblicata sul sito www.performanceinlighting.com. Flusso luminoso e potenza elettrica sono soggetti ad una tolleranza di +/-7% rispetto al valore indicato. Salvo diversa indicazione, i valori si riferiscono a una temperatura ambiente di 25 ° C. I termini di garanzia sono consultabili all'indirizzo https://www.performanceinlighting.com/qr/company/led-warranty

For information:
**PERFORMANCE iN LIGHTING S.p.A. Headquarters - Italy**
Viale del Lavoro 9/11
37030 Colognola ai Colli Verona - Italy
Tel. +39 045 61 59 211

**info.it@pil.lighting**
www.performanceinlighting.com