MULTI+ 30 PC HF

Código 304168



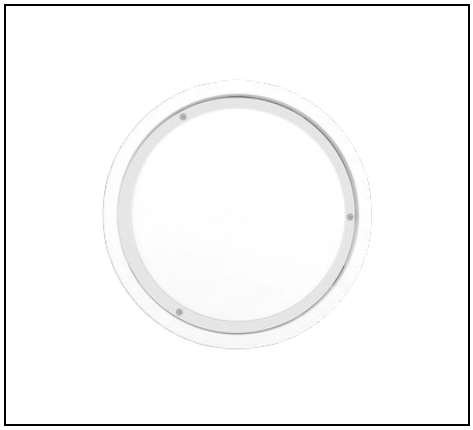

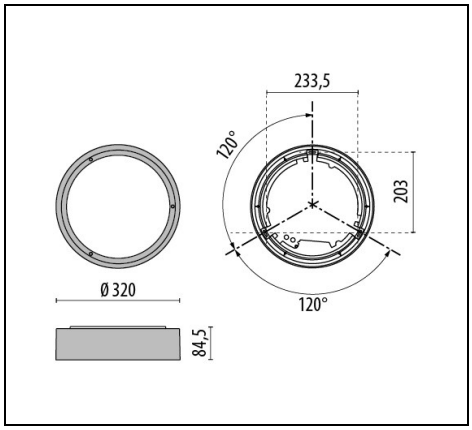

IP 65 · IK 10 · CLASS II · HF

Description

Luminaria de pared y techo, para interior y exterior, constituida por:
- Cuerpo en tecnopolímero
- Difusor en tecnopolímero opal antivandalismo, hilo incandescente 960°C
- Clase II
- Junta de silicona anti-envejecimiento
- Luminaria preparada para la conexión en cascada
- Tornillos de cierre en acero inoxidable, anti-vandalismo
- Predisposición para alimentación lateral con tubo diámetro máx 20 mm
- Luminaria provista de LED SMD en Metal-Core, potente disipador basculante
- En el interior del producto se ha incorporado un sensor de hiperfrecuencia (HF) que trabaja a una frecuencia de 5,8 Ghz+/- 75 Mhz

Para promover la actualización constante de sus productos, PERFORMANCE iN LIGHTING se reserva el derecho de realizar cambios sin previo aviso. Por lo tanto, siempre se recomienda leer la última versión publicada en el sitio web www.performanceinlighting.com. Las salidas de lúmenes informados y los consumos de energía, incluidas las pérdidas, están sujetos a una tolerancia de +/-7%. A menos que se indique lo contrario, los valores se aplican a una temperatura ambiente de 25 °C. Los términos de garantía están disponibles en https://www.performanceinlighting.com/qr/company/led-warranty

For information:
PERFORMANCE iN LIGHTING S.p.A. Headquarters - Italy
Viale del Lavoro 9/11
37030 Colognola ai Colli Verona - Italy
Tel. +39 045 61 59 211

info.it@pil.lighting
www.performanceinlighting.com

Datos de producto

Grupo ETIM:	EG000027	**Clase ETIM:**	EC002892

Información general

Portalámpara:	LED	**Fuente de luz:**	LED
Flujo lumen nominal [lm]:	2226	**Flujo lumen real [lm]:**	1270
Potencia de luminaria [W]:	16 W	**Eficacia luminosa [lm/W]:**	79
CRI:	80	**Temperatura de color [K]:**	3000
Color / Acabado:	WH-87 / Blanco / Rugoso	**Grado de protección IP:**	IP65
Impact resistance / impact energy:	IK10 20J xx9	**Clase de protección:**	II
Óptica:	S/EW - Simétrica extra-ancha	**Peso neto [kg]:**	1.189
Diámetro global [mm]:	320	**Anchura global [mm]:**	85

Características mecánicas

Forma:	Redondo ≥ 300 mm	**Material de la carcasa:**	Plástico
Material del difusor:	Plástico	**Test del hilo incandescente [°C]:**	750 °C
Tornillos antivandálicos:			

Características eléctricas

Tipo de alimentación:	AC	**Tensión de entrada [V AC]:**	220/240
Frecuencia de entrada [Hz]:	50/60	**Factor de potencia / COS Φ:**	>0.9
Corriente de arranque [A/µs]:	5 / 50	**C10 1.5 mm²:**	52
C16 2.5 mm²:	85	**B10 1.5 mm²:**	31
B16 2.5 mm²:	50		

Instalación

Ámbito de aplicación:	Iluminación exterior	**Tipo de instalación:**	Plafones de exterior
Temperatura ambiente min. [°C]:	-20	**Temperatura ambiente max. [°C]:**	30

Características de luz

MacAdam:	3	**Mantenimiento flujo luminoso:**	L80B10@60000h
Distribución emisión luminosa:	Direct		

Para promover la actualización constante de sus productos, PERFORMANCE iN LIGHTING se reserva el derecho de realizar cambios sin previo aviso. Por lo tanto, siempre se recomienda leer la última versión publicada en el sitio web www.performanceinlighting.com. Las salidas de lúmenes informados y los consumos de energía, incluidas las pérdidas, están sujetos a una tolerancia de +/-7%. A menos que se indique lo contrario, los valores se aplican a una temperatura ambiente de 25 °C. Los términos de garantía están disponibles en https://www.performanceinlighting.com/qr/company/led-warranty

For information:
PERFORMANCE iN LIGHTING S.p.A. Headquarters - Italy
Viale del Lavoro 9/11
37030 Colognola ai Colli Verona - Italy
Tel. +39 045 61 59 211

info.it@pil.lighting
www.performanceinlighting.com

Datos fotométricos

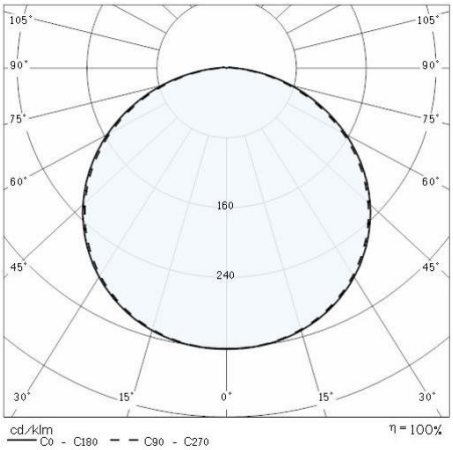

Accesorios opcionales

MULTI+ 30 PC



310514

Tool TORX

Para promover la actualización constante de sus productos, PERFORMANCE iN LIGHTING se reserva el derecho de realizar cambios sin previo aviso. Por lo tanto, siempre se recomienda leer la última versión publicada en el sitio web www.performanceinlighting.com. Las salidas de lúmenes informados y los consumos de energía, incluidas las pérdidas, están sujetos a una tolerancia de +/-7%. A menos que se indique lo contrario, los valores se aplican a una temperatura ambiente de 25 °C. Los términos de garantía están disponibles en https://www.performanceinlighting.com/qr/company/led-warranty

For information:
PERFORMANCE iN LIGHTING S.p.A. Headquarters - Italy
Viale del Lavoro 9/11
37030 Colognola ai Colli Verona - Italy
Tel. +39 045 61 59 211

info.it@pil.lighting
www.performanceinlighting.com