NOTTURNO 1000

Código 304910

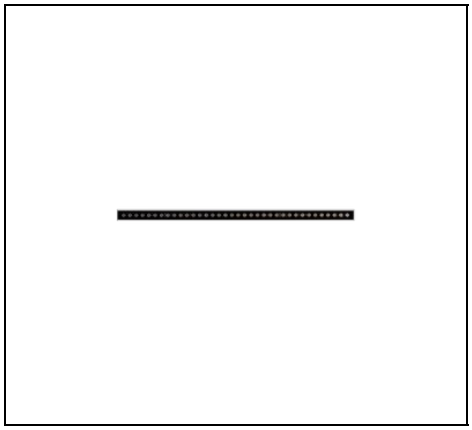



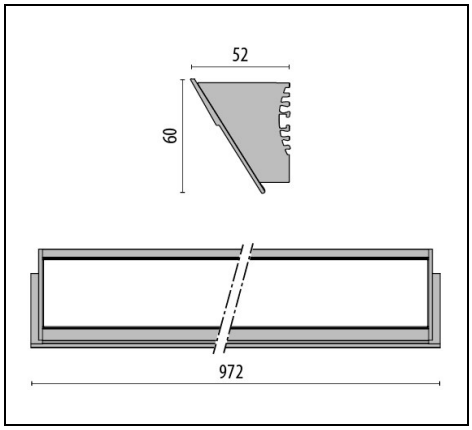

IP 66 | CLASS III | ≥ +50° | QUICK | ULR<1 | CIEn°3>95

Description

Luminaria LED de pared, compuesta por:
- Cuerpo en aluminio extruido anodizado
- Difusor de vidrio templado serigrafiado
- Terminales de acero inoxidable AISI 304
- Disipador térmico de aluminio
- Para la instalación del producto se deben utilizar las ménsulas adecuadas disponibles como accesorio
- Balasto electrónico DALI. Contactar con la Empresa

Para promover la actualización constante de sus productos, PERFORMANCE iN LIGHTING se reserva el derecho de realizar cambios sin previo aviso. Por lo tanto, siempre se recomienda leer la última versión publicada en el sitio web www.performanceinlighting.com. Las salidas de lúmenes informados y los consumos de energía, incluidas las pérdidas, están sujetos a una tolerancia de +/-7%. A menos que se indique lo contrario, los valores se aplican a una temperatura ambiente de 25 °C. Los términos de garantía están disponibles en https://www.performanceinlighting.com/qr/company/led-warranty

For information:
PERFORMANCE iN LIGHTING S.p.A. Headquarters - Italy
Viale del Lavoro 9/11
37030 Colognola ai Colli Verona - Italy
Tel. +39 045 61 59 211

info.it@pil.lighting
www.performanceinlighting.com

Datos de producto

Grupo ETIM:	EG000027	**Clase ETIM:**	EC002892

Información general

Portalámpara:	LED	**Fuente de luz:**	LED
Flujo lumen nominal [lm]:	4032	**Flujo lumen real [lm]:**	3088
Potencia de luminaria [W]:	38 W	**Eficacia luminosa [lm/W]:**	81
CRI:	80	**Temperatura de color [K]:**	3000
Color / Acabado:	GR-11 / Gris anodizado / Mate	**Grado de protección IP:**	IP66
Impact resistance / impact energy:	IK07 2J xx5	**Clase de protección:**	III
Óptica:	ELL - Elíptica	**Angulo de apertura:**	13°x36°
Peso neto [kg]:	2.092	**Longitud global [mm]:**	972
Anchura global [mm]:	52	**Altura global [mm]:**	60

Características mecánicas

Forma:	Rectangular	**Material de la carcasa:**	Aluminio
Material del difusor:	Vidrio		

Características eléctricas

Tipo de alimentación:	DC	**Factor de potencia / COS Φ:**	>0.9

Instalación

Ámbito de aplicación:	Iluminación exterior	**Tipo de instalación:**	Proyectores arquitectónicos
Temperatura ambiente min. [°C]:	-30	**Temperatura ambiente max. [°C]:**	50

Características de luz

MacAdam:	3	**Mantenimiento flujo luminoso:**	L80B10@130000h
Sin deslumbramiento luminoso (ULR = 0%):			

Para promover la actualización constante de sus productos, PERFORMANCE iN LIGHTING se reserva el derecho de realizar cambios sin previo aviso. Por lo tanto, siempre se recomienda leer la última versión publicada en el sitio web www.performanceinlighting.com. Las salidas de lúmenes informados y los consumos de energía, incluidas las pérdidas, están sujetos a una tolerancia de +/-7%. A menos que se indique lo contrario, los valores se aplican a una temperatura ambiente de 25 °C. Los términos de garantía están disponibles en https://www.performanceinlighting.com/qr/company/led-warranty

For information:
PERFORMANCE iN LIGHTING S.p.A. Headquarters - Italy
Viale del Lavoro 9/11
37030 Colognola ai Colli Verona - Italy
Tel. +39 045 61 59 211

info.it@pil.lighting
www.performanceinlighting.com

Datos fotométricos

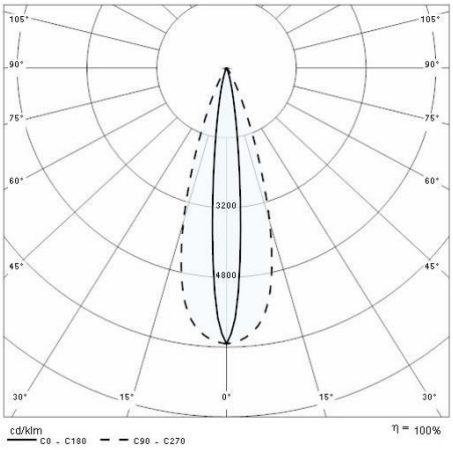

Caja para alimentaciòn

NOTTURNO

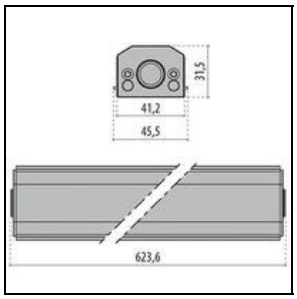

310543

Caja de alimentación L1000/1500

Accesorios necesarios

NOTTURNO



310523

Ménsula NOTTURNO (nr. 2)

GR-11 / Gris anodizado

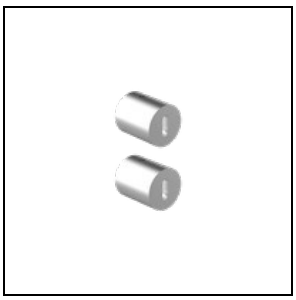

310524

Ménsula (nr. 2)

INOX / Inox

Para promover la actualización constante de sus productos, PERFORMANCE iN LIGHTING se reserva el derecho de realizar cambios sin previo aviso. Por lo tanto, siempre se recomienda leer la última versión publicada en el sitio web www.performanceinlighting.com. Las salidas de lúmenes informados y los consumos de energía, incluidas las pérdidas, están sujetos a una tolerancia de +/-7%. A menos que se indique lo contrario, los valores se aplican a una temperatura ambiente de 25 °C. Los términos de garantía están disponibles en https://www.performanceinlighting.com/qr/company/led-warranty

For information:
PERFORMANCE iN LIGHTING S.p.A. Headquarters - Italy
Viale del Lavoro 9/11
37030 Colognola ai Colli Verona - Italy
Tel. +39 045 61 59 211

info.it@pil.lighting
www.performanceinlighting.com



310978

Ménsula telescópica NOTTURNO (nr. 2)

GR-11 / Gris anodizado



310981

Soporte al suelo NOTTURNO (nr. 2)

GR-11 / Gris anodizado

Para promover la actualización constante de sus productos, PERFORMANCE iN LIGHTING se reserva el derecho de realizar cambios sin previo aviso. Por lo tanto, siempre se recomienda leer la última versión publicada en el sitio web www.performanceinlighting.com. Las salidas de lúmenes informados y los consumos de energía, incluidas las pérdidas, están sujetos a una tolerancia de +/-7%. A menos que se indique lo contrario, los valores se aplican a una temperatura ambiente de 25 °C. Los términos de garantía están disponibles en https://www.performanceinlighting.com/qr/company/led-warranty

For information:
PERFORMANCE iN LIGHTING S.p.A. Headquarters - Italy
Viale del Lavoro 9/11
37030 Colognola ai Colli Verona - Italy
Tel. +39 045 61 59 211

info.it@pil.lighting
www.performanceinlighting.com