POLO+ 2/I A/EW

Artikelnummer 304976

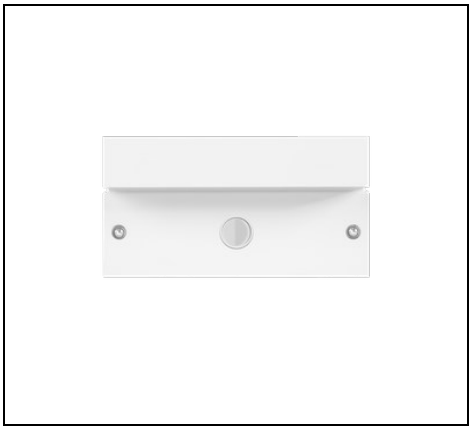

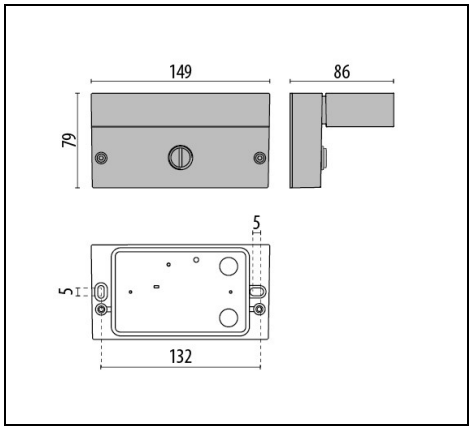

IP 40 | CLASS I | ULR<1 | CIEn°3>95

Beschreibung

LED-Wandanbauleuchte, bestehend aus:

- Gehäuse aus Aluminiumdruckguss mit Polyesterpulverlackierung ISO 9227/12944 - ISO 9223 (C5)
- Abdeckung aus extrahellem, gehärtetem Flachglas, Beschriftungen mit Siebdruck, innen satiniert
- Altersbeständige Silikondichtung
- LED Module 220-240V 50/60 Hz geschützt gegen Überspannung bis 500 V
- Äußere Schrauben aus Edelstahl
- Geeignet für Anlagen, bei denen Leuchten mit Schutz vor Lichtverschmutzung gefordert sind
- POLO+2/I mit Ein-/Aus-Schalter

Um die ständige Aktualisierung unserer Produkte zu fördern, behält sich PERFORMANCE iN LIGHTING das Recht vor, Änderungen ohne vorherige Ankündigung vorzunehmen. Daher wird immer empfohlen, die neueste Version zu lesen, die auf der Website www.performanceinlighting.com veröffentlicht ist. Gelieferte Lumenleistungen und Stromverbrauch, einschließlich Verluste, unterliegen einer Toleranz von +/-7 %. Wenn nicht anders angegeben, gelten die Werte für eine Umgebungstemperatur von 25°C. Die Garantiebedingungen sind unter https://www.performanceinlighting.com/qr/company/led-warranty

For information:
PERFORMANCE iN LIGHTING GmbH
Stapelner Str. 1+3
38644 Goslar - Germany
Tel. +49 (0) 5321 3777 0

info.de@pil.lighting
www.performanceinlighting.com

Produktdaten

ETIM-Gruppe:	EG000027	**ETIM-Klasse:**	EC002892

Allgemeine Eigenschaften

Fassung:	LED	**Leuchtmittel:**	LED
LED-Nennlichtstrom [lm]:	1485	**Leuchtenlichtstrom [lm]:**	535.21
Leistung [W]:	9.5 W	**Lichtausbeute [lm/W]:**	56
CRI:	80	**Farbtemperatur [K]:**	4000
Farbe / Veredelung:	WH-87 / Weiß / Strukturiert	**Schutzart IP:**	IP40
Schlagfestigkeit / Schlagenergie:	IK05 0.7J xx3	**Schutzklasse:**	I
Optik:	A/EW - Asymmetrische extrabreite	**Nettogewicht [kg]:**	0.539
Gesamte Länge [mm]:	149	**Gesamte Breite [mm]:**	86
Gesamte Höhe [mm]:	79		

Mechanische Eigenschaften

Bauform:	Rechteckig	**Gehäusematerial:**	Aluminium
Diffusormaterial:	Glas		

Elektrische Eigenschaften

Spannungsart:	AC	**Eingangsspannung [V AC]:**	220/240
Eingangsfrequenz [Hz]:	50/60	**Leistungsfaktor / COS Φ:**	>0.9
Einschaltstrom [A/µs]:	3 / 135	**C10 1.5 mm²:**	66
C16 2.5 mm²:	86	**B10 1.5 mm²:**	41
B16 2.5 mm²:	66		

Installation

Anwendungsbereich:	Außenbeleuchtung	**Montageart:**	Wandleuchten
Min. Umgebungstemperatur [°C]:	-20	**Max. Umgebungstemperatur [°C]:**	40

Lichteigenschaften

MacAdam:	3	**Lumen maintenance:**	L80B10@66800h
Verteilung der Lichtemission:	Direct	**Keine Lichtverschmutzung (ULR = 0%):**	

Um die ständige Aktualisierung unserer Produkte zu fördern, behält sich PERFORMANCE iN LIGHTING das Recht vor, Änderungen ohne vorherige Ankündigung vorzunehmen. Daher wird immer empfohlen, die neueste Version zu lesen, die auf der Website www.performanceinlighting.com veröffentlicht ist. Gelieferte Lumenleistungen und Stromverbrauch, einschließlich Verluste, unterliegen einer Toleranz von +/-7 %. Wenn nicht anders angegeben, gelten die Werte für eine Umgebungstemperatur von 25°C. Die Garantiebedingungen sind unter https://www.performanceinlighting.com/qr/company/led-warranty

For information:
PERFORMANCE iN LIGHTING GmbH
Stapelner Str. 1+3
38644 Goslar - Germany
Tel. +49 (0) 5321 3777 0

info.de@pil.lighting
www.performanceinlighting.com

Photometrische Daten

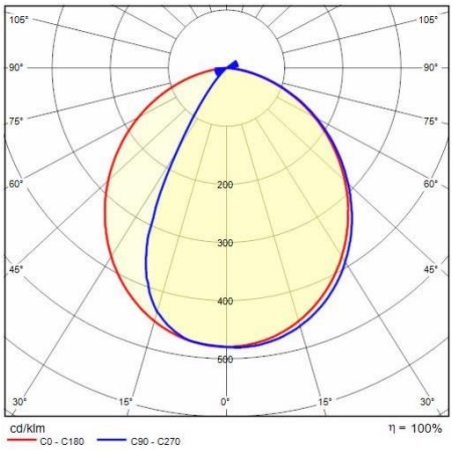

Um die ständige Aktualisierung unserer Produkte zu fördern, behält sich PERFORMANCE iN LIGHTING das Recht vor, Änderungen ohne vorherige Ankündigung vorzunehmen. Daher wird immer empfohlen, die neueste Version zu lesen, die auf der Website www.performanceinlighting.com veröffentlicht ist. Gelieferte Lumenleistungen und Stromverbrauch, einschließlich Verluste, unterliegen einer Toleranz von +/-7 %. Wenn nicht anders angegeben, gelten die Werte für eine Umgebungstemperatur von 25°C. Die Garantiebedingungen sind unter https://www.performanceinlighting.com/qr/company/led-warranty

For information:
PERFORMANCE iN LIGHTING GmbH
Stapelner Str. 1+3
38644 Goslar - Germany
Tel. +49 (0) 5321 3777 0

info.de@pil.lighting
www.performanceinlighting.com