PERFORMANCE iN LIGHTING | powered by GEWISS

NORMA+ 150 CL

Codice 305945

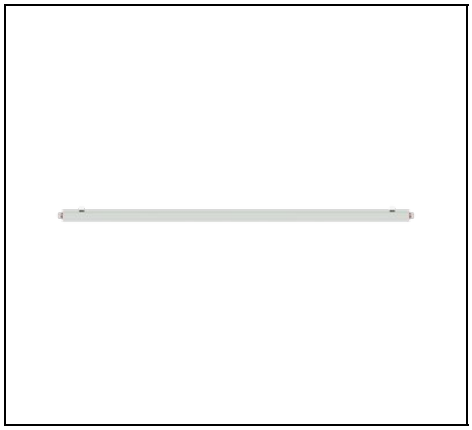

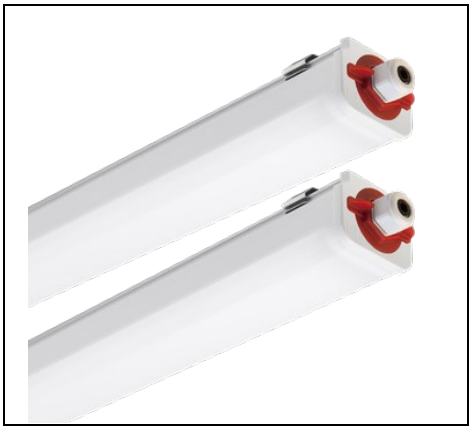

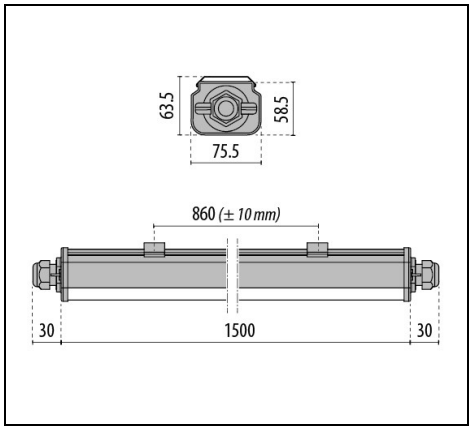

IP 65 | CLASS I | QUICK

Descrizione

Plafoniera stagna LED, costituita da:

- Corpo in policarbonato stabilizzato UV coestruso in doppia finitura; satinata per il vano ottico e opaca per il vano ausiliari elettrici
- Testate in tecnopolimero
- Guarnizione in silicone antinvecchiamento
- Tappo per la connessione elettrica con apertura a baionetta senza utensili, realizzata in policarbonato
- Le versioni CL (Continuous Line) sono complete di cablaggio passante per l'alimentazione in fila continua (5x2,5 mm^2)
- Pressacavo antistrappo M20x1,5 per cavi Ø10–Ø14 mm
- Apparecchio completo di cablaggio passante per l'alimentazione in fila continua
- Dissipatore termico in alluminio
- Molle per fissaggio rapido a soffitto in acciaio inox

Al fine di favorire un costante aggiornamento dei propri prodotti , PERFORMANCE iN LIGHTING si riserva il diritto di apportare modifiche senza preavviso. Si invita pertanto a prendere visione dell'ultima versione pubblicata sul sito www.performanceinlighting.com. Flusso luminoso e potenza elettrica sono soggetti ad una tolleranza di +/-7% rispetto al valore indicato. Salvo diversa indicazione, i valori si riferiscono a una temperatura ambiente di 25 ° C. I termini di garanzia sono consultabili all'indirizzo https://www.performanceinlighting.com/qr/company/led-warranty

For information:
PERFORMANCE iN LIGHTING S.p.A. Headquarters - Italy
Viale del Lavoro 9/11
37030 Colognola ai Colli Verona - Italy
Tel. +39 045 61 59 211

info.it@pil.lighting
www.performanceinlighting.com

PERFORMANCE iN LIGHTING | powered by GEWISS

Dati di prodotto

Gruppo ETIM:	EG000027	**Classe ETIM:**	EC002892

Informazioni generali

Attacco:	LED	**Sorgente luminosa:**	LED
Flusso Sorgente [lm]:	5285	**Flusso apparecchio [lm]:**	4295
Potenza apparecchio [W]:	29 W	**Efficienza luminosa [lm/W]:**	148
CRI:	80	**Temperatura colore [K]:**	4000
Colore / Finitura:	GR-RAL7035 / Grigio RAL7035 / Opaco	**Grado di protezione IP:**	IP65
IK-J-xxIP:	IK09 15J xx7	**Classe di protezione:**	I
Ottica:	S/EW - Simmetrica extra-diffondente	**Peso netto [kg]:**	1.92
Lunghezza complessiva [mm]:	1560	**Larghezza complessiva [mm]:**	76
Altezza complessiva [mm]:	64		

Caratteristiche meccaniche

Forma:	Rettangolare	**Materiale del corpo:**	Plastica
Materiale del diffusore:	Plastica	**Test filo incandescente [°C]:**	750 °C

Caratteristiche elettriche

Tipo di alimentazione:	AC	**Tensione di alimentazione [V AC]:**	220/240
Frequenza di alimentazione [Hz]:	50/60	**Fattore di potenza / COS Φ:**	0.9
Corrente di spunto [A/µs]:	30 / 190	**C10 1.5 mm²:**	33
C16 2.5 mm²:	53	**B10 1.5 mm²:**	33
B16 2.5 mm²:	41		

Installazione

Ambito di applicazione:	Indoor	**Tipo di montaggio:**	Waterproof
Temperatura ambiente min. [°C]:	-20	**Temperatura ambiente max. [°C]:**	45

Caratteristiche della luce

MacAdam:	5	**Mantenimento flusso luminoso:**	L80B10@50000h
Distribuzione emissione luminosa:	Direct	**UGR massimo:**	20.0

Al fine di favorire un costante aggiornamento dei propri prodotti , PERFORMANCE iN LIGHTING si riserva il diritto di apportare modifiche senza preavviso. Si invita pertanto a prendere visione dell'ultima versione pubblicata sul sito www.performanceinlighting.com. Flusso luminoso e potenza elettrica sono soggetti ad una tolleranza di +/-7% rispetto al valore indicato. Salvo diversa indicazione, i valori si riferiscono a una temperatura ambiente di 25 ° C. I termini di garanzia sono consultabili all'indirizzo https://www.performanceinlighting.com/qr/company/led-warranty

For information:
PERFORMANCE iN LIGHTING S.p.A. Headquarters - Italy
Viale del Lavoro 9/11
37030 Colognola ai Colli Verona - Italy
Tel. +39 045 61 59 211

info.it@pil.lighting
www.performanceinlighting.com

Dati fotometrici

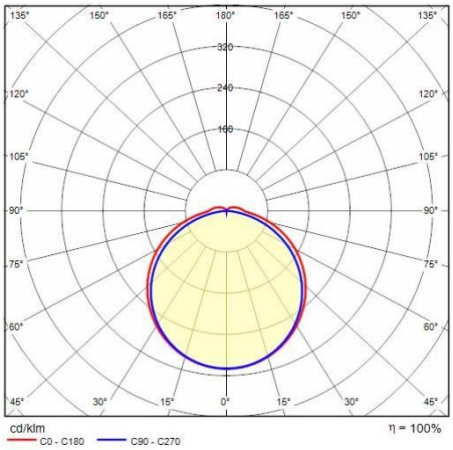

Al fine di favorire un costante aggiornamento dei propri prodotti , PERFORMANCE iN LIGHTING si riserva il diritto di apportare modifiche senza preavviso. Si invita pertanto a prendere visione dell'ultima versione pubblicata sul sito www.performanceinlighting.com. Flusso luminoso e potenza elettrica sono soggetti ad una tolleranza di +/-7% rispetto al valore indicato. Salvo diversa indicazione, i valori si riferiscono a una temperatura ambiente di 25 ° C. I termini di garanzia sono consultabili all'indirizzo https://www.performanceinlighting.com/qr/company/led-warranty

For information:
PERFORMANCE iN LIGHTING S.p.A. Headquarters - Italy
Viale del Lavoro 9/11
37030 Colognola ai Colli Verona - Italy
Tel. +39 045 61 59 211

info.it@pil.lighting
www.performanceinlighting.com