AMON MINI SOFT S/EW

Código 306070

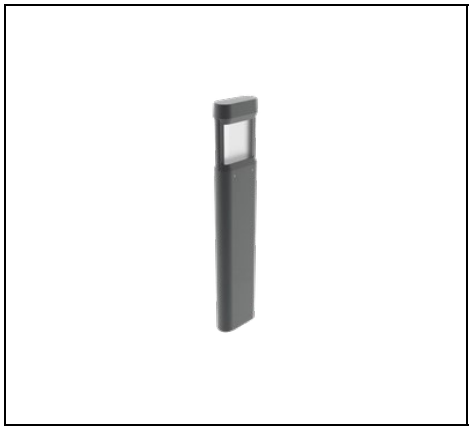

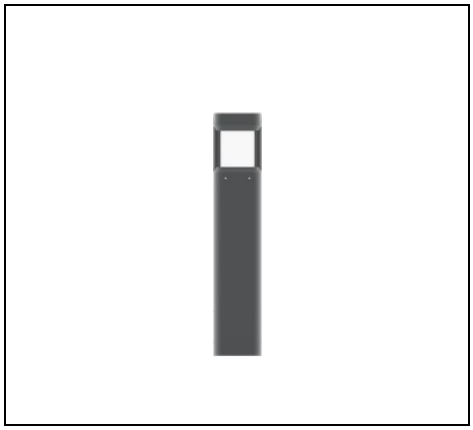

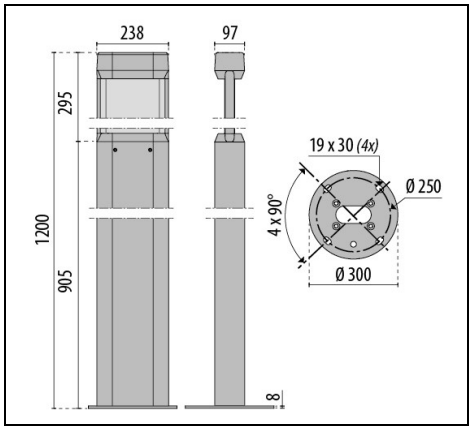



Description

Serie de luminarias para exteriores en poste, constituidos por:
- Cuerpo de aluminio extruido pintado ISO 9227/12944 - ISO 9223 (C5)
- Las versiones SOFT tienen un difusor en policarbonato estabilizado UV con acabado satinado
- Difusor vidrio plano extraclaro templado, serigrafiado internamente
- Compartimento óptico en aluminio fundido pintado
- Reflector de aluminio extrapuro brillante y oxidado
- Junta de silicona anti-envejecimiento
- Conexión eléctrica mediante caja de derivación
- Luminaria equipada con alimentador
- Tornillos de anclaje de acero inoxidable
- Compartimento para cableado en aluminio fundido pintado
- Equipado con dispositivo adicional de protección contra las sobretensiones de red hasta 10 kV (CM/DM)
- Brida para la fijación al suelo en acero pintado
- Cubrebrida estético para la base de fijación, en aluminio fundido a presión pintado, disponible como accesorio
- Para la instalación está disponible como accesorio una contrabrida de acero inoxidable para el anclaje en el cemento
- Balasto electrónico DALI. Contactar con la Empresa
- Consulte a la fábrica para otras temperaturas de color e índice de reproducción cromática

Para promover la actualización constante de sus productos, PERFORMANCE iN LIGHTING se reserva el derecho de realizar cambios sin previo aviso. Por lo tanto, siempre se recomienda leer la última versión publicada en el sitio web www.performanceinlighting.com. Las salidas de lúmenes informados y los consumos de energía, incluidas las pérdidas, están sujetos a una tolerancia de +/-7%. A menos que se indique lo contrario, los valores se aplican a una temperatura ambiente de 25 °C. Los términos de garantía están disponibles en https://www.performanceinlighting.com/qr/company/led-warranty

For information:
PERFORMANCE iN LIGHTING S.p.A. Headquarters - Italy
Viale del Lavoro 9/11
37030 Colognola ai Colli Verona - Italy
Tel. +39 045 61 59 211

info.it@pil.lighting
www.performanceinlighting.com

Datos de producto

Grupo ETIM:	EG000027	**Clase ETIM:**	EC000301

Información general

Portalámpara:	LED	**Fuente de luz:**	LED
Flujo lumen nominal [lm]:	4885	**Flujo lumen real [lm]:**	1315
Potencia de luminaria [W]:	40 W	**Eficacia luminosa [lm/W]:**	33
CRI:	80	**Temperatura de color [K]:**	3000
Color / Acabado:	AN-96 / Antracita metalizado / Rugoso	**Grado de protección IP:**	IP65
Impact resistance / impact energy:	IK07 2J xx5	**Clase de protección:**	I
Óptica:	S/EW - Simétrica extra-ancha	**Peso neto [kg]:**	21.066
Diámetro global [mm]:	300	**Altura global [mm]:**	1200

Características mecánicas

Forma:	Rectangular	**Material de la carcasa:**	Aluminio
Material del difusor:	Plástico	**Test del hilo incandescente [°C]:**	650 °C
Área exposición frontal [m²]:	0.29	**Área exposición lateral [m²]:**	0.12
Área exposición superior [m²]:	0.02		

Características eléctricas

Tipo de alimentación:	AC	**Tensión de entrada [V AC]:**	220/240
Frecuencia de entrada [Hz]:	220-240V 50/60Hz	**Factor de potencia / COS Φ:**	0.9
Protección contra sobretensiones | Común [kV]:	10.000000	**Protección contra sobretensiones | Diferencial [kV]:**	10.000000
Corriente de arranque [A/µs]:	28 / 80	**C10 1.5 mm²:**	50
C16 2.5 mm²:	81	**B10 1.5 mm²:**	30
B16 2.5 mm²:	48		

Instalación

Ámbito de aplicación:	Iluminación exterior	**Tipo de instalación:**	Bolardo
Temperatura ambiente min. [°C]:	-25	**Temperatura ambiente max. [°C]:**	50

Características de luz

MacAdam:	3	**Mantenimento flujo luminoso:**	L70B10@0h
Distribución emisión luminosa:	Direct	**Clase de intensidad luminosa:**	G*2
Sin deslumbramiento luminoso (ULR = 0%):			

Para promover la actualización constante de sus productos, PERFORMANCE iN LIGHTING se reserva el derecho de realizar cambios sin previo aviso. Por lo tanto, siempre se recomienda leer la última versión publicada en el sitio web www.performanceinlighting.com. Las salidas de lúmenes informados y los consumos de energía, incluidas las pérdidas, están sujetos a una tolerancia de +/-7%. A menos que se indique lo contrario, los valores se aplican a una temperatura ambiente de 25 °C. Los términos de garantía están disponibles en https://www.performanceinlighting.com/qr/company/led-warranty

For information:
PERFORMANCE iN LIGHTING S.p.A. Headquarters - Italy
Viale del Lavoro 9/11
37030 Colognola ai Colli Verona - Italy
Tel. +39 045 61 59 211

info.it@pil.lighting
www.performanceinlighting.com

Datos fotométricos

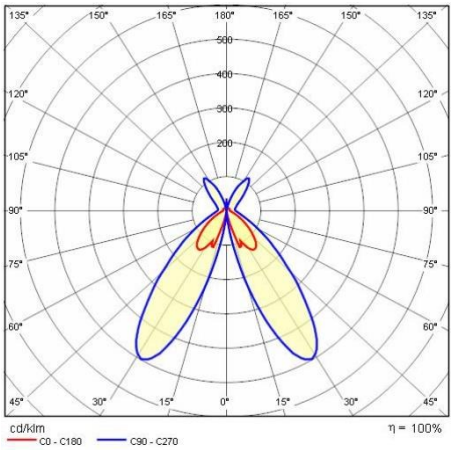

Accesorios opcionales

AMON MINI

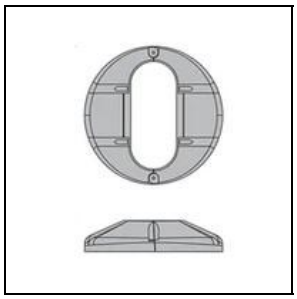

310921

Cubbrebase Poste AMON

AN-96 / Antracita metalizado



310922

Base poste con tornillo curvado

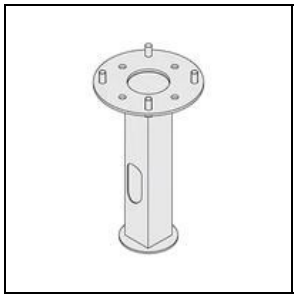

310923

Soporte enterrado

Para promover la actualización constante de sus productos, PERFORMANCE iN LIGHTING se reserva el derecho de realizar cambios sin previo aviso. Por lo tanto, siempre se recomienda leer la última versión publicada en el sitio web www.performanceinlighting.com. Las salidas de lúmenes informados y los consumos de energía, incluidas las pérdidas, están sujetos a una tolerancia de +/-7%. A menos que se indique lo contrario, los valores se aplican a una temperatura ambiente de 25 °C. Los términos de garantía están disponibles en https://www.performanceinlighting.com/qr/company/led-warranty

For information:
PERFORMANCE iN LIGHTING S.p.A. Headquarters - Italy
Viale del Lavoro 9/11
37030 Colognola ai Colli Verona - Italy
Tel. +39 045 61 59 211

info.it@pil.lighting
www.performanceinlighting.com