QUASAR 30 CEILING TECH

Código 306175

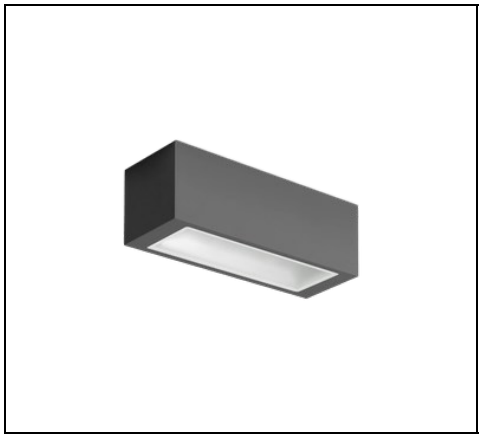

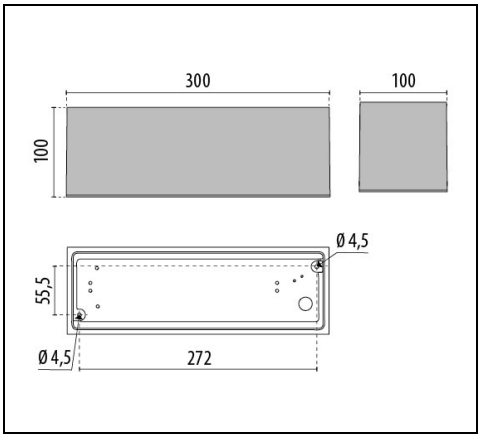

IP 65 | CLASS I | ULR<1 | CIEn°3>95 | CE | EAC | UKCA

Description

Luminaria LED de techo, constituida por:

- Cuerpo de aluminio fundido bajo presión pintado con pintura en polvo de poliéster ISO 9227/12944 - ISO 9223 (C5)
- Difusor de vidrio plano microprismático serigrafiado en el interior para las versiones TECH
- Reflector en aluminio purísimo satinado (Al 99.98)
- Junta de silicona anti-envejecimiento
- Luminaria equipada con alimentador
- Luminaria que se puede abrir y mantener

Para promover la actualización constante de sus productos, PERFORMANCE iN LIGHTING se reserva el derecho de realizar cambios sin previo aviso. Por lo tanto, siempre se recomienda leer la última versión publicada en el sitio web www.performanceinlighting.com. Las salidas de lúmenes informados y los consumos de energía, incluidas las pérdidas, están sujetos a una tolerancia de +/-7%. A menos que se indique lo contrario, los valores se aplican a una temperatura ambiente de 25 °C. Los términos de garantía están disponibles en https://www.performanceinlighting.com/qr/company/led-warranty

For information:
PERFORMANCE iN LIGHTING S.p.A. Headquarters - Italy
Viale del Lavoro 9/11
37030 Colognola ai Colli Verona - Italy
Tel. +39 045 61 59 211

info.it@pil.lighting
www.performanceinlighting.com

Datos de producto

Grupo ETIM:	EG000027	**Clase ETIM:**	EC002892

Información general

Portalámpara:	LED	**Fuente de luz:**	LED
Flujo lumen nominal [lm]:	2384	**Flujo lumen real [lm]:**	1652
Potencia de luminaria [W]:	20 W	**Eficacia luminosa [lm/W]:**	83
CRI:	80	**Temperatura de color [K]:**	4000
Color / Acabado:	AN-96 / Antracita metalizado / Rugoso	**Grado de protección IP:**	IP65
Impact resistance / impact energy:	IK07 2J xx5	**Clase de protección:**	I
Óptica:	S/I - Simétrica intensiva	**Peso neto [kg]:**	2.605
Longitud global [mm]:	300	**Anchura global [mm]:**	102
Altura global [mm]:	100		

Características mecánicas

Forma:	Rectangular	**Material de la carcasa:**	Aluminio
Material del difusor:	Vidrio		

Características eléctricas

Tipo de alimentación:	AC	**Tensión de entrada [V AC]:**	220/240
Frecuencia de entrada [Hz]:	50/60	**Factor de potencia / COS Φ:**	>0.9
Corriente de arranque [A/µs]:	4 / 50	**C10 1.5 mm²:**	57
C16 2.5 mm²:	91	**B10 1.5 mm²:**	38
B16 2.5 mm²:	60		

Instalación

Ámbito de aplicación:	Iluminación exterior	**Tipo de instalación:**	Iluminación exterior de techo
Temperatura ambiente min. [°C]:	-20	**Temperatura ambiente max. [°C]:**	35

Características de luz

MacAdam:	3	**Mantenimento flujo luminoso:**	L80B10@88000h
Distribución emisión luminosa:	Direct	**Sin deslumbramiento luminoso (ULR = 0%):**	

Para promover la actualización constante de sus productos, PERFORMANCE iN LIGHTING se reserva el derecho de realizar cambios sin previo aviso. Por lo tanto, siempre se recomienda leer la última versión publicada en el sitio web www.performanceinlighting.com. Las salidas de lúmenes informados y los consumos de energía, incluidas las pérdidas, están sujetos a una tolerancia de +/-7%. A menos que se indique lo contrario, los valores se aplican a una temperatura ambiente de 25 °C. Los términos de garantía están disponibles en https://www.performanceinlighting.com/qr/company/led-warranty

For information:
PERFORMANCE iN LIGHTING S.p.A. Headquarters - Italy
Viale del Lavoro 9/11
37030 Colognola ai Colli Verona - Italy
Tel. +39 045 61 59 211

info.it@pil.lighting
www.performanceinlighting.com

date: 29/11/2026

Datos fotométricos

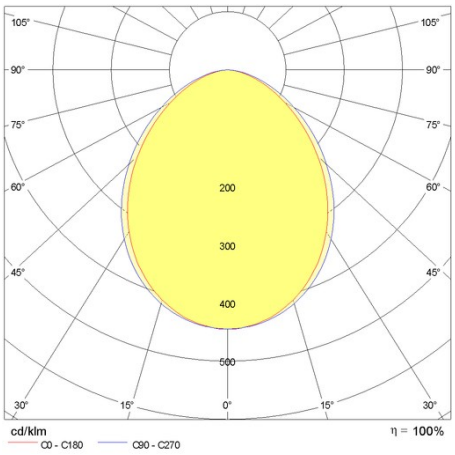

Para promover la actualización constante de sus productos, PERFORMANCE iN LIGHTING se reserva el derecho de realizar cambios sin previo aviso. Por lo tanto, siempre se recomienda leer la última versión publicada en el sitio web www.performanceinlighting.com. Las salidas de lúmenes informados y los consumos de energía, incluidas las pérdidas, están sujetos a una tolerancia de +/-7%. A menos que se indique lo contrario, los valores se aplican a una temperatura ambiente de 25 °C. Los términos de garantía están disponibles en https://www.performanceinlighting.com/qr/company/led-warranty

For information:
PERFORMANCE iN LIGHTING S.p.A. Headquarters - Italy
Viale del Lavoro 9/11
37030 Colognola ai Colli Verona - Italy
Tel. +39 045 61 59 211

info.it@pil.lighting
www.performanceinlighting.com