AMON WALL B A/M

Código 306314

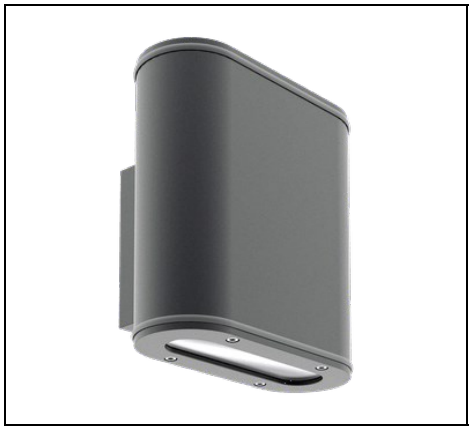

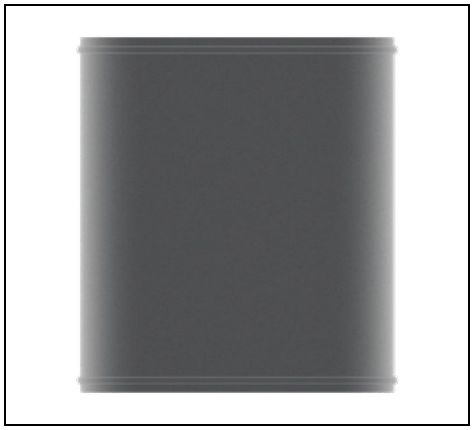

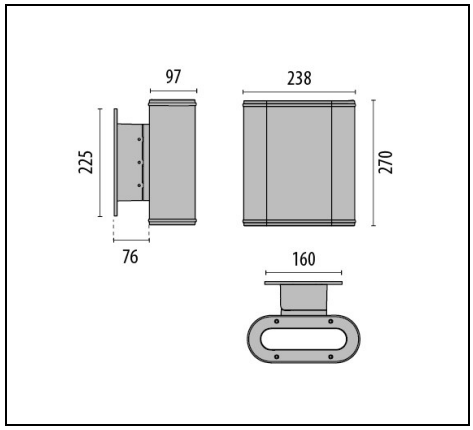

IP 65 | CLASS I | 1-10 V

Description

Luminaria LED de pared, compuesta por:
- Cuerpo de aluminio extruido pintado ISO 9227/12944 - ISO 9223 (C5)
- Difusor vidrio plano extraclaro templado, serigrafiado internamente
- Bloque óptico provisto de lentes en tecnopolímero con elevada transmisibilidad de la luz
- Junta de silicona anti-envejecimiento
- Anillo de cierre de aluminio fundido bajo presión pintado
- Luminaria equipada con alimentador
- Disipador térmico de aluminio
- Tornillos de anclaje de acero inoxidable
- Ménsula para instalación en pared (WALL) más sencillo, en aluminio fundido a presión pintado
- Las versiones B, de doble emisión, utilizan dos igniciones separadas para la emisión hacia arriba y hacia abajo (DA)

Para promover la actualización constante de sus productos, PERFORMANCE iN LIGHTING se reserva el derecho de realizar cambios sin previo aviso. Por lo tanto, siempre se recomienda leer la última versión publicada en el sitio web www.performanceinlighting.com. Las salidas de lúmenes informados y los consumos de energía, incluidas las pérdidas, están sujetos a una tolerancia de +/-7%. A menos que se indique lo contrario, los valores se aplican a una temperatura ambiente de 25 °C. Los términos de garantía están disponibles en https://www.performanceinlighting.com/qr/company/led-warranty

For information:
PERFORMANCE iN LIGHTING S.p.A. Headquarters - Italy
Viale del Lavoro 9/11
37030 Colognola ai Colli Verona - Italy
Tel. +39 045 61 59 211

info.it@pil.lighting
www.performanceinlighting.com

Datos de producto

Grupo ETIM:	EG000027	**Clase ETIM:**	EC002892

Información general

Portalámpara:	LED	**Fuente de luz:**	LED
Flujo lumen nominal [lm]:	6240	**Flujo lumen real [lm]:**	3575
Potencia de luminaria [W]:	54 W	**Eficacia luminosa [lm/W]:**	66
CRI:	80	**Temperatura de color [K]:**	4000
Color / Acabado:	AN-96 / Antracita metalizado / Rugoso	**Grado de protección IP:**	IP65
Impact resistance / impact energy:	IK08 5J xx5	**Clase de protección:**	I
Óptica:	A30/M - Asimétrica media	**Peso neto [kg]:**	5.159
Longitud global [mm]:	238	**Anchura global [mm]:**	173
Altura global [mm]:	270		

Características mecánicas

Forma:	Rectangular	**Material de la carcasa:**	Aluminio
Material del difusor:	Vidrio	**Test del hilo incandescente [°C]:**	650 °C
Área exposición frontal [m²]:	0.07	**Área exposición lateral [m²]:**	0.05
Área exposición superior [m²]:	0.04		

Características eléctricas

Tipo de alimentación:	AC/DC	**Tensión de entrada [V AC]:**	220/240
Frecuencia de entrada [Hz]:	220-240V 50/60Hz	**Factor de potencia / COS Φ:**	0.9
Tensión de entrada [V DC]:	176/264	**Protección contra sobretensiones | Diferencial [kV]:**	4.000000
Corriente de arranque [A/µs]:	5 / 55	**C10 1.5 mm²:**	50
C16 2.5 mm²:	80	**B10 1.5 mm²:**	50
B16 2.5 mm²:	80		

Instalación

Ámbito de aplicación:	Iluminación exterior	**Tipo de instalación:**	Iluminación exterior de pared
Temperatura ambiente min. [°C]:	-25	**Temperatura ambiente max. [°C]:**	30

Características de luz

MacAdam:	3	**Mantenimento flujo luminoso:**	L70B10@140000h
Distribución emisión luminosa:	Direct/Indirect	**Clase de intensidad luminosa:**	G*3

Para promover la actualización constante de sus productos, PERFORMANCE iN LIGHTING se reserva el derecho de realizar cambios sin previo aviso. Por lo tanto, siempre se recomienda leer la última versión publicada en el sitio web www.performanceinlighting.com. Las salidas de lúmenes informados y los consumos de energía, incluidas las pérdidas, están sujetos a una tolerancia de +/-7%. A menos que se indique lo contrario, los valores se aplican a una temperatura ambiente de 25 °C. Los términos de garantía están disponibles en https://www.performanceinlighting.com/qr/company/led-warranty

For information:
PERFORMANCE iN LIGHTING S.p.A. Headquarters - Italy
Viale del Lavoro 9/11
37030 Colognola ai Colli Verona - Italy
Tel. +39 045 61 59 211

info.it@pil.lighting
www.performanceinlighting.com

Datos fotométricos

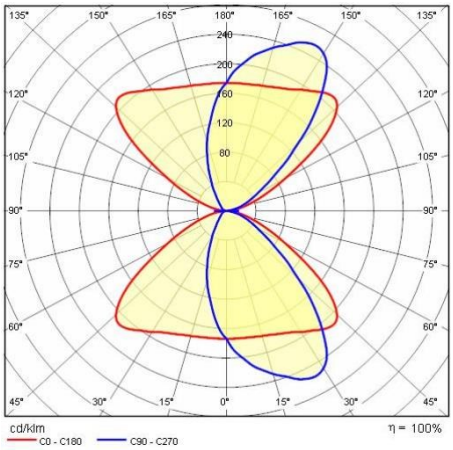

Para promover la actualización constante de sus productos, PERFORMANCE iN LIGHTING se reserva el derecho de realizar cambios sin previo aviso. Por lo tanto, siempre se recomienda leer la última versión publicada en el sitio web www.performanceinlighting.com. Las salidas de lúmenes informados y los consumos de energía, incluidas las pérdidas, están sujetos a una tolerancia de +/-7%. A menos que se indique lo contrario, los valores se aplican a una temperatura ambiente de 25 °C. Los términos de garantía están disponibles en https://www.performanceinlighting.com/qr/company/led-warranty

For information:
PERFORMANCE iN LIGHTING S.p.A. Headquarters - Italy
Viale del Lavoro 9/11
37030 Colognola ai Colli Verona - Italy
Tel. +39 045 61 59 211

info.it@pil.lighting
www.performanceinlighting.com