KYRO+1 SR/100

Código 306616





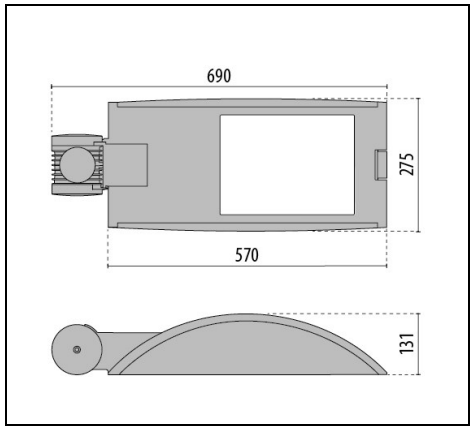



Description

Serie de luminarias viales LED, en dos tamaños, compuesta por:
- Cuerpo y cubierta de aluminio fundido a presión con recubrimiento en polvo de poliéster previo tratamiento de conversión química superficial ISO 9227/12944 - ISO 9223 (C5)
- Fijación al poste en fundición a presión de aluminio pintado
- Difusor de vidrio plano extra-claro de seguridad templado
- Bloque óptico provisto de lentes en tecnopolímero con elevada transmisibilidad de la luz
- Disponibles ópticas: SR/075 para calles estrechas y con relación A/H (ancho de la calle / altura del poste) hasta 0,75; SR/100 para calles con dos carriles y con relación A/H igual a 1; SR/125 para calles anchas y con relación A/H igual a 1,25; SR/150 para calles anchas y con relación A/H igual a 1,5
- Disipador térmico de aluminio
- Juntas de silicona anti-envejecimiento, con elevada capacidad de retorno elástico
- Borne seccionador de línea que con la apertura de la tapa de cableado interrumpe automáticamente la alimentación eléctrica
- Sujetacable con resistencia a la rotura M25x1,5 para cables Ø 9 - Ø 14 mm
- Luminaria equipada con alimentador
- Tornillos de anclaje de acero inoxidable
- Soporte porta-componentes en tecnopolímero reforzado con fibra de vidrio
- Soporte porta-componentes desmontable sin herramientas
- Clips de aluminio con muelle de acero inoxidable, integrado
- Las versiones KYRO 1 son aptas para ser instaladas en postes Ø 42 - Ø 60/62 mm, las versiones KYRO+ 1-D76 en postes Ø 76 mm y las versiones KYRO+ 2 en postes Ø 60/62 - Ø 76 mm
- Equipado con dispositivo adicional de protección contra las sobretensiones de red hasta 10 kV (CM/DM)
- Sistema "SECURE LIGHT DISTRIBUTION" que garantiza la uniformidad de la distribución luminosa incluso en caso de ineficacia de algún LED
- Cumple con las normas UNI 10819 sobre contaminación lumínica
- Suministra con 1 metro de cable H07RN-F 2x 1.5 mm^2 y de conector toma-clavija IP66, realizado en poliamida con contactos en latón plateado, para cables Ø 9 - Ø14 mm, que permite la conexión a la red sin abrir el cuerpo de la luminaria
- Están disponibles versiones con reducción de potencia automática (RPA)

Para promover la actualización constante de sus productos, PERFORMANCE iN LIGHTING se reserva el derecho de realizar cambios sin previo aviso. Por lo tanto, siempre se recomienda leer la última versión publicada en el sitio web www.performanceinlighting.com. Las salidas de lúmenes informados y los consumos de energía, incluidas las pérdidas, están sujetos a una tolerancia de +/-7%. A menos que se indique lo contrario, los valores se aplican a una temperatura ambiente de 25 °C. Los términos de garantía están disponibles en https://www.performanceinlighting.com/qr/company/led-warranty

For information:
PERFORMANCE iN LIGHTING S.p.A. Headquarters - Italy
Viale del Lavoro 9/11
37030 Colognola ai Colli Verona - Italy
Tel. +39 045 61 59 211

info.it@pil.lighting
www.performanceinlighting.com

- Consulte a la fábrica para otras temperaturas de color e índice de reproducción cromática
- Opción CLO (salida de luz constante) disponible. Consultar fábrica
- Design by SILVIA PAOLA PENNACCHIO
- Design by SILVIA PAOLA PENNACCHIO

Para promover la actualización constante de sus productos, PERFORMANCE iN LIGHTING se reserva el derecho de realizar cambios sin previo aviso. Por lo tanto, siempre se recomienda leer la última versión publicada en el sitio web www.performanceinlighting.com. Las salidas de lúmenes informados y los consumos de energía, incluidas las pérdidas, están sujetos a una tolerancia de +/-7%. A menos que se indique lo contrario, los valores se aplican a una temperatura ambiente de 25 °C. Los términos de garantía están disponibles en https://www.performanceinlighting.com/qr/company/led-warranty

For information:
PERFORMANCE iN LIGHTING S.p.A. Headquarters - Italy
Viale del Lavoro 9/11
37030 Colognola ai Colli Verona - Italy
Tel. +39 045 61 59 211

info.it@pil.lighting
www.performanceinlighting.com

Datos de producto

Grupo ETIM:	EG000027	**Clase ETIM:**	EC000062

Información general

Portalámpara:	LED	**Fuente de luz:**	LED
Flujo lumen nominal [lm]:	5431	**Flujo lumen real [lm]:**	4919
Potencia de luminaria [W]:	36 W	**Eficacia luminosa [lm/W]:**	137
CRI:	70	**Temperatura de color [K]:**	4000
Color / Acabado:	AN-96 / Antracita metalizado / Rugoso	**Grado de protección IP:**	IP66
Impact resistance / impact energy:	IK09 10J xx9	**Clase de protección:**	II
Óptica:	SR/100 - Vial	**Peso neto [kg]:**	7.612
Longitud global [mm]:	275	**Anchura global [mm]:**	690
Altura global [mm]:	131		

Características mecánicas

Forma:	Rectangular	**Material de la carcasa:**	Aluminio
Material del difusor:	Vidrio	**Test del hilo incandescente [°C]:**	650 °C
Área exposición lateral [m²]:	0.07	**Área exposición superior [m²]:**	0.17

Características eléctricas

Tipo de alimentación:	AC	**Tensión de entrada [V AC]:**	220/240
Frecuencia de entrada [Hz]:	50/60	**Factor de potencia / COS Φ:**	>0.9
Protección contra sobretensiones | Común [kV]:	8.000000	**Protección contra sobretensiones | Diferencial [kV]:**	10.000000
Corriente de arranque [A/µs]:	22 / 290	**C10 1.5 mm²:**	20
C16 2.5 mm²:	34	**B10 1.5 mm²:**	12
B16 2.5 mm²:	20		

Instalación

Ámbito de aplicación:	Iluminación exterior	**Tipo de instalación:**	Alumbrado vial
Temperatura ambiente min. [°C]:	-40	**Temperatura ambiente max. [°C]:**	50
Distancia min. del objeto iluminado [m]:	0.50		

Características de luz

MacAdam:	3	**Mantenimento flujo luminoso:**	L90B10@100000h
Distribución emisión luminosa:	Direct	**Clase de intensidad luminosa:**	G*4
Sin deslumbramiento luminoso (ULR = 0%):		**IPEA* (vial):**	A7+
IPEA* (grandes áreas, rotondas):	A8+	**IPEA* (peatonal/carril bici):**	A7+

Para promover la actualización constante de sus productos, PERFORMANCE iN LIGHTING se reserva el derecho de realizar cambios sin previo aviso. Por lo tanto, siempre se recomienda leer la última versión publicada en el sitio web www.performanceinlighting.com. Las salidas de lúmenes informados y los consumos de energía, incluidas las pérdidas, están sujetos a una tolerancia de +/-7%. A menos que se indique lo contrario, los valores se aplican a una temperatura ambiente de 25 °C. Los términos de garantía están disponibles en https://www.performanceinlighting.com/qr/company/led-warranty

For information:
PERFORMANCE iN LIGHTING S.p.A. Headquarters - Italy
Viale del Lavoro 9/11
37030 Colognola ai Colli Verona - Italy
Tel. +39 045 61 59 211

info.it@pil.lighting
www.performanceinlighting.com

IPEA* (áreas verdes):	A7+	**IPEA* (centro histórico):**	A11+

Para promover la actualización constante de sus productos, PERFORMANCE iN LIGHTING se reserva el derecho de realizar cambios sin previo aviso. Por lo tanto, siempre se recomienda leer la última versión publicada en el sitio web www.performanceinlighting.com. Las salidas de lúmenes informados y los consumos de energía, incluidas las pérdidas, están sujetos a una tolerancia de +/-7%. A menos que se indique lo contrario, los valores se aplican a una temperatura ambiente de 25 °C. Los términos de garantía están disponibles en https://www.performanceinlighting.com/qr/company/led-warranty

For information:
PERFORMANCE iN LIGHTING S.p.A. Headquarters - Italy
Viale del Lavoro 9/11
37030 Colognola ai Colli Verona - Italy
Tel. +39 045 61 59 211

info.it@pil.lighting
www.performanceinlighting.com

Datos fotométricos

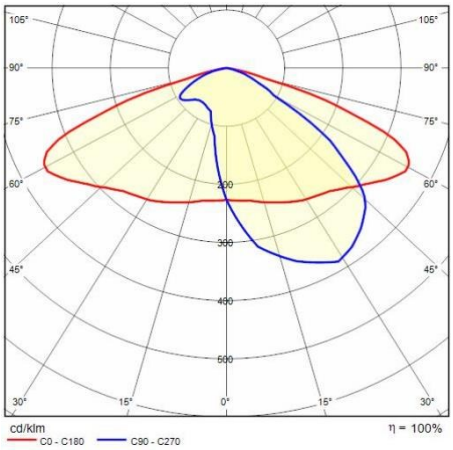

Accesorios opcionales

KYRO+



14077820

Juego de 10 adaptadores de goma para cables n°2 de Ø 8 mm



3102823

1 m cable H07RN-F 4x1,5 + conector

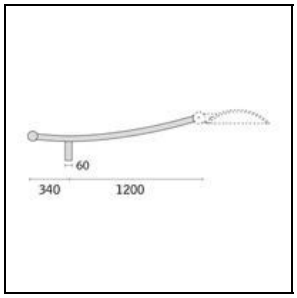

14077102

Brazo individual 1200 mm, con armadura para poste de Ø 60 mm, en tubo de acero galvanizado en caliente

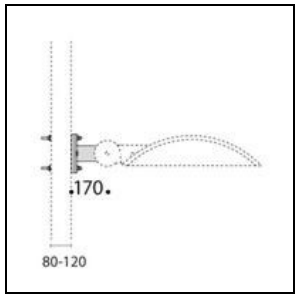

14081902

Soportes en acero galvanizado en caliente para la instalación singular en postes de Ø80 a Ø120mm, completos de tirantes y dados, para fijar una vez agujerado el poste

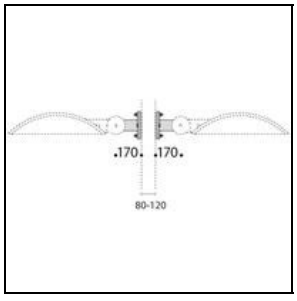

14084202

Soportes en acero galvanizado en caliente para la instalación doble en postes de Ø80 a Ø120mm, completos de tirantes y dados, para fijar una vez agujerado el poste

KYRO+ SOLUTION / KYRO+1

Para promover la actualización constante de sus productos, PERFORMANCE iN LIGHTING se reserva el derecho de realizar cambios sin previo aviso. Por lo tanto, siempre se recomienda leer la última versión publicada en el sitio web www.performanceinlighting.com. Las salidas de lúmenes informados y los consumos de energía, incluidas las pérdidas, están sujetos a una tolerancia de +/-7%. A menos que se indique lo contrario, los valores se aplican a una temperatura ambiente de 25 °C. Los términos de garantía están disponibles en https://www.performanceinlighting.com/qr/company/led-warranty

For information:
PERFORMANCE iN LIGHTING S.p.A. Headquarters - Italy
Viale del Lavoro 9/11
37030 Colognola ai Colli Verona - Italy
Tel. +39 045 61 59 211

info.it@pil.lighting
www.performanceinlighting.com

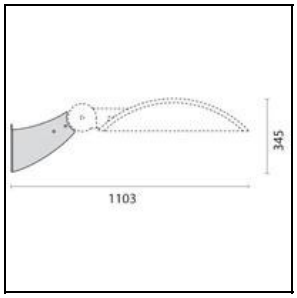

14077596

Soporte de pared L=310 mm (KYRO+1) acero pintado gris sabbiato con pintura poliester en polvo por catofóresis, después de fosfatado y cromado

AN-96 / Antracita metalizado

Para promover la actualización constante de sus productos, PERFORMANCE iN LIGHTING se reserva el derecho de realizar cambios sin previo aviso. Por lo tanto, siempre se recomienda leer la última versión publicada en el sitio web www.performanceinlighting.com. Las salidas de lúmenes informados y los consumos de energía, incluidas las pérdidas, están sujetos a una tolerancia de +/-7%. A menos que se indique lo contrario, los valores se aplican a una temperatura ambiente de 25 °C. Los términos de garantía están disponibles en https://www.performanceinlighting.com/qr/company/led-warranty

For information:
PERFORMANCE iN LIGHTING S.p.A. Headquarters - Italy
Viale del Lavoro 9/11
37030 Colognola ai Colli Verona - Italy
Tel. +39 045 61 59 211

info.it@pil.lighting
www.performanceinlighting.com