GYM+ 3

Código 3100005

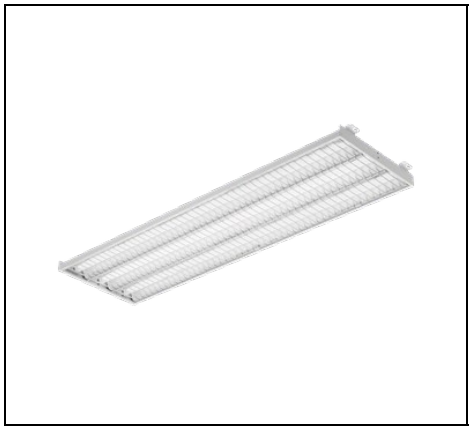



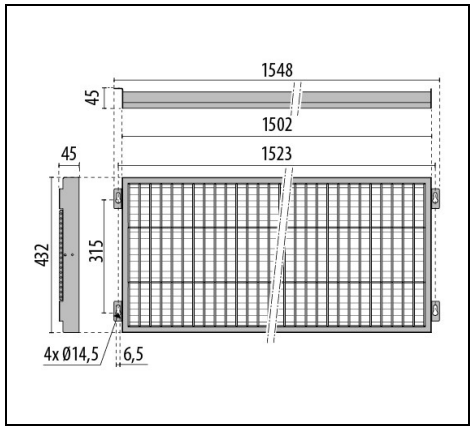

IP 20 | IK 10 | CLASS I

Description

Luminaria dotada de rejilla pintada en blanco, para la iluminación de gimnasios, compuesta por:
- Cuerpo de acero pintado
- Sistema óptico con difusor prismático integrado en PMMA de alta transmisión luminosa (>92%)
- Rejilla de protección reforzada (IK10) con cierre de seguridad
- Las versiones DA son versiones de doble encendido
- La versión GYM+ 3 de doble encendido permite tres niveles de encendido: encendido solo del LED central, encendido de dos lámparas LED laterales, encendido completo
- Disponibles versiones con driver ON-OFF y regulables DALI
- Montaje adosado al techo o suspensión mediante cadena de acero
- Posibilidad de rotación mediante el accesorio kit de rotación
- Conforme a DIN 18032-3 (Ball-Proof)

Para promover la actualización constante de sus productos, PERFORMANCE iN LIGHTING se reserva el derecho de realizar cambios sin previo aviso. Por lo tanto, siempre se recomienda leer la última versión publicada en el sitio web www.performanceinlighting.com. Las salidas de lúmenes informados y los consumos de energía, incluidas las pérdidas, están sujetos a una tolerancia de +/-7%. A menos que se indique lo contrario, los valores se aplican a una temperatura ambiente de 25 °C. Los términos de garantía están disponibles en https://www.performanceinlighting.com/qr/company/led-warranty

For information:
PERFORMANCE iN LIGHTING S.p.A. Headquarters - Italy
Viale del Lavoro 9/11
37030 Colognola ai Colli Verona - Italy
Tel. +39 045 61 59 211

info.it@pil.lighting
www.performanceinlighting.com

Datos de producto

Grupo ETIM:	EG000027	**Clase ETIM:**	EC002892

Información general

Portalámpara:	LED+LED	**Fuente de luz:**	LED LED
Flujo lumen nominal [lm]:	17136	**Flujo lumen real [lm]:**	16113
Potencia de luminaria [W]:	105 W + 55 W	**Eficacia luminosa [lm/W]:**	101
CRI:	80	**Temperatura de color [K]:**	4000
Color / Acabado:	WH-87 / Blanco / Brillante	**Grado de protección IP:**	IP20
Impact resistance / impact energy:	IK10 20J xx9	**Clase de protección:**	I
Óptica:	S/EW - Simétrica extra-ancha	**Peso neto [kg]:**	13.08
Longitud global [mm]:	1548	**Anchura global [mm]:**	432
Altura global [mm]:	45		

Características mecánicas

Forma:	Rectangular	**Material de la carcasa:**	Acero
Material del difusor:	Plástico	**Test del hilo incandescente [°C]:**	650 °C

Características eléctricas

Tipo de alimentación:	AC/DC	**Tensión de entrada [V AC]:**	220/240
Frecuencia de entrada [Hz]:	0/50/60	**Factor de potencia / COS Φ:**	>0.9
Tensión de entrada [V DC]:	176/276	**Corriente de arranque [A/µs]:**	140 / 146
C10 1.5 mm²:	6	**C16 2.5 mm²:**	10
B10 1.5 mm²:	4	**B16 2.5 mm²:**	6

Instalación

Ámbito de aplicación:	Iluminación interior	**Tipo de instalación:**	Gran altura
Temperatura ambiente min. [°C]:	-20	**Temperatura ambiente max. [°C]:**	25

Características de luz

MacAdam:	3	**Mantenimento flujo luminoso:**	L80B10@45000h
Distribución emisión luminosa:	Direct	**UGR máximo:**	22.0

Para promover la actualización constante de sus productos, PERFORMANCE iN LIGHTING se reserva el derecho de realizar cambios sin previo aviso. Por lo tanto, siempre se recomienda leer la última versión publicada en el sitio web www.performanceinlighting.com. Las salidas de lúmenes informados y los consumos de energía, incluidas las pérdidas, están sujetos a una tolerancia de +/-7%. A menos que se indique lo contrario, los valores se aplican a una temperatura ambiente de 25 °C. Los términos de garantía están disponibles en https://www.performanceinlighting.com/qr/company/led-warranty

For information:
PERFORMANCE iN LIGHTING S.p.A. Headquarters - Italy
Viale del Lavoro 9/11
37030 Colognola ai Colli Verona - Italy
Tel. +39 045 61 59 211

info.it@pil.lighting
www.performanceinlighting.com

Datos fotométricos

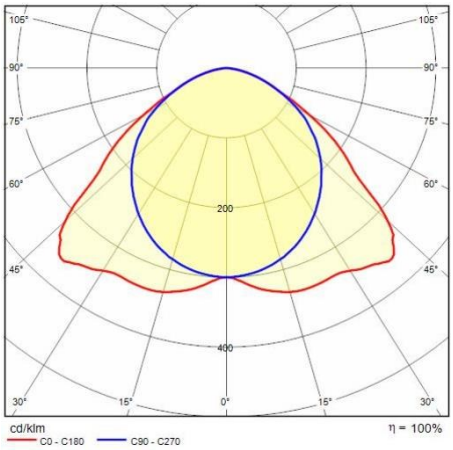

Accesorios opcionales

GYM

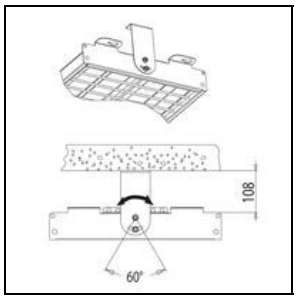

3100000

GYM+ rotación de kit

☐ WH-87 / Blanco

Para promover la actualización constante de sus productos, PERFORMANCE iN LIGHTING se reserva el derecho de realizar cambios sin previo aviso. Por lo tanto, siempre se recomienda leer la última versión publicada en el sitio web www.performanceinlighting.com. Las salidas de lúmenes informados y los consumos de energía, incluidas las pérdidas, están sujetos a una tolerancia de +/-7%. A menos que se indique lo contrario, los valores se aplican a una temperatura ambiente de 25 °C. Los términos de garantía están disponibles en https://www.performanceinlighting.com/qr/company/led-warranty

For information:
PERFORMANCE iN LIGHTING S.p.A. Headquarters - Italy
Viale del Lavoro 9/11
37030 Colognola ai Colli Verona - Italy
Tel. +39 045 61 59 211

info.it@pil.lighting
www.performanceinlighting.com