MASK+ M

Código 3100766





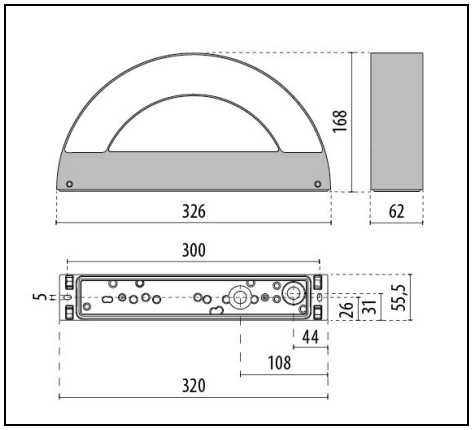

IP 65 | CLASS I | ULR<1 | CIEn°3>95 | CE | EAC | UKCA

Description

Luminaria LED de pared, compuesta por:
- Cuerpo de aluminio fundido bajo presión pintado con pintura en polvo de poliéster ISO 9227/12944 - ISO 9223 (C5)
- Difusor de vidrio pintado en su interior para crear una luz homogénea y difusa
- Junta de silicona anti-envejecimiento
- Disponibles versiones de un solo haz M, y de doble haz B
- Las versiones M, de un solo haz, utilizan una fuente luminosa, con emisiones ascendentes o descendentes
- Luminaria equipada con alimentador
- Tornillos de anclaje de acero inoxidable
- Versión EM/1P sirven al mismo tiempo como emergencia y de iluminación general (1h)
- Balasto electrónico DALI. Contactar con la Empresa
- Design by ROBERTO FIORATO
- Design by ROBERTO FIORATO

Para promover la actualización constante de sus productos, PERFORMANCE iN LIGHTING se reserva el derecho de realizar cambios sin previo aviso. Por lo tanto, siempre se recomienda leer la última versión publicada en el sitio web www.performanceinlighting.com. Las salidas de lúmenes informados y los consumos de energía, incluidas las pérdidas, están sujetos a una tolerancia de +/-7%. A menos que se indique lo contrario, los valores se aplican a una temperatura ambiente de 25 °C. Los términos de garantía están disponibles en https://www.performanceinlighting.com/qr/company/led-warranty

For information:
PERFORMANCE iN LIGHTING S.p.A. Headquarters - Italy
Viale del Lavoro 9/11
37030 Colognola ai Colli Verona - Italy
Tel. +39 045 61 59 211

info.it@pil.lighting
www.performanceinlighting.com

Datos de producto

Grupo ETIM:	EG000027	**Clase ETIM:**	EC001745

Información general

Portalámpara:	LED	**Fuente de luz:**	LED
Flujo lumen nominal [lm]:	1668	**Flujo lumen real [lm]:**	971
Potencia de luminaria [W]:	12.5 W	**Eficacia luminosa [lm/W]:**	78
CRI:	80	**Temperatura de color [K]:**	4000
Color / Acabado:	WH-87 / Blanco / Rugoso	**Grado de protección IP:**	IP65
Impact resistance / impact energy:	IK06 1J xx3	**Clase de protección:**	I
Óptica:	S/EW - Simétrica extra-ancha	**Peso neto [kg]:**	2.38
Longitud global [mm]:	326	**Anchura global [mm]:**	168
Altura global [mm]:	62		

Características mecánicas

Forma:	Rectangular	**Material de la carcasa:**	Aluminio
Material del difusor:	Vidrio	**Test del hilo incandescente [°C]:**	750 °C

Características eléctricas

Tipo de alimentación:	AC	**Tensión de entrada [V AC]:**	100/277
Frecuencia de entrada [Hz]:	50/60	**Factor de potencia / COS Φ:**	>0.9
Corriente de arranque [A/µs]:	17 / 35	**C10 1.5 mm^2:**	28
C16 2.5 mm^2:	46	**B10 1.5 mm^2:**	28
B16 2.5 mm^2:	46		

Instalación

Ámbito de aplicación:	Iluminación exterior	**Tipo de instalación:**	Iluminación exterior de pared
Temperatura ambiente min. [°C]:	-20	**Temperatura ambiente max. [°C]:**	35

Características de luz

MacAdam:	3	**Mantenimento flujo luminoso:**	L70B10@50000h
Distribución emisión luminosa:	Direct	**Sin deslumbramiento luminoso (ULR = 0%):**	

Para promover la actualización constante de sus productos, PERFORMANCE iN LIGHTING se reserva el derecho de realizar cambios sin previo aviso. Por lo tanto, siempre se recomienda leer la última versión publicada en el sitio web www.performanceinlighting.com. Las salidas de lúmenes informados y los consumos de energía, incluidas las pérdidas, están sujetos a una tolerancia de +/-7%. A menos que se indique lo contrario, los valores se aplican a una temperatura ambiente de 25 °C. Los términos de garantía están disponibles en https://www.performanceinlighting.com/qr/company/led-warranty

For information:
PERFORMANCE iN LIGHTING S.p.A. Headquarters - Italy
Viale del Lavoro 9/11
37030 Colognola ai Colli Verona - Italy
Tel. +39 045 61 59 211

info.it@pil.lighting
www.performanceinlighting.com

Datos fotométricos

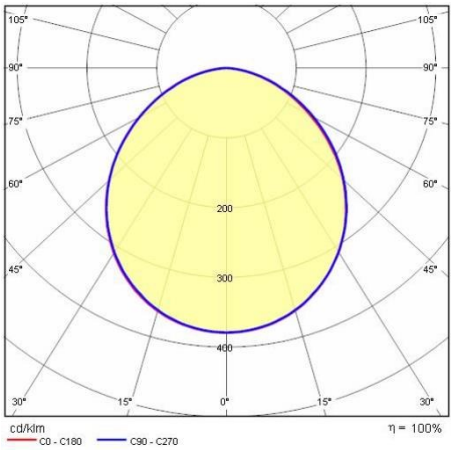

Para promover la actualización constante de sus productos, PERFORMANCE iN LIGHTING se reserva el derecho de realizar cambios sin previo aviso. Por lo tanto, siempre se recomienda leer la última versión publicada en el sitio web www.performanceinlighting.com. Las salidas de lúmenes informados y los consumos de energía, incluidas las pérdidas, están sujetos a una tolerancia de +/-7%. A menos que se indique lo contrario, los valores se aplican a una temperatura ambiente de 25 °C. Los términos de garantía están disponibles en https://www.performanceinlighting.com/qr/company/led-warranty

For information:
PERFORMANCE iN LIGHTING S.p.A. Headquarters - Italy
Viale del Lavoro 9/11
37030 Colognola ai Colli Verona - Italy
Tel. +39 045 61 59 211

info.it@pil.lighting
www.performanceinlighting.com