date: 25/11/2026

INSERT+ 3 A26/W

Código 3100882





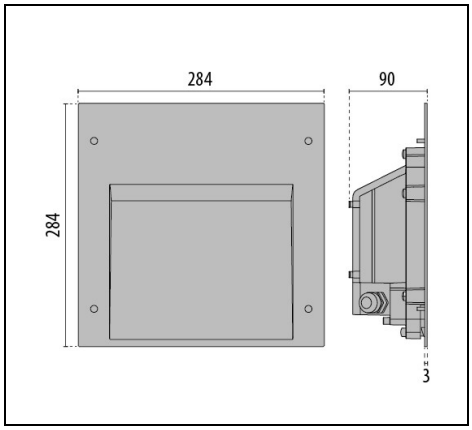

IP 66 | IK 10 | CLASS I | QUICK

Description

Luminarias de interior y exterior para empotrar en paredes sólidas y huecas para iluminación general, constituidas por:
- Cuerpo y anillo de aluminio fundido a presión, pintado ISO 9227/12944 - ISO 9223 (C5)
- Difusor de vidrio transparente, templado (versiones A26/W)
- Difusor de vidrio plano satinado por la cara interna
- Junta de silicona anti-envejecimiento
- Conexión eléctrica externa mediante toma rápida estanca (QUICK), precableado en fabrica
- Conector eléctrico para cables Ø 7 - Ø 12 mm
- Luminaria equipada con alimentador
- Tornillos de anclaje de acero inoxidable
- Caja de empotrar se suministra por separado
- Luminaria suministrada precableada con 0,5 m H07RN-F
- Disponible como accesorio Kit antivandandalismo
- Disponibles, como accesorios, conectores para cableado en cascada. Los conectores son compatibles con cables de Ø 7 - Ø 10,5 mm y de Ø 14 - Ø 17 mm

Para promover la actualización constante de sus productos, PERFORMANCE iN LIGHTING se reserva el derecho de realizar cambios sin previo aviso. Por lo tanto, siempre se recomienda leer la última versión publicada en el sitio web www.performanceinlighting.com. Las salidas de lúmenes informados y los consumos de energía, incluidas las pérdidas, están sujetos a una tolerancia de +/-7%. A menos que se indique lo contrario, los valores se aplican a una temperatura ambiente de 25 °C. Los términos de garantía están disponibles en https://www.performanceinlighting.com/qr/company/led-warranty

For information:
PERFORMANCE iN LIGHTING S.p.A. Headquarters - Italy
Viale del Lavoro 9/11
37030 Colognola ai Colli Verona - Italy
Tel. +39 045 61 59 211

info.it@pil.lighting
www.performanceinlighting.com

Datos de producto

Grupo ETIM:	EG000027	**Clase ETIM:**	EC002892

Información general

Portalámpara:	LED	**Fuente de luz:**	LED
Flujo lumen nominal [lm]:	3585	**Flujo lumen real [lm]:**	1399
Potencia de luminaria [W]:	26 W	**Eficacia luminosa [lm/W]:**	54
CRI:	70	**Temperatura de color [K]:**	4000
Color / Acabado:	AN-96 / Antracita metalizado / Rugoso	**Grado de protección IP:**	IP66
Impact resistance / impact energy:	IK10 20J xx9	**Clase de protección:**	I
Óptica:	A26/W - Asimétrica ancha	**Peso neto [kg]:**	2.004
Longitud global [mm]:	284	**Anchura global [mm]:**	90
Altura global [mm]:	284		

Características mecánicas

Forma:	Cuadrado 150 ≤ x ≤ 300 mm	**Material de la carcasa:**	Aluminio
Material del difusor:	Vidrio		

Características eléctricas

Tipo de alimentación:	AC	**Tensión de entrada [V AC]:**	220/240
Frecuencia de entrada [Hz]:	50/60	**Factor de potencia / COS Φ:**	>0.9
Corriente de arranque [A/µs]:	5 / 70	**C10 1.5 mm²:**	41
C16 2.5 mm²:	66	**B10 1.5 mm²:**	27
B16 2.5 mm²:	44		

Instalación

Ámbito de aplicación:	Iluminación exterior	**Tipo de instalación:**	Iluminación de paso
Temperatura ambiente min. [°C]:	-20	**Temperatura ambiente max. [°C]:**	35

Características de luz

MacAdam:	5	**Mantenimento flujo luminoso:**	L80B10@125000h
Distribución emisión luminosa:	Direct		

Para promover la actualización constante de sus productos, PERFORMANCE iN LIGHTING se reserva el derecho de realizar cambios sin previo aviso. Por lo tanto, siempre se recomienda leer la última versión publicada en el sitio web www.performanceinlighting.com. Las salidas de lúmenes informados y los consumos de energía, incluidas las pérdidas, están sujetos a una tolerancia de +/-7%. A menos que se indique lo contrario, los valores se aplican a una temperatura ambiente de 25 °C. Los términos de garantía están disponibles en https://www.performanceinlighting.com/qr/company/led-warranty

For information:
PERFORMANCE iN LIGHTING S.p.A. Headquarters - Italy
Viale del Lavoro 9/11
37030 Colognola ai Colli Verona - Italy
Tel. +39 045 61 59 211

info.it@pil.lighting
www.performanceinlighting.com

Datos fotométricos

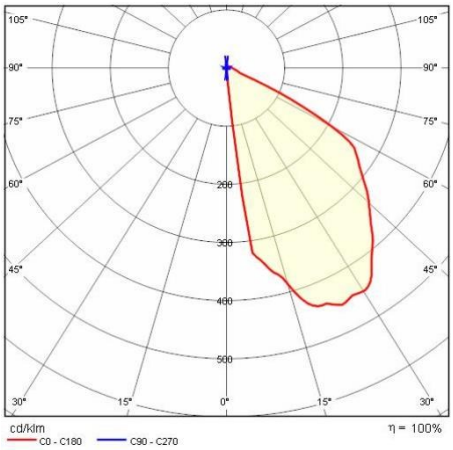

Accesorios necesarios

INSERT+3



3100883

Caja de empotrar INSERT+3

INOX / Inox

Accesorios opcionales

INSERT+ 3



3100992

Tornillos de cierre en acero inoxidable, anti-vandalismo



310495

Kit derivación Y 3 VÍAS Ø 14-17 mm IP 68

Para promover la actualización constante de sus productos, PERFORMANCE iN LIGHTING se reserva el derecho de realizar cambios sin previo aviso. Por lo tanto, siempre se recomienda leer la última versión publicada en el sitio web www.performanceinlighting.com. Las salidas de lúmenes informados y los consumos de energía, incluidas las pérdidas, están sujetos a una tolerancia de +/-7%. A menos que se indique lo contrario, los valores se aplican a una temperatura ambiente de 25 °C. Los términos de garantía están disponibles en https://www.performanceinlighting.com/qr/company/led-warranty

For information:
PERFORMANCE iN LIGHTING S.p.A. Headquarters - Italy
Viale del Lavoro 9/11
37030 Colognola ai Colli Verona - Italy
Tel. +39 045 61 59 211

info.it@pil.lighting
www.performanceinlighting.com

date: 25/11/2026



310496

Kit derivación Y 3 VÍAS Ø 7-10.5 mm IP 68

Para promover la actualización constante de sus productos, PERFORMANCE iN LIGHTING se reserva el derecho de realizar cambios sin previo aviso. Por lo tanto, siempre se recomienda leer la última versión publicada en el sitio web www.performanceinlighting.com. Las salidas de lúmenes informados y los consumos de energía, incluidas las pérdidas, están sujetos a una tolerancia de +/-7%. A menos que se indique lo contrario, los valores se aplican a una temperatura ambiente de 25 °C. Los términos de garantía están disponibles en https://www.performanceinlighting.com/qr/company/led-warranty

For information:
PERFORMANCE iN LIGHTING S.p.A. Headquarters - Italy
Viale del Lavoro 9/11
37030 Colognola ai Colli Verona - Italy
Tel. +39 045 61 59 211

info.it@pil.lighting
www.performanceinlighting.com