PERFORMANCE iN LIGHTING | powered by GEWISS

LAMA+ MINI S/W

Codice 3101192

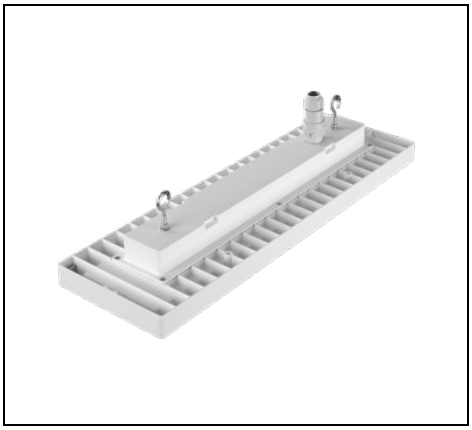

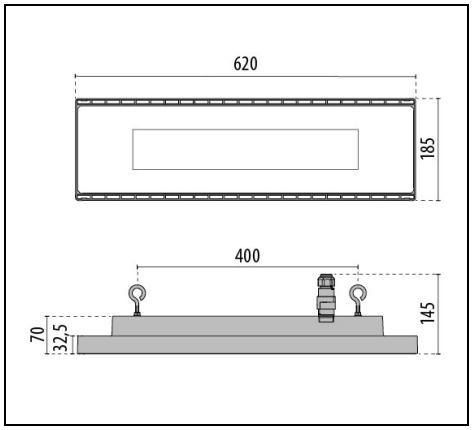

IP 66 | CLASS I | ≤-40°C | QUICK | DALI

Descrizione

Apparecchio LED a sospensione per l'illuminazione industriale, per interni ed esterni, costituito da:
- Corpo e coperchio in alluminio pressofuso verniciato polveri poliestere previo trattamento di conversione chimica superficiale ISO 9227/12944 - ISO 9223 (C5)
- Diffusore in vetro piano extrachiaro di sicurezza temprato
- Gruppo ottico costituito da lenti in tecnopolimero ad elevata trasmittanza della luce
- Guarnizione in silicone anti-invecchiamento ad elevata capacità di ritorno elastico
- Connessione elettrica tramite connettore rapido presa-spina esterno IP66, completo di cavo, che consente la connessione alla rete senza aprire il corpo illuminante, realizzato in PA66 con contatti in ottone argentato, per cavi Ø 9 - Ø 12 mm
- Ganci di sospensione in acciaio zincato
- Viteria di chiusura in acciaio inox
- Molle di chiusura del vetro in acciaio inox
- Apparecchio completo di alimentatore
- Design by ROBERTO FIORATO

Al fine di favorire un costante aggiornamento dei propri prodotti , PERFORMANCE iN LIGHTING si riserva il diritto di apportare modifiche senza preavviso. Si invita pertanto a prendere visione dell'ultima versione pubblicata sul sito www.performanceinlighting.com. Flusso luminoso e potenza elettrica sono soggetti ad una tolleranza di +/-7% rispetto al valore indicato. Salvo diversa indicazione, i valori si riferiscono a una temperatura ambiente di 25 ° C. I termini di garanzia sono consultabili all'indirizzo https://www.performanceinlighting.com/qr/company/led-warranty

For information:
PERFORMANCE iN LIGHTING S.p.A. Headquarters - Italy
Viale del Lavoro 9/11
37030 Colognola ai Colli Verona - Italy
Tel. +39 045 61 59 211

info.it@pil.lighting
www.performanceinlighting.com

PERFORMANCE iN LIGHTING | powered by GEWISS

Dati di prodotto

Gruppo ETIM:	EG000027	**Classe ETIM:**	EC001716

Informazioni generali

Attacco:	LED	**Sorgente luminosa:**	LED
Flusso Sorgente [lm]:	16732	**Flusso apparecchio [lm]:**	13921.90
Potenza apparecchio [W]:	101 W	**Efficienza luminosa [lm/W]:**	138
CRI:	80	**Temperatura colore [K]:**	4000
Colore / Finitura:	WH-87 / Bianco / Goffrato	**Grado di protezione IP:**	IP66
IK-J-xxIP:	IK06 1J xx3	**Classe di protezione:**	I
Ottica:	S/W - Simmetrica diffondente	**Peso netto [kg]:**	4.333
Lunghezza complessiva [mm]:	620	**Larghezza complessiva [mm]:**	185
Altezza complessiva [mm]:	145		

Caratteristiche meccaniche

Forma:	Rettangolare	**Materiale del corpo:**	Alluminio
Materiale del diffusore:	Vetro		

Caratteristiche elettriche

Tipo di alimentazione:	AC/DC	**Tensione di alimentazione [V AC]:**	220/240
Frequenza di alimentazione [Hz]:	0/50/60	**Fattore di potenza / COS Φ:**	>0.9
Tensione di alimentazione [V DC]:	168/275	**Surge | Modo comune [kV]:**	4.000000
Corrente di spunto [A/µs]:	5 / 760	**C10 1.5 mm²:**	12
C16 2.5 mm²:	20	**B10 1.5 mm²:**	7
B16 2.5 mm²:	12		

Installazione

Ambito di applicazione:	Indoor	**Tipo di montaggio:**	Sospensioni industriali
Temperatura ambiente min. [°C]:	-40	**Temperatura ambiente max. [°C]:**	35
Distanza min. dall'oggetto illuminato [m]:	0.50		

Caratteristiche della luce

MacAdam:	3	**Mantenimento flusso luminoso:**	L90B10@100000h
Distribuzione emissione luminosa:	Direct		

Al fine di favorire un costante aggiornamento dei propri prodotti , PERFORMANCE iN LIGHTING si riserva il diritto di apportare modifiche senza preavviso. Si invita pertanto a prendere visione dell'ultima versione pubblicata sul sito www.performanceinlighting.com. Flusso luminoso e potenza elettrica sono soggetti ad una tolleranza di +/-7% rispetto al valore indicato. Salvo diversa indicazione, i valori si riferiscono a una temperatura ambiente di 25 ° C. I termini di garanzia sono consultabili all'indirizzo https://www.performanceinlighting.com/qr/company/led-warranty

For information:
PERFORMANCE iN LIGHTING S.p.A. Headquarters - Italy
Viale del Lavoro 9/11
37030 Colognola ai Colli Verona - Italy
Tel. +39 045 61 59 211

info.it@pil.lighting
www.performanceinlighting.com

Dati fotometrici

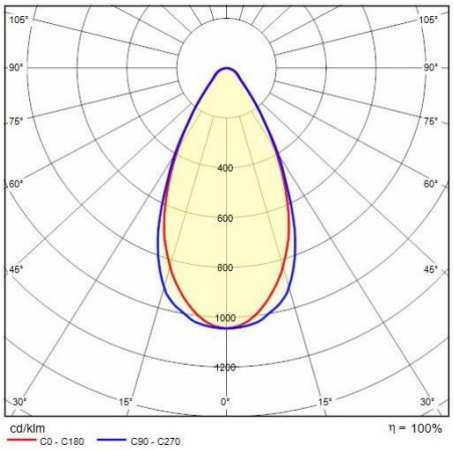

Al fine di favorire un costante aggiornamento dei propri prodotti , PERFORMANCE iN LIGHTING si riserva il diritto di apportare modifiche senza preavviso. Si invita pertanto a prendere visione dell'ultima versione pubblicata sul sito www.performanceinlighting.com. Flusso luminoso e potenza elettrica sono soggetti ad una tolleranza di +/-7% rispetto al valore indicato. Salvo diversa indicazione, i valori si riferiscono a una temperatura ambiente di 25 ° C. I termini di garanzia sono consultabili all'indirizzo https://www.performanceinlighting.com/qr/company/led-warranty

For information:
PERFORMANCE iN LIGHTING S.p.A. Headquarters - Italy
Viale del Lavoro 9/11
37030 Colognola ai Colli Verona - Italy
Tel. +39 045 61 59 211

info.it@pil.lighting
www.performanceinlighting.com