# LAMA+ MINI S/W

## Código 3101193



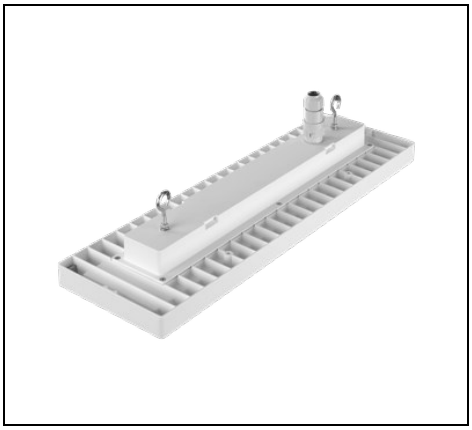

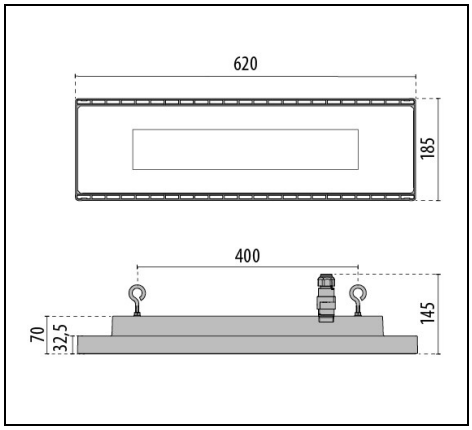


IP 66 | CLASS I | ≤-40°C | QUICK | DALI

### Description

Luminaria LED de suspensión para la iluminación industrial, para interior y exterior, compuesta por:
- Cuerpo y cubierta de aluminio fundido a presión con recubrimiento en polvo de poliéster previo tratamiento de conversión química superficial ISO 9227/12944 - ISO 9223 (C5)
- Difusor de vidrio plano extra-claro de seguridad templado
- El difusor está fijado de forma inamovible al cuerpo mediante un sellador de silicona de alta temperatura
- Bloque óptico provisto de lentes en tecnopolímero con elevada transmisibilidad de la luz
- Conexión eléctrica mediante conector rápido de enchufe-clavija externo IP66 que permite la conexión a la red sin abrir el cuerpo iluminante, realizado en PA66 con contactos de cobre plateado, para cables Ø 9 – Ø 12 mm
- Juntas de silicona anti-envejecimiento, con elevada capacidad de retorno elástico
- Ganchos de suspensión en acero galvanizado
- Tornillos de anclaje de acero inoxidable
- Muelles de cierre del vidrio en acero inoxidable
- Las versiones EM tienen un dispositivo de emergencia con una autonomía de 1 hora, y pueden utilizarse como iluminación general o como emergencia
- Disponibles versiones con driver ON-OFF y regulables DALI
- Design by ROBERTO FIORATO

Para promover la actualización constante de sus productos, PERFORMANCE iN LIGHTING se reserva el derecho de realizar cambios sin previo aviso. Por lo tanto, siempre se recomienda leer la última versión publicada en el sitio web www.performanceinlighting.com. Las salidas de lúmenes informados y los consumos de energía, incluidas las pérdidas, están sujetos a una tolerancia de +/-7%. A menos que se indique lo contrario, los valores se aplican a una temperatura ambiente de 25 °C. Los términos de garantía están disponibles en https://www.performanceinlighting.com/qr/company/led-warranty

For information:
**PERFORMANCE iN LIGHTING S.p.A. Headquarters - Italy**
Viale del Lavoro 9/11
37030 Colognola ai Colli Verona - Italy
Tel. +39 045 61 59 211

**info.it@pil.lighting**
www.performanceinlighting.com

## Datos de producto

| | | | |
|---|---|---|---|
| **Grupo ETIM:** | EG000027 | **Clase ETIM:** | EC001716 |

## Información general

| | | | |
|---|---|---|---|
| **Portalámpara:** | LED | **Fuente de luz:** | LED |
| **Flujo lumen nominal [lm]:** | 12479 | **Flujo lumen real [lm]:** | 10636.50 |
| **Potencia de luminaria [W]:** | 72 W | **Eficacia luminosa [lm/W]:** | 148 |
| **CRI:** | 80 | **Temperatura de color [K]:** | 4000 |
| **Color / Acabado:** | WH-87 / Blanco / Rugoso | **Grado de protección IP:** | IP66 |
| **Impact resistance / impact energy:** | IK06 1J xx3 | **Clase de protección:** | I |
| **Óptica:** | S/W - Simétrica ancha | **Peso neto [kg]:** | 4.333 |
| **Longitud global [mm]:** | 620 | **Anchura global [mm]:** | 185 |
| **Altura global [mm]:** | 145 | | |

## Características mecánicas

| | | | |
|---|---|---|---|
| **Forma:** | Rectangular | **Material de la carcasa:** | Aluminio |
| **Material del difusor:** | Vidrio | | |

## Características eléctricas

| | | | |
|---|---|---|---|
| **Tipo de alimentación:** | AC/DC | **Tensión de entrada [V AC]:** | 220/240 |
| **Frecuencia de entrada [Hz]:** | 0/50/60 | **Factor de potencia / COS Φ:** | >0.9 |
| **Tensión de entrada [V DC]:** | 168/275 | **Protección contra sobretensiones \| Común [kV]:** | 4.000000 |
| **Corriente de arranque [A/µs]:** | 5 / 1000 | **C10 1.5 mm²:** | 25 |
| **C16 2.5 mm²:** | 40 | **B10 1.5 mm²:** | 15 |
| **B16 2.5 mm²:** | 24 | | |

## Instalación

| | | | |
|---|---|---|---|
| **Ámbito de aplicación:** | Iluminación interior | **Tipo de instalación:** | Gran altura |
| **Temperatura ambiente min. [°C]:** | -40 | **Temperatura ambiente max. [°C]:** | 45 |
| **Distancia min. del objeto iluminado [m]:** | 0.50 | | |

## Características de luz

| | | | |
|---|---|---|---|
| **MacAdam:** | 3 | **Mantenimento flujo luminoso:** | L90B10@100000h |
| **Distribución emisión luminosa:** | Direct | | |

Para promover la actualización constante de sus productos, PERFORMANCE iN LIGHTING se reserva el derecho de realizar cambios sin previo aviso. Por lo tanto, siempre se recomienda leer la última versión publicada en el sitio web www.performanceinlighting.com. Las salidas de lúmenes informados y los consumos de energía, incluidas las pérdidas, están sujetos a una tolerancia de +/-7%. A menos que se indique lo contrario, los valores se aplican a una temperatura ambiente de 25 °C. Los términos de garantía están disponibles en https://www.performanceinlighting.com/qr/company/led-warranty

For information:
**PERFORMANCE iN LIGHTING S.p.A. Headquarters - Italy**
Viale del Lavoro 9/11
37030 Colognola ai Colli Verona - Italy
Tel. +39 045 61 59 211

**info.it@pil.lighting**
www.performanceinlighting.com

date: 18/11/2026

## Datos fotométricos

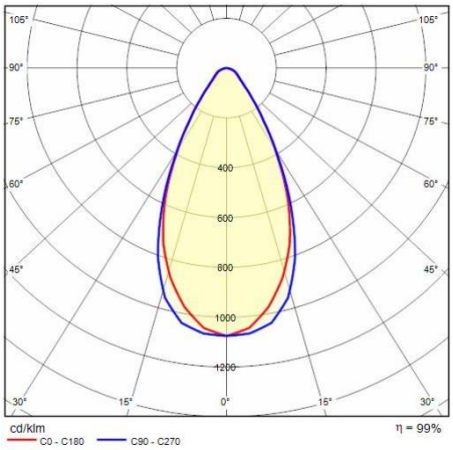


Para promover la actualización constante de sus productos, PERFORMANCE iN LIGHTING se reserva el derecho de realizar cambios sin previo aviso. Por lo tanto, siempre se recomienda leer la última versión publicada en el sitio web www.performanceinlighting.com. Las salidas de lúmenes informados y los consumos de energía, incluidas las pérdidas, están sujetos a una tolerancia de +/-7%. A menos que se indique lo contrario, los valores se aplican a una temperatura ambiente de 25 °C. Los términos de garantía están disponibles en https://www.performanceinlighting.com/qr/company/led-warranty

For information:
**PERFORMANCE iN LIGHTING S.p.A. Headquarters - Italy**
Viale del Lavoro 9/11
37030 Colognola ai Colli Verona - Italy
Tel. +39 045 61 59 211

**info.it@pil.lighting**
www.performanceinlighting.com