HEDO+ C/EW

Código 3104683





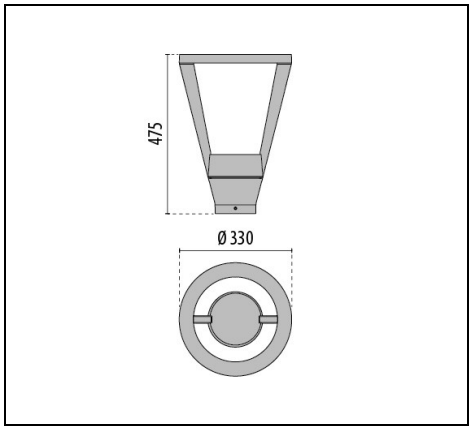



Description

Luminaria para exteriores, para instalar en la parte superior del poste, constituida por:
- Cuerpo de aluminio fundido a presión pintado con pintura en polvo de poliéster con previo tratamiento de conversión química ISO 9227/12944 - ISO 9223 (C5)
- Fijación al poste de aluminio fundido a presión pintado idóneo para poste Ø 60 / 76 mm
- Difusor de vidrio plano microprismático serigrafiado en el interior
- Juntas de silicona anti-envejecimiento, con elevada capacidad de retorno elástico
- Conexión eléctrica mediante conector rápido de enchufe-clavija externo IP66 que permite la conexión a la red sin abrir el cuerpo iluminante, realizado en PA66 con contactos de cobre plateado, para cables Ø 9 – Ø 12 mm
- Cumple con las normas UNI 10819 sobre contaminación lumínica
- Tornillos de anclaje de acero inoxidable
- Equipado con dispositivo adicional de protección contra las sobretensiones de red hasta 10 kV (CM/DM)
- Consulte a la fábrica para otras temperaturas de color e índice de reproducción cromática
- Design by ROBERTO FIORATO
- Design by ROBERTO FIORATO

Para promover la actualización constante de sus productos, PERFORMANCE iN LIGHTING se reserva el derecho de realizar cambios sin previo aviso. Por lo tanto, siempre se recomienda leer la última versión publicada en el sitio web www.performanceinlighting.com. Las salidas de lúmenes informados y los consumos de energía, incluidas las pérdidas, están sujetos a una tolerancia de +/-7%. A menos que se indique lo contrario, los valores se aplican a una temperatura ambiente de 25 °C. Los términos de garantía están disponibles en https://www.performanceinlighting.com/qr/company/led-warranty

For information:
PERFORMANCE iN LIGHTING S.p.A. Headquarters - Italy
Viale del Lavoro 9/11
37030 Colognola ai Colli Verona - Italy
Tel. +39 045 61 59 211

info.it@pil.lighting
www.performanceinlighting.com

Datos de producto

Grupo ETIM:	EG000027	**Clase ETIM:**	EC000062

Información general

Portalámpara:	LED	**Fuente de luz:**	LED
Flujo lumen nominal [lm]:	3150	**Flujo lumen real [lm]:**	2080
Potencia de luminaria [W]:	23 W	**Eficacia luminosa [lm/W]:**	90
CRI:	80	**Temperatura de color [K]:**	3000
Color / Acabado:	AN-96 / Antracita metalizado / Rugoso	**Grado de protección IP:**	IP65
Impact resistance / impact energy:	IK09 17J xx7	**Clase de protección:**	I
Óptica:	C/EW - Circular extra-ancha	**Peso neto [kg]:**	3.9
Diámetro global [mm]:	330	**Altura global [mm]:**	475

Características mecánicas

Forma:	Redondo ≥ 300 mm	**Material de la carcasa:**	Aluminio
Material del difusor:	Vidrio	**Área exposición frontal [m²]:**	0.07
Área exposición lateral [m²]:	0.07	**Área exposición superior [m²]:**	0.06

Características eléctricas

Tipo de alimentación:	AC	**Tensión de entrada [V AC]:**	220/240
Frecuencia de entrada [Hz]:	50/60	**Factor de potencia / COS Φ:**	>0.9
Protección contra sobretensiones | Común [kV]:	10.000000	**Protección contra sobretensiones | Diferencial [kV]:**	10.000000
Corriente de arranque [A/µs]:	7 / 25	**C10 1.5 mm²:**	45
C16 2.5 mm²:	74	**B10 1.5 mm²:**	27
B16 2.5 mm²:	44		

Instalación

Ámbito de aplicación:	Iluminación exterior	**Tipo de instalación:**	Alumbrado urbano
Temperatura ambiente min. [°C]:	-20	**Temperatura ambiente max. [°C]:**	50
Distancia min. del objeto iluminado [m]:	1.00		

Características de luz

MacAdam:	5	**Mantenimento flujo luminoso:**	L90B10@110000h
Distribución emisión luminosa:	Direct	**Clase de intensidad luminosa:**	G*6
Sin deslumbramiento luminoso (ULR = 0%):		**IPEA* (vial):**	A+
IPEA* (grandes áreas, rotondas):	A+	**IPEA* (peatonal/carril bici):**	A+
IPEA* (áreas verdes):	A+	**IPEA* (centro histórico):**	A4+

Para promover la actualización constante de sus productos, PERFORMANCE iN LIGHTING se reserva el derecho de realizar cambios sin previo aviso. Por lo tanto, siempre se recomienda leer la última versión publicada en el sitio web www.performanceinlighting.com. Las salidas de lúmenes informados y los consumos de energía, incluidas las pérdidas, están sujetos a una tolerancia de +/-7%. A menos que se indique lo contrario, los valores se aplican a una temperatura ambiente de 25 °C. Los términos de garantía están disponibles en https://www.performanceinlighting.com/qr/company/led-warranty

For information:
PERFORMANCE iN LIGHTING S.p.A. Headquarters - Italy
Viale del Lavoro 9/11
37030 Colognola ai Colli Verona - Italy
Tel. +39 045 61 59 211

info.it@pil.lighting
www.performanceinlighting.com

Datos fotométricos

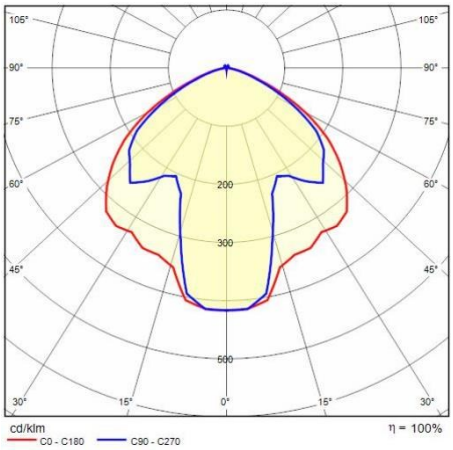

Para promover la actualización constante de sus productos, PERFORMANCE iN LIGHTING se reserva el derecho de realizar cambios sin previo aviso. Por lo tanto, siempre se recomienda leer la última versión publicada en el sitio web www.performanceinlighting.com. Las salidas de lúmenes informados y los consumos de energía, incluidas las pérdidas, están sujetos a una tolerancia de +/-7%. A menos que se indique lo contrario, los valores se aplican a una temperatura ambiente de 25 °C. Los términos de garantía están disponibles en https://www.performanceinlighting.com/qr/company/led-warranty

For information:
PERFORMANCE iN LIGHTING S.p.A. Headquarters - Italy
Viale del Lavoro 9/11
37030 Colognola ai Colli Verona - Italy
Tel. +39 045 61 59 211

info.it@pil.lighting
www.performanceinlighting.com