# GYM+ 2

## Código 3107127

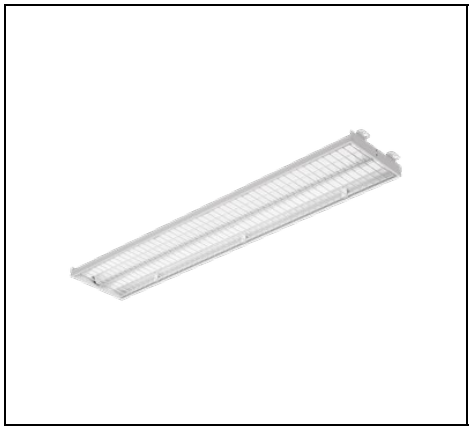



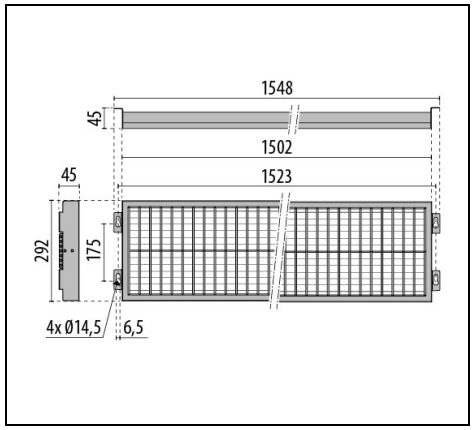


IP 20 | IK 10 | CLASS I | ≤-40°C | SPD 10kV | CE | EAC | UKCA

### Description

Luminaria dotada de rejilla pintada en blanco, para la iluminación de gimnasios, compuesta por:

- Cuerpo de acero pintado
- Sistema óptico con difusor prismático integrado en PMMA de alta transmisión luminosa (>92%)
- Rejilla de protección reforzada (IK10) con cierre de seguridad
- Las versiones DA son versiones de doble encendido
- La versión GYM+ 3 de doble encendido permite tres niveles de encendido: encendido solo del LED central, encendido de dos lámparas LED laterales, encendido completo
- Disponibles versiones con driver ON-OFF y regulables DALI
- Montaje adosado al techo o suspensión mediante cadena de acero
- Posibilidad de rotación mediante el accesorio kit de rotación
- Conforme a DIN 18032-3 (Ball-Proof)

Para promover la actualización constante de sus productos, PERFORMANCE iN LIGHTING se reserva el derecho de realizar cambios sin previo aviso. Por lo tanto, siempre se recomienda leer la última versión publicada en el sitio web www.performanceinlighting.com. Las salidas de lúmenes informados y los consumos de energía, incluidas las pérdidas, están sujetos a una tolerancia de +/-7%. A menos que se indique lo contrario, los valores se aplican a una temperatura ambiente de 25 °C. Los términos de garantía están disponibles en https://www.performanceinlighting.com/qr/company/led-warranty

For information:
**PERFORMANCE iN LIGHTING S.p.A. Headquarters - Italy**
Viale del Lavoro 9/11
37030 Colognola ai Colli Verona - Italy
Tel. +39 045 61 59 211

**info.it@pil.lighting**
www.performanceinlighting.com

## Datos de producto

| | | | |
|---|---|---|---|
| **Grupo ETIM:** | EG000027 | **Clase ETIM:** | EC002892 |

## Información general

| | | | |
|---|---|---|---|
| **Portalámpara:** | LED | **Fuente de luz:** | LED |
| **Flujo lumen nominal [lm]:** | 19584 | **Flujo lumen real [lm]:** | 18300 |
| **Potencia de luminaria [W]:** | 143 W | **Eficacia luminosa [lm/W]:** | 128 |
| **CRI:** | 80 | **Temperatura de color [K]:** | 4000 |
| **Color / Acabado:** | WH-87 / Blanco / Brillante | **Grado de protección IP:** | IP20 |
| **Impact resistance / impact energy:** | IK10 20J xx9 | **Clase de protección:** | I |
| **Óptica:** | S/EW - Simétrica extra-ancha | **Peso neto [kg]:** | 8.84 |
| **Longitud global [mm]:** | 1548 | **Anchura global [mm]:** | 292 |
| **Altura global [mm]:** | 45 | | |

## Características mecánicas

| | | | |
|---|---|---|---|
| **Forma:** | Rectangular | **Material de la carcasa:** | Acero |
| **Material del difusor:** | Plástico | **Test del hilo incandescente [°C]:** | 650 °C |

## Características eléctricas

| | | | |
|---|---|---|---|
| **Tipo de alimentación:** | AC/DC | **Tensión de entrada [V AC]:** | 220/240 |
| **Frecuencia de entrada [Hz]:** | 0/50/60 | **Factor de potencia / COS Φ:** | >0.9 |
| **Tensión de entrada [V DC]:** | 176/276 | **Protección contra sobretensiones \| Común [kV]:** | 4.000000 |
| **Protección contra sobretensiones \| Diferencial [kV]:** | 4.000000 | **Corriente de arranque [A/µs]:** | 140 / 1700 |
| **C10 1.5 mm²:** | 30 | **C16 2.5 mm²:** | 54 |
| **B10 1.5 mm²:** | 14 | **B16 2.5 mm²:** | 22 |

## Instalación

| | | | |
|---|---|---|---|
| **Ámbito de aplicación:** | Iluminación interior | **Tipo de instalación:** | Gran altura |
| **Temperatura ambiente min. [°C]:** | -40 | **Temperatura ambiente max. [°C]:** | 45 |

## Características de luz

| | | | |
|---|---|---|---|
| **MacAdam:** | 3 | **Mantenimento flujo luminoso:** | L80B10@45000h |
| **Distribución emisión luminosa:** | Direct | | |

Para promover la actualización constante de sus productos, PERFORMANCE iN LIGHTING se reserva el derecho de realizar cambios sin previo aviso. Por lo tanto, siempre se recomienda leer la última versión publicada en el sitio web www.performanceinlighting.com. Las salidas de lúmenes informados y los consumos de energía, incluidas las pérdidas, están sujetos a una tolerancia de +/-7%. A menos que se indique lo contrario, los valores se aplican a una temperatura ambiente de 25 °C. Los términos de garantía están disponibles en https://www.performanceinlighting.com/qr/company/led-warranty

For information:
**PERFORMANCE iN LIGHTING S.p.A. Headquarters - Italy**
Viale del Lavoro 9/11
37030 Colognola ai Colli Verona - Italy
Tel. +39 045 61 59 211

**info.it@pil.lighting**
www.performanceinlighting.com

## Datos fotométricos

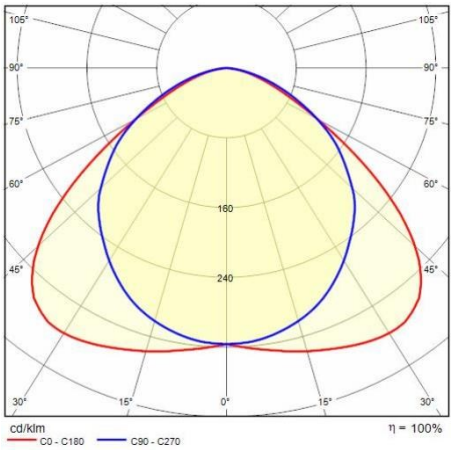


## Accesorios opcionales

GYM

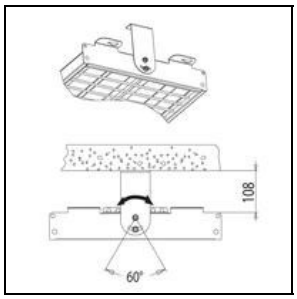


**3100000**

GYM+ rotación de kit

☐ WH-87 / Blanco

Para promover la actualización constante de sus productos, PERFORMANCE iN LIGHTING se reserva el derecho de realizar cambios sin previo aviso. Por lo tanto, siempre se recomienda leer la última versión publicada en el sitio web www.performanceinlighting.com. Las salidas de lúmenes informados y los consumos de energía, incluidas las pérdidas, están sujetos a una tolerancia de +/-7%. A menos que se indique lo contrario, los valores se aplican a una temperatura ambiente de 25 °C. Los términos de garantía están disponibles en https://www.performanceinlighting.com/qr/company/led-warranty

For information:
**PERFORMANCE iN LIGHTING S.p.A. Headquarters - Italy**
Viale del Lavoro 9/11
37030 Colognola ai Colli Verona - Italy
Tel. +39 045 61 59 211

**info.it@pil.lighting**
www.performanceinlighting.com