TYK+ 30 ELL

Código 3107367





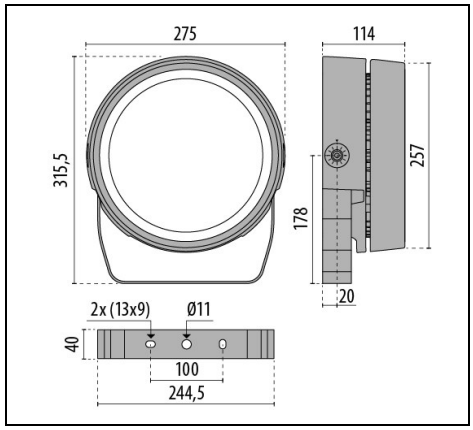

IP 66 | CLASS II | ≤-40°C | FULL CUT OFF | ULR<1 | CIEn°3>95 | SPD 10kV | CE | EAC | UKCA

Description

Proyector LED para interior y exterior, constituido por:
- Cuerpo de la luminaria constituido por dos compartimentos separados, para maximizar la disipación térmica de los componentes electrónicos y de los LED, realizados en aluminio fundido a presión con recubrimiento en polvo de poliéster ISO 9227/12944 - ISO 9223 (C5)
- Difusor vidrio plano extraclaro templado, serigrafiado internamente
- El difusor está fijado de forma inamovible al cuerpo mediante un sellador de silicona de alta temperatura
- Bloque óptico provisto de lentes en tecnopolímero con elevada transmisibilidad de la luz
- Juntas de silicona anti-envejecimiento, con elevada capacidad de retorno elástico
- Sujetacable con resistencia a la rotura en latón niquelado M20x1.5 para cables de Ø 10 mm a Ø 14 mm
- Cada luminaria cuenta con dos prensa estopas IP 68 resistente a la rotura y con un tapón, para permitir la alimentación por separado o en fila continua de la luminaria
- Driver con protección contra las sobretensiones de red hasta 6 kV (DM)
- Tornillos de anclaje de acero inoxidable
- Soporte para instalación en pared de acero inoxidable
- Con goniómetro graduado para regular la orientación realizado en acero inoxidable

Para promover la actualización constante de sus productos, PERFORMANCE iN LIGHTING se reserva el derecho de realizar cambios sin previo aviso. Por lo tanto, siempre se recomienda leer la última versión publicada en el sitio web www.performanceinlighting.com. Las salidas de lúmenes informados y los consumos de energía, incluidas las pérdidas, están sujetos a una tolerancia de +/-7%. A menos que se indique lo contrario, los valores se aplican a una temperatura ambiente de 25 °C. Los términos de garantía están disponibles en https://www.performanceinlighting.com/qr/company/led-warranty

For information:
PERFORMANCE iN LIGHTING S.p.A. Headquarters - Italy
Viale del Lavoro 9/11
37030 Colognola ai Colli Verona - Italy
Tel. +39 045 61 59 211

info.it@pil.lighting
www.performanceinlighting.com

Datos de producto

Grupo ETIM:	EG000027	**Clase ETIM:**	EC001744

Información general

Portalámpara:	LED	**Fuente de luz:**	LED
Flujo lumen nominal [lm]:	10650	**Flujo lumen real [lm]:**	5558.53
Potencia de luminaria [W]:	85 W	**Eficacia luminosa [lm/W]:**	65
CRI:	80	**Temperatura de color [K]:**	4000
Color / Acabado:	AN-96 / Antracita metalizado / Rugoso	**Grado de protección IP:**	IP66
Impact resistance / impact energy:	IK08 5J xx5	**Clase de protección:**	II
Óptica:	ELL - Elíptica	**Angulo de apertura:**	35°x65°
Peso neto [kg]:	6.064	**Diámetro global [mm]:**	275
Longitud global [mm]:	275	**Anchura global [mm]:**	316
Altura global [mm]:	114		

Características mecánicas

Forma:	Redondo 150 ≤ x ≤ 300 mm	**Material de la carcasa:**	Aluminio
Material del difusor:	Vidrio	**Test del hilo incandescente [°C]:**	650 °C
Área exposición frontal [m²]:	0.06	**Área exposición lateral [m²]:**	0.03
Área exposición superior [m²]:	0.03		

Características eléctricas

Tipo de alimentación:	AC	**Tensión de entrada [V AC]:**	220/240
Frecuencia de entrada [Hz]:	50/60	**Factor de potencia / COS Φ:**	>0.9
Protección contra sobretensiones | Común [kV]:	6.000000	**Protección contra sobretensiones | Diferencial [kV]:**	6.000000
Corriente de arranque [A/µs]:	65 / 268	**C10 1.5 mm²:**	5
C16 2.5 mm²:	8	**B10 1.5 mm²:**	3
B16 2.5 mm²:	5		

Instalación

Ámbito de aplicación:	Iluminación exterior	**Tipo de instalación:**	Proyectores arquitectónicos
Temperatura ambiente min. [°C]:	-40	**Temperatura ambiente max. [°C]:**	40
Temperatura cristal [°C]:	52		

Características de luz

MacAdam:	3	**Mantenimento flujo luminoso:**	L90B10@50000h

Para promover la actualización constante de sus productos, PERFORMANCE iN LIGHTING se reserva el derecho de realizar cambios sin previo aviso. Por lo tanto, siempre se recomienda leer la última versión publicada en el sitio web www.performanceinlighting.com. Las salidas de lúmenes informados y los consumos de energía, incluidas las pérdidas, están sujetos a una tolerancia de +/-7%. A menos que se indique lo contrario, los valores se aplican a una temperatura ambiente de 25 °C. Los términos de garantía están disponibles en https://www.performanceinlighting.com/qr/company/led-warranty

For information:
PERFORMANCE iN LIGHTING S.p.A. Headquarters - Italy
Viale del Lavoro 9/11
37030 Colognola ai Colli Verona - Italy
Tel. +39 045 61 59 211

info.it@pil.lighting
www.performanceinlighting.com

Distribución emisión luminosa:	Direct	**Clase de intensidad luminosa:**	G*6
Sin deslumbramiento luminoso (ULR = 0%):			

Para promover la actualización constante de sus productos, PERFORMANCE iN LIGHTING se reserva el derecho de realizar cambios sin previo aviso. Por lo tanto, siempre se recomienda leer la última versión publicada en el sitio web www.performanceinlighting.com. Las salidas de lúmenes informados y los consumos de energía, incluidas las pérdidas, están sujetos a una tolerancia de +/-7%. A menos que se indique lo contrario, los valores se aplican a una temperatura ambiente de 25 °C. Los términos de garantía están disponibles en https://www.performanceinlighting.com/qr/company/led-warranty

For information:
PERFORMANCE iN LIGHTING S.p.A. Headquarters - Italy
Viale del Lavoro 9/11
37030 Colognola ai Colli Verona - Italy
Tel. +39 045 61 59 211

info.it@pil.lighting
www.performanceinlighting.com

Datos fotométricos

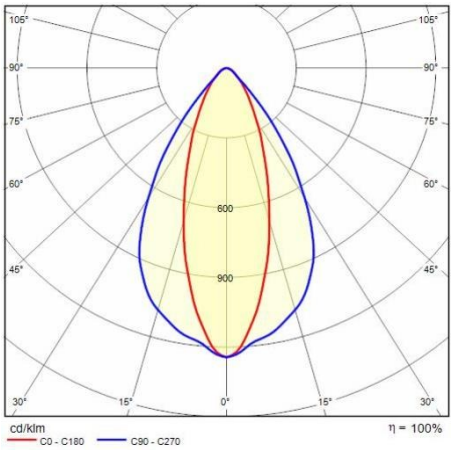

Accesorios opcionales

TYK+ 30



3108558

Soporte extra rotación +55°/-90°

INOX / Inox

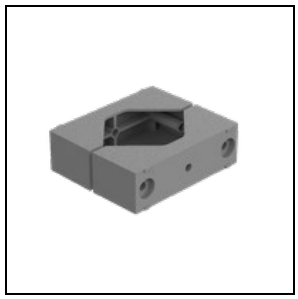

14029094

Soporte deslizante en aluminio pintado idóneo para instalar en postes Ø 60-76 mm 1 luminaria

GR-94 / Gris metalizado

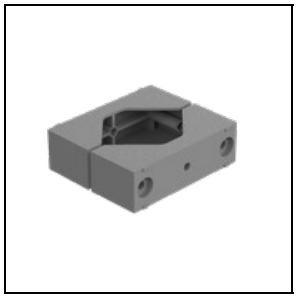

14047194

Soporte deslizante en aluminio pintado idóneo para instalar en postes Ø 60-76 mm 2 luminarias contrapuestas

GR-94 / Gris metalizado

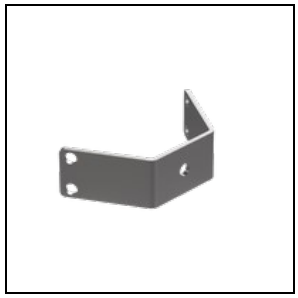

3107473

Soporte rotación biaxial para soporte deslizante

INOX / Inox

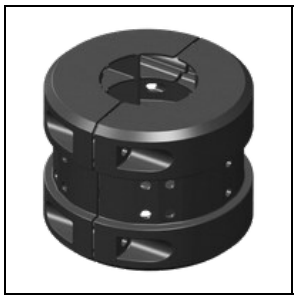

14099896

Soporte deslizante en aluminio pintado idóneo para postes Ø 60 mm

AN-96 / Antracita metalizado



14099696

Soporte deslizante en aluminio pintado idóneo para postes Ø 90 mm

AN-96 / Antracita metalizado

Para promover la actualización constante de sus productos, PERFORMANCE iN LIGHTING se reserva el derecho de realizar cambios sin previo aviso. Por lo tanto, siempre se recomienda leer la última versión publicada en el sitio web www.performanceinlighting.com. Las salidas de lúmenes informados y los consumos de energía, incluidas las pérdidas, están sujetos a una tolerancia de +/-7%. A menos que se indique lo contrario, los valores se aplican a una temperatura ambiente de 25 °C. Los términos de garantía están disponibles en https://www.performanceinlighting.com/qr/company/led-warranty

For information:
PERFORMANCE iN LIGHTING S.p.A. Headquarters - Italy
Viale del Lavoro 9/11
37030 Colognola ai Colli Verona - Italy
Tel. +39 045 61 59 211

info.it@pil.lighting
www.performanceinlighting.com