LASER+ 30 C/I

Código 3107629



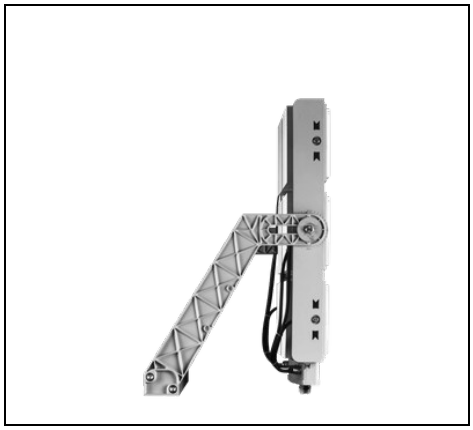

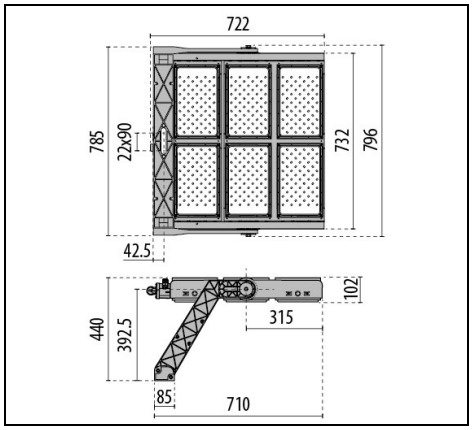

IP 66 | CLASS I | ≤-40°C | QUICK | CRI 90 | FULL CUT OFF | ULR<1 | CIEn°3>95 | CE | EAC | UKCA

Description

Proyector LED para interior y exterior, constituido por:
- Estructura portante de aluminio fundido a presión pintado con pintura en polvo de poliéster con tratamiento previo de conversión química superficial ISO 9227/12944 - ISO 9223 (C5)
- Difusor con grupo óptico integrado en tecnopolímero transparente estabilizado a los UV y al calor
- Bloque óptico provisto de lentes en tecnopolímero con elevada transmisibilidad de la luz
- Óptica circular intensiva
- Juntas de silicona anti-envejecimiento, con elevada capacidad de retorno elástico
- Disipador de alta eficiencia realizado en aluminio fundido a presión
- Box para la conexión eléctrica realizado en aluminio fundido a presión con recubrimiento en polvo de poliéster previo tratamiento de conversión química superficial ISO 9227/19244 - ISO 9233 (C5)
- Connexion électrique au moyen d'un connecteur rapide prise femelle-prise mâle externe IP66, permettant un branchement électrique avec les groupes d'alimentation sans ouvrir le corps d'éclairage, réalisé en polyamide PA66 ; 7 pôles de câbles Ø 13 - Ø 18 mm Conexión eléctrica a través de conector rápido toma-enchufe externo IP66, que permite la conexión eléctrica con los grupos de alimentación sin abrir el cuerpo de la luminaria, realizado en poliamida PA66; 7 polos para cables Ø 13 - Ø 18 mm
- Fuente luminosa compuesta por la combinación de varios módulos LED
- Consulte a la fábrica para otras temperaturas de color e índice de reproducción cromática
- Tornillos de anclaje de acero inoxidable
- Soporte de acero pintada con pintura en polvo de poliéster previo galvanizado en caliente
- El valor de potencia indicado para LASER+ incluye también las pérdidas de la fuente de alimentación
- Goniómetro graduado para regular la orientación
- Para alimentar LASER+ usar solamente los grupos de alimentación disponibles como accesorios
- Están disponibles grupos de alimentación regulables DALI y DMX-RDM IP66. La conexión eléctrica entre los mismos y los relativos proyectores debe realizarse con una longitud máxima del cable de 100 m
- Equipado con dispositivo adicional de protección contra las sobretensiones de red hasta 10 kV (CM/DM)
- Design by GIORGIO LODI

Para promover la actualización constante de sus productos, PERFORMANCE iN LIGHTING se reserva el derecho de realizar cambios sin previo aviso. Por lo tanto, siempre se recomienda leer la última versión publicada en el sitio web www.performanceinlighting.com. Las salidas de lúmenes informados y los consumos de energía, incluidas las pérdidas, están sujetos a una tolerancia de +/-7%. A menos que se indique lo contrario, los valores se aplican a una temperatura ambiente de 25 °C. Los términos de garantía están disponibles en https://www.performanceinlighting.com/qr/company/led-warranty

For information:
PERFORMANCE iN LIGHTING S.p.A. Headquarters - Italy
Viale del Lavoro 9/11
37030 Colognola ai Colli Verona - Italy
Tel. +39 045 61 59 211

info.it@pil.lighting
www.performanceinlighting.com

Para promover la actualización constante de sus productos, PERFORMANCE iN LIGHTING se reserva el derecho de realizar cambios sin previo aviso. Por lo tanto, siempre se recomienda leer la última versión publicada en el sitio web www.performanceinlighting.com. Las salidas de lúmenes informados y los consumos de energía, incluidas las pérdidas, están sujetos a una tolerancia de +/-7%. A menos que se indique lo contrario, los valores se aplican a una temperatura ambiente de 25 °C. Los términos de garantía están disponibles en https://www.performanceinlighting.com/qr/company/led-warranty

For information:
PERFORMANCE iN LIGHTING S.p.A. Headquarters - Italy
Viale del Lavoro 9/11
37030 Colognola ai Colli Verona - Italy
Tel. +39 045 61 59 211

info.it@pil.lighting
www.performanceinlighting.com

Datos de producto

Grupo ETIM:	EG000027	**Clase ETIM:**	EC001744

Información general

Portalámpara:	LED	**Fuente de luz:**	LED
Flujo lumen nominal [lm]:	181000	**Potencia de luminaria [W]:**	1592 W
CRI:	90	**Temperatura de color [K]:**	5700
Color / Acabado:	GR-94 / Gris metalizado / Rugoso	**Grado de protección IP:**	IP66
Impact resistance / impact energy:	IK08 6J xx5	**Clase de protección:**	I
Óptica:	C/I - Circular intensiva	**Angulo de apertura:**	13°
Peso neto [kg]:	33.775	**Longitud global [mm]:**	710
Anchura global [mm]:	796	**Altura global [mm]:**	440

Características mecánicas

Forma:	Rectangular	**Material de la carcasa:**	Aluminio
Material del difusor:	Plástico	**Test del hilo incandescente [°C]:**	960 °C
Área exposición frontal [m²]:	0.1	**Área exposición lateral [m²]:**	0.09
Área exposición superior [m²]:	0.51		

Características eléctricas

Factor de potencia / COS Φ:	>0.9

Instalación

Ámbito de aplicación:	Iluminación exterior	**Tipo de instalación:**	Proyectores profesionales
Temperatura ambiente min. [°C]:	-40	**Temperatura ambiente max. [°C]:**	40
Distancia min. del objeto iluminado [m]:	1.00		

Características de luz

MacAdam:	5	**Mantenimento flujo luminoso:**	L80B10@72000h
Distribución emisión luminosa:	Direct	**Clase de intensidad luminosa:**	G*6
Sin deslumbramiento luminoso (ULR = 0%):			

Para promover la actualización constante de sus productos, PERFORMANCE iN LIGHTING se reserva el derecho de realizar cambios sin previo aviso. Por lo tanto, siempre se recomienda leer la última versión publicada en el sitio web www.performanceinlighting.com. Las salidas de lúmenes informados y los consumos de energía, incluidas las pérdidas, están sujetos a una tolerancia de +/-7%. A menos que se indique lo contrario, los valores se aplican a una temperatura ambiente de 25 °C. Los términos de garantía están disponibles en https://www.performanceinlighting.com/qr/company/led-warranty

For information:
PERFORMANCE iN LIGHTING S.p.A. Headquarters - Italy
Viale del Lavoro 9/11
37030 Colognola ai Colli Verona - Italy
Tel. +39 045 61 59 211

info.it@pil.lighting
www.performanceinlighting.com

Caja para alimentaciòn

LASER+ 30

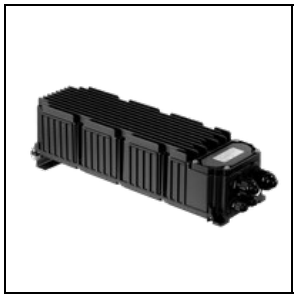

3109421

Driver box 1500 - 1,4 A - 3 CH - DALI



3109422

Driver box 1500 - 1,4 A - 3 CH - DMX

Accesorios opcionales

LASER+



3109552

Pointer support



3117476

Brackets supports for driver

INOX / Inox

Para promover la actualización constante de sus productos, PERFORMANCE iN LIGHTING se reserva el derecho de realizar cambios sin previo aviso. Por lo tanto, siempre se recomienda leer la última versión publicada en el sitio web www.performanceinlighting.com. Las salidas de lúmenes informados y los consumos de energía, incluidas las pérdidas, están sujetos a una tolerancia de +/-7%. A menos que se indique lo contrario, los valores se aplican a una temperatura ambiente de 25 °C. Los términos de garantía están disponibles en https://www.performanceinlighting.com/qr/company/led-warranty

For information:
PERFORMANCE iN LIGHTING S.p.A. Headquarters - Italy
Viale del Lavoro 9/11
37030 Colognola ai Colli Verona - Italy
Tel. +39 045 61 59 211

info.it@pil.lighting
www.performanceinlighting.com