CRICKET+ 15 C/M

Código 3108367



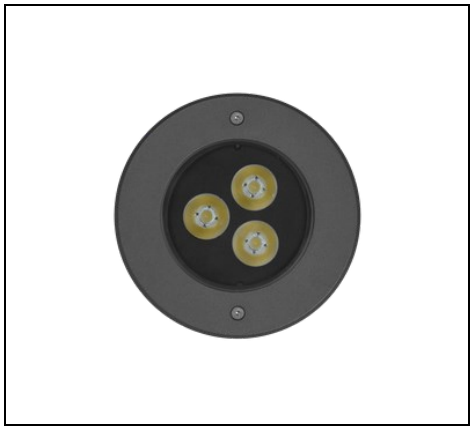

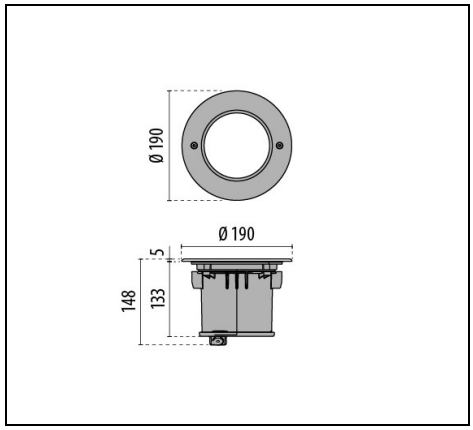



Description

Serie de luminarias empotrables a tierra de profundidad reducida en clase I, constituidos por:
- Cuerpo de aluminio fundido bajo presión anodizado y pintado de color negro
- Difusor de vidrio plano extra-claro de seguridad templado
- Bloque óptico provisto de lentes en tecnopolímero con elevada transmisibilidad de la luz
- Juntas de silicona anti-envejecimiento, con elevada capacidad de retorno elástico
- Anillo de cierre de aluminio fundido bajo presión pintado
- Disipador térmico de aluminio
- Sistema hermético de conexión a la red WATER STOP
- Disponible como accesorio contracaja en tecnopolímero equipada con barras de refuerzo para garantizar la transitabilidad y facilitar el flujo del agua mediante el sistema WATER DRAIN
- Tornillos de anclaje de acero inoxidable
- Las luminarias, puesto que se instalan en el suelo, están sometidas, a duros esfuerzos. Para garantizar el buen funcionamiento y la seguridad es necesario que la instalación sea llevada a cabo de manera profesional, por personal cualificado y respetando las instrucciones de montaje
- Las luminarias no deben ser instaladas en zonas hundidas
- Sistema de fijación a la caja que permite una instalación segura y sin problemas incluso cuando el pozo no está enterrado a ras del pavimento

Para promover la actualización constante de sus productos, PERFORMANCE iN LIGHTING se reserva el derecho de realizar cambios sin previo aviso. Por lo tanto, siempre se recomienda leer la última versión publicada en el sitio web www.performanceinlighting.com. Las salidas de lúmenes informados y los consumos de energía, incluidas las pérdidas, están sujetos a una tolerancia de +/-7%. A menos que se indique lo contrario, los valores se aplican a una temperatura ambiente de 25 °C. Los términos de garantía están disponibles en https://www.performanceinlighting.com/qr/company/led-warranty

For information:
PERFORMANCE iN LIGHTING S.p.A. Headquarters - Italy
Viale del Lavoro 9/11
37030 Colognola ai Colli Verona - Italy
Tel. +39 045 61 59 211

info.it@pil.lighting
www.performanceinlighting.com

Datos de producto

Grupo ETIM:	EG000027	**Clase ETIM:**	EC000758

Información general

Portalámpara:	LED	**Fuente de luz:**	LED
Flujo lumen nominal [lm]:	1403	**Flujo lumen real [lm]:**	1203
Potencia de luminaria [W]:	14 W	**Eficacia luminosa [lm/W]:**	86
CRI:	80	**Temperatura de color [K]:**	4000
Color / Acabado:	AN-96 / Antracita metalizado / Rugoso	**Grado de protección IP:**	IP67
Impact resistance / impact energy:	IK09 15J xx7	**Clase de protección:**	I
Óptica:	C/M - Circular media	**Peso neto [kg]:**	2.153
Diámetro global [mm]:	190	**Altura global [mm]:**	148

Características mecánicas

Forma:	Redondo 150 ≤ x ≤ 300 mm	**Material de la carcasa:**	Aluminio
Material del difusor:	Vidrio	**Test del hilo incandescente [°C]:**	650 °C
Carga dinámica [kg]:	6000	**Velocidad [km/h]:**	30
Carga estática [kg]:	2000	**Carga de corte [kN]:**	5
Resistencia a la torsión [Nm]:	50		

Características eléctricas

Tipo de alimentación:	AC	**Tensión de entrada [V AC]:**	220/240
Frecuencia de entrada [Hz]:	50/60	**Factor de potencia / COS Φ:**	>0.9
Corriente de arranque [A/µs]:	4 / 42	**C10 1.5 mm²:**	80
C16 2.5 mm²:	133	**B10 1.5 mm²:**	80
B16 2.5 mm²:	133		

Instalación

Ámbito de aplicación:	Iluminación exterior	**Tipo de instalación:**	Luminarias empotrables de suelo
Temperatura ambiente min. [°C]:	-20	**Temperatura ambiente max. [°C]:**	50
Temperatura cristal [°C]:	44	**Clasificación empotrables:**	A1 A2 A3 A4 A5
Distancia min. del objeto iluminado [m]:	0.50		

Características de luz

MacAdam:	3	**Mantenimento flujo luminoso:**	L90B10@94000h
Distribución emisión luminosa:	Direct		

Para promover la actualización constante de sus productos, PERFORMANCE iN LIGHTING se reserva el derecho de realizar cambios sin previo aviso. Por lo tanto, siempre se recomienda leer la última versión publicada en el sitio web www.performanceinlighting.com. Las salidas de lúmenes informados y los consumos de energía, incluidas las pérdidas, están sujetos a una tolerancia de +/-7%. A menos que se indique lo contrario, los valores se aplican a una temperatura ambiente de 25 °C. Los términos de garantía están disponibles en https://www.performanceinlighting.com/qr/company/led-warranty

For information:
PERFORMANCE iN LIGHTING S.p.A. Headquarters - Italy
Viale del Lavoro 9/11
37030 Colognola ai Colli Verona - Italy
Tel. +39 045 61 59 211

info.it@pil.lighting
www.performanceinlighting.com

Datos fotométricos

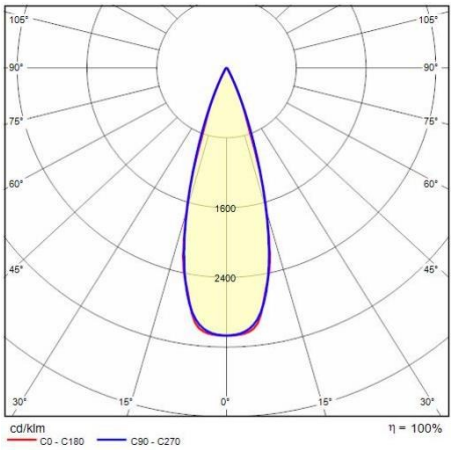

Accesorios necesarios

CRICKET+ 15

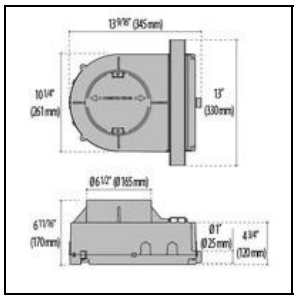

3111136

Caja empotrable

Para promover la actualización constante de sus productos, PERFORMANCE iN LIGHTING se reserva el derecho de realizar cambios sin previo aviso. Por lo tanto, siempre se recomienda leer la última versión publicada en el sitio web www.performanceinlighting.com. Las salidas de lúmenes informados y los consumos de energía, incluidas las pérdidas, están sujetos a una tolerancia de +/-7%. A menos que se indique lo contrario, los valores se aplican a una temperatura ambiente de 25 °C. Los términos de garantía están disponibles en https://www.performanceinlighting.com/qr/company/led-warranty

For information:
PERFORMANCE iN LIGHTING S.p.A. Headquarters - Italy
Viale del Lavoro 9/11
37030 Colognola ai Colli Verona - Italy
Tel. +39 045 61 59 211

info.it@pil.lighting
www.performanceinlighting.com