ACRO+ EQ258 MULTIPOWER

Código 3109253



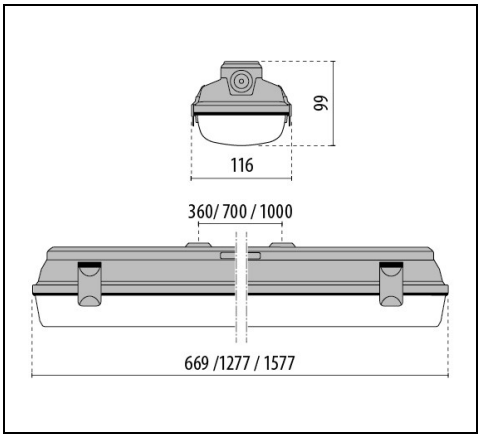

IP 66 | CLASS I | MULTI POWER

Description

Luminaria estanca LED, compuesta por:

- Base de poliéster gris, reforzado con fibras de vidrio
- Difusor en PMMA opal para una difusión y uniformidad de luz ideales
- Junta de silicona anti-envejecimiento
- Placa LEDs multichip 4000 K
- Clips de retención de acero inoxidable
- Soporte de montaje rápido al techo (acero inox)
- Versión multipotencia suministrada con interruptor DIP para la selección de cuatro niveles de potencia, configurables en fase de instalación
- Las versiones EXTREME son adecuadas para condiciones extremas, -40 °C
- Las versiones emergencia y Extreme tienen un difusor de policarbonato, hilo incandescente 850 °C

Para promover la actualización constante de sus productos, PERFORMANCE iN LIGHTING se reserva el derecho de realizar cambios sin previo aviso. Por lo tanto, siempre se recomienda leer la última versión publicada en el sitio web www.performanceinlighting.com. Las salidas de lúmenes informados y los consumos de energía, incluidas las pérdidas, están sujetos a una tolerancia de +/-7%. A menos que se indique lo contrario, los valores se aplican a una temperatura ambiente de 25 °C. Los términos de garantía están disponibles en https://www.performanceinlighting.com/qr/company/led-warranty

For information:
PERFORMANCE iN LIGHTING S.p.A. Headquarters - Italy
Viale del Lavoro 9/11
37030 Colognola ai Colli Verona - Italy
Tel. +39 045 61 59 211

info.it@pil.lighting
www.performanceinlighting.com

Datos de producto

Grupo ETIM:	EG000027	**Clase ETIM:**	EC002892

Información general

Portalámpara:	LED	**Fuente de luz:**	LED
Flujo lumen nominal [lm]:	4290/5300/6240/6980	**Flujo lumen real [lm]:**	4173/5161/6074/6794
Potencia de luminaria [W]:	27/34/41/47 W	**Eficacia luminosa [lm/W]:**	155
CRI:	80	**Temperatura de color [K]:**	4000
Color / Acabado:	GR-RAL7035 / Gris RAL7035 / Mate	**Grado de protección IP:**	IP66
Impact resistance / impact energy:	IK03 0.35J xx1	**Clase de protección:**	I
Óptica:	S/EW - Simétrica extra-ancha	**Peso neto [kg]:**	1.952
Longitud global [mm]:	1577	**Anchura global [mm]:**	116
Altura global [mm]:	99		

Características mecánicas

Forma:	Rectangular	**Material de la carcasa:**	Plástico
Material del difusor:	Plástico	**Test del hilo incandescente [°C]:**	650 °C

Características eléctricas

Tipo de alimentación:	AC	**Tensión de entrada [V AC]:**	220/240
Frecuencia de entrada [Hz]:	50/60	**Factor de potencia / COS Φ:**	>0.9
Corriente de arranque [A/µs]:	30 / 100	**C10 1.5 mm²:**	20
C16 2.5 mm²:	32	**B10 1.5 mm²:**	12
B16 2.5 mm²:	19		

Instalación

Ámbito de aplicación:	Iluminación interior	**Tipo de instalación:**	Estanca
Temperatura ambiente min. [°C]:	-25	**Temperatura ambiente max. [°C]:**	35

Características de luz

MacAdam:	3	**Mantenimento flujo luminoso:**	L70B50@60000h
Distribución emisión luminosa:	Direct	**UGR máximo:**	21.2

Para promover la actualización constante de sus productos, PERFORMANCE iN LIGHTING se reserva el derecho de realizar cambios sin previo aviso. Por lo tanto, siempre se recomienda leer la última versión publicada en el sitio web www.performanceinlighting.com. Las salidas de lúmenes informados y los consumos de energía, incluidas las pérdidas, están sujetos a una tolerancia de +/-7%. A menos que se indique lo contrario, los valores se aplican a una temperatura ambiente de 25 °C. Los términos de garantía están disponibles en https://www.performanceinlighting.com/qr/company/led-warranty

For information:
PERFORMANCE iN LIGHTING S.p.A. Headquarters - Italy
Viale del Lavoro 9/11
37030 Colognola ai Colli Verona - Italy
Tel. +39 045 61 59 211

info.it@pil.lighting
www.performanceinlighting.com

Datos fotométricos

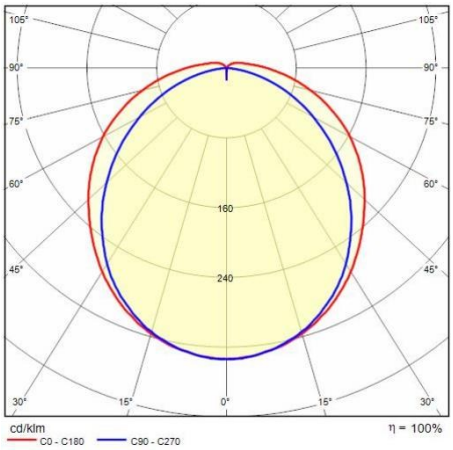

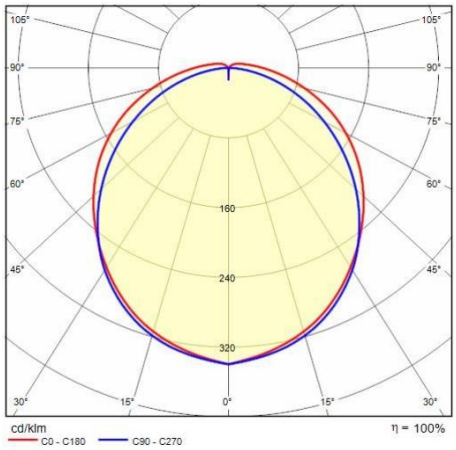

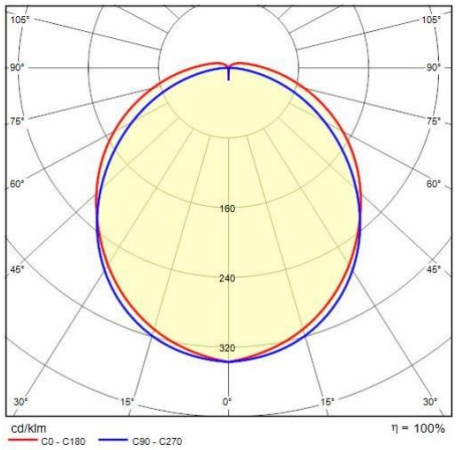

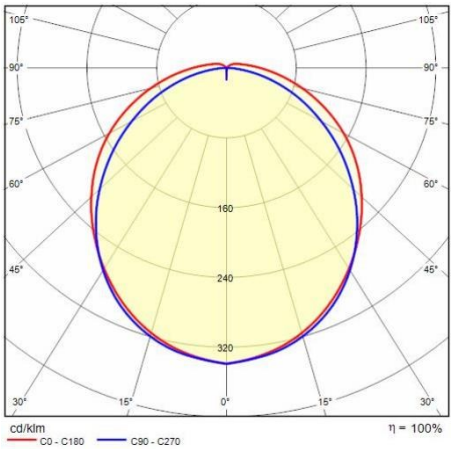

Para promover la actualización constante de sus productos, PERFORMANCE iN LIGHTING se reserva el derecho de realizar cambios sin previo aviso. Por lo tanto, siempre se recomienda leer la última versión publicada en el sitio web www.performanceinlighting.com. Las salidas de lúmenes informados y los consumos de energía, incluidas las pérdidas, están sujetos a una tolerancia de +/-7%. A menos que se indique lo contrario, los valores se aplican a una temperatura ambiente de 25 °C. Los términos de garantía están disponibles en https://www.performanceinlighting.com/qr/company/led-warranty

For information:
PERFORMANCE iN LIGHTING S.p.A. Headquarters - Italy
Viale del Lavoro 9/11
37030 Colognola ai Colli Verona - Italy
Tel. +39 045 61 59 211

info.it@pil.lighting
www.performanceinlighting.com