# STRIP SQUARE+ 780

## Código 3109314

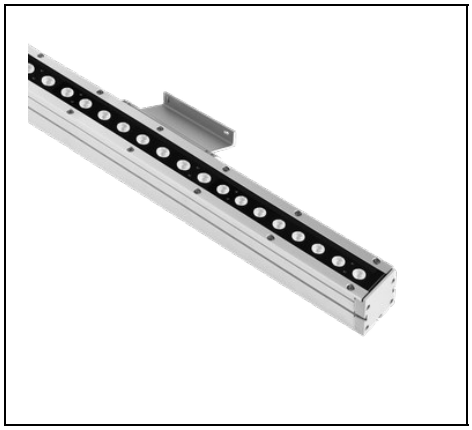

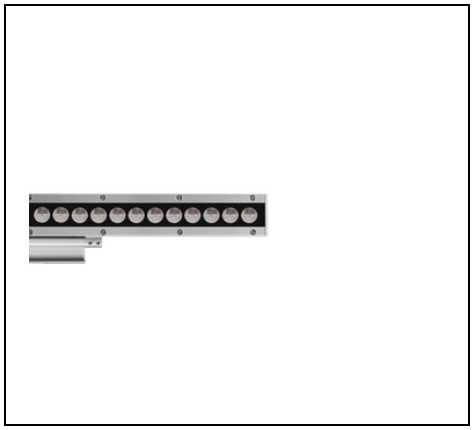

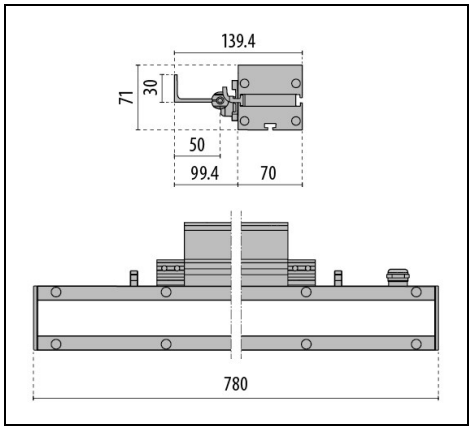


IP 66 | IK 10 | CLASS II | ULR<1 | CIEn°3>95 | DALI

### Description

Luminaria de pared para interiores y exteriores, constituido por:
- Cuerpo en aluminio extruido anodizado
- Difusor de vidrio templado serigrafiado
- Terminales en fundición a presión de aluminio pintado
- Junta de silicona anti-envejecimiento
- Tornillos de anclaje de acero inoxidable
- Conexión eléctrica externa mediante toma rápida estanca (QUICK), precableado en fabrica
- Soporte de fijación a la pared articulado que permite orientar la luminaria
- Soporte portacableado en aluminio para una elevada disipación térmica de los componentes
- Luminaria equipada con alimentador
- Disponibles versiones con driver ON-OFF y regulables DALI

Para promover la actualización constante de sus productos, PERFORMANCE iN LIGHTING se reserva el derecho de realizar cambios sin previo aviso. Por lo tanto, siempre se recomienda leer la última versión publicada en el sitio web www.performanceinlighting.com. Las salidas de lúmenes informados y los consumos de energía, incluidas las pérdidas, están sujetos a una tolerancia de +/-7%. A menos que se indique lo contrario, los valores se aplican a una temperatura ambiente de 25 °C. Los términos de garantía están disponibles en https://www.performanceinlighting.com/qr/company/led-warranty

For information:
**PERFORMANCE iN LIGHTING S.p.A. Headquarters - Italy**
Viale del Lavoro 9/11
37030 Colognola ai Colli Verona - Italy
Tel. +39 045 61 59 211

**info.it@pil.lighting**
www.performanceinlighting.com

## Datos de producto

| | | | |
|---|---|---|---|
| **Grupo ETIM:** | EG000027 | **Clase ETIM:** | EC002892 |

## Información general

| | | | |
|---|---|---|---|
| **Portalámpara:** | LED | **Fuente de luz:** | LED |
| **Flujo lumen nominal [lm]:** | 3200 | **Flujo lumen real [lm]:** | 2152 |
| **Potencia de luminaria [W]:** | 20.5 W | **Eficacia luminosa [lm/W]:** | 105 |
| **CRI:** | 80 | **Temperatura de color [K]:** | 4000 |
| **Color / Acabado:** | GR-11 / Gris anodizado / Mate | **Grado de protección IP:** | IP66 |
| **Impact resistance / impact energy:** | IK10 20J xx9 | **Clase de protección:** | II |
| **Óptica:** | ELL - Elíptica | **Angulo de apertura:** | 15°x45° |
| **Peso neto [kg]:** | 4.801 | **Longitud global [mm]:** | 780 |
| **Anchura global [mm]:** | 139 | **Altura global [mm]:** | 71 |

## Características mecánicas

| | | | |
|---|---|---|---|
| **Forma:** | Rectangular | **Material de la carcasa:** | Aluminio |
| **Material del difusor:** | Vidrio | | |

## Características eléctricas

| | | | |
|---|---|---|---|
| **Tipo de alimentación:** | AC/DC | **Tensión de entrada [V AC]:** | 220/240 |
| **Frecuencia de entrada [Hz]:** | 0/50/60 | **Factor de potencia / COS Φ:** | >0.9 |
| **Tensión de entrada [V DC]:** | 176/275 | **Corriente de arranque [A/µs]:** | 5 / 50 |
| **C10 1.5 mm²:** | 52 | **C16 2.5 mm²:** | 85 |
| **B10 1.5 mm²:** | 31 | **B16 2.5 mm²:** | 50 |

## Instalación

| | | | |
|---|---|---|---|
| **Ámbito de aplicación:** | Iluminación exterior | **Tipo de instalación:** | Proyectores arquitectónicos |
| **Temperatura ambiente min. [°C]:** | -25 | **Temperatura ambiente max. [°C]:** | 40 |

## Características de luz

| | | | |
|---|---|---|---|
| **MacAdam:** | 3 | **Mantenimento flujo luminoso:** | L80B10@165000h |
| **Distribución emisión luminosa:** | Direct | **Sin deslumbramiento luminoso (ULR = 0%):** | |

Para promover la actualización constante de sus productos, PERFORMANCE iN LIGHTING se reserva el derecho de realizar cambios sin previo aviso. Por lo tanto, siempre se recomienda leer la última versión publicada en el sitio web www.performanceinlighting.com. Las salidas de lúmenes informados y los consumos de energía, incluidas las pérdidas, están sujetos a una tolerancia de +/-7%. A menos que se indique lo contrario, los valores se aplican a una temperatura ambiente de 25 °C. Los términos de garantía están disponibles en https://www.performanceinlighting.com/qr/company/led-warranty

For information:
**PERFORMANCE iN LIGHTING S.p.A. Headquarters - Italy**
Viale del Lavoro 9/11
37030 Colognola ai Colli Verona - Italy
Tel. +39 045 61 59 211

**info.it@pil.lighting**
www.performanceinlighting.com

## Datos fotométricos

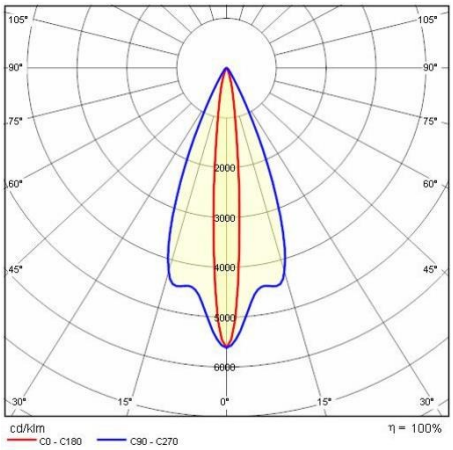


Para promover la actualización constante de sus productos, PERFORMANCE iN LIGHTING se reserva el derecho de realizar cambios sin previo aviso. Por lo tanto, siempre se recomienda leer la última versión publicada en el sitio web www.performanceinlighting.com. Las salidas de lúmenes informados y los consumos de energía, incluidas las pérdidas, están sujetos a una tolerancia de +/-7%. A menos que se indique lo contrario, los valores se aplican a una temperatura ambiente de 25 °C. Los términos de garantía están disponibles en https://www.performanceinlighting.com/qr/company/led-warranty

For information:
**PERFORMANCE iN LIGHTING S.p.A. Headquarters - Italy**
Viale del Lavoro 9/11
37030 Colognola ai Colli Verona - Italy
Tel. +39 045 61 59 211

**info.it@pil.lighting**
www.performanceinlighting.com