STRIP SQUARE+ 1032

Código 3109325

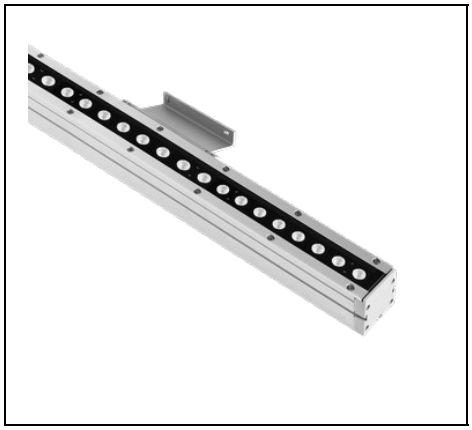

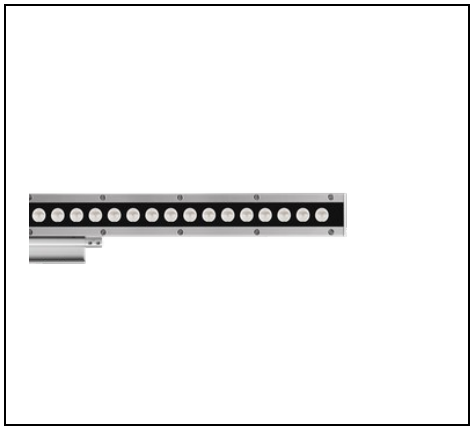

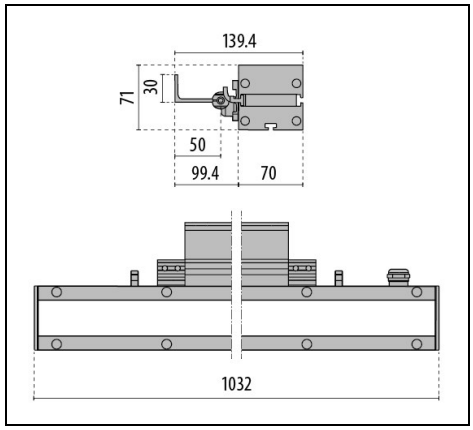

IP 66 | IK 10 | CLASS II | ULR<1 | CIEn°3>95 | DALI

Description

Luminaria de pared para interiores y exteriores, constituido por:
- Cuerpo en aluminio extruido anodizado
- Difusor de vidrio templado serigrafiado
- Terminales en fundición a presión de aluminio pintado
- Junta de silicona anti-envejecimiento
- Tornillos de anclaje de acero inoxidable
- Conexión eléctrica externa mediante toma rápida estanca (QUICK), precableado en fabrica
- Soporte de fijación a la pared articulado que permite orientar la luminaria
- Soporte portacableado en aluminio para una elevada disipación térmica de los componentes
- Luminaria equipada con alimentador
- Disponibles versiones con driver ON-OFF y regulables DALI

Para promover la actualización constante de sus productos, PERFORMANCE iN LIGHTING se reserva el derecho de realizar cambios sin previo aviso. Por lo tanto, siempre se recomienda leer la última versión publicada en el sitio web www.performanceinlighting.com. Las salidas de lúmenes informados y los consumos de energía, incluidas las pérdidas, están sujetos a una tolerancia de +/-7%. A menos que se indique lo contrario, los valores se aplican a una temperatura ambiente de 25 °C. Los términos de garantía están disponibles en https://www.performanceinlighting.com/qr/company/led-warranty

For information:
PERFORMANCE iN LIGHTING S.p.A. Headquarters - Italy
Viale del Lavoro 9/11
37030 Colognola ai Colli Verona - Italy
Tel. +39 045 61 59 211

info.it@pil.lighting
www.performanceinlighting.com

Datos de producto

Grupo ETIM:	EG000027	**Clase ETIM:**	EC002892

Información general

Portalámpara:	LED	**Fuente de luz:**	LED
Flujo lumen nominal [lm]:	4000	**Flujo lumen real [lm]:**	2660
Potencia de luminaria [W]:	26 W	**Eficacia luminosa [lm/W]:**	102
CRI:	80	**Temperatura de color [K]:**	3000
Color / Acabado:	GR-11 / Gris anodizado / Mate	**Grado de protección IP:**	IP66
Impact resistance / impact energy:	IK10 20J xx9	**Clase de protección:**	II
Óptica:	A18/M - Asimétrica media	**Peso neto [kg]:**	5.857
Longitud global [mm]:	1032	**Anchura global [mm]:**	139
Altura global [mm]:	71		

Características mecánicas

Forma:	Rectangular	**Material de la carcasa:**	Aluminio
Material del difusor:	Vidrio		

Características eléctricas

Tipo de alimentación:	AC/DC	**Tensión de entrada [V AC]:**	220/240
Frecuencia de entrada [Hz]:	0/50/60	**Factor de potencia / COS Φ:**	>0.9
Tensión de entrada [V DC]:	176/275	**Corriente de arranque [A/µs]:**	5 / 50
C10 1.5 mm²:	52	**C16 2.5 mm²:**	85
B10 1.5 mm²:	31	**B16 2.5 mm²:**	50

Instalación

Ámbito de aplicación:	Iluminación exterior	**Tipo de instalación:**	Proyectores arquitectónicos
Temperatura ambiente min. [°C]:	-25	**Temperatura ambiente max. [°C]:**	40

Características de luz

MacAdam:	3	**Mantenimento flujo luminoso:**	L80B10@165000h
Distribución emisión luminosa:	Direct	**Sin deslumbramiento luminoso (ULR = 0%):**	

Para promover la actualización constante de sus productos, PERFORMANCE iN LIGHTING se reserva el derecho de realizar cambios sin previo aviso. Por lo tanto, siempre se recomienda leer la última versión publicada en el sitio web www.performanceinlighting.com. Las salidas de lúmenes informados y los consumos de energía, incluidas las pérdidas, están sujetos a una tolerancia de +/-7%. A menos que se indique lo contrario, los valores se aplican a una temperatura ambiente de 25 °C. Los términos de garantía están disponibles en https://www.performanceinlighting.com/qr/company/led-warranty

For information:
PERFORMANCE iN LIGHTING S.p.A. Headquarters - Italy
Viale del Lavoro 9/11
37030 Colognola ai Colli Verona - Italy
Tel. +39 045 61 59 211

info.it@pil.lighting
www.performanceinlighting.com

Datos fotométricos

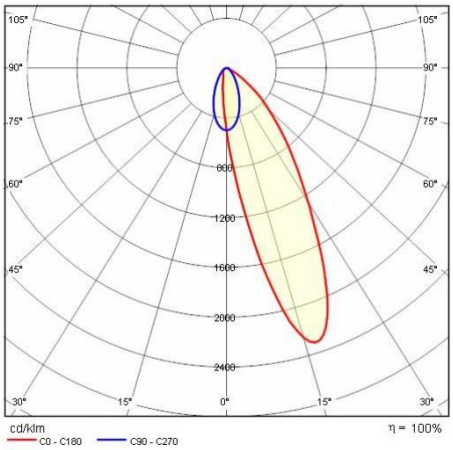

Para promover la actualización constante de sus productos, PERFORMANCE iN LIGHTING se reserva el derecho de realizar cambios sin previo aviso. Por lo tanto, siempre se recomienda leer la última versión publicada en el sitio web www.performanceinlighting.com. Las salidas de lúmenes informados y los consumos de energía, incluidas las pérdidas, están sujetos a una tolerancia de +/-7%. A menos que se indique lo contrario, los valores se aplican a una temperatura ambiente de 25 °C. Los términos de garantía están disponibles en https://www.performanceinlighting.com/qr/company/led-warranty

For information:
PERFORMANCE iN LIGHTING S.p.A. Headquarters - Italy
Viale del Lavoro 9/11
37030 Colognola ai Colli Verona - Italy
Tel. +39 045 61 59 211

info.it@pil.lighting
www.performanceinlighting.com