STRIP SQUARE+ 1032 RGBW

Código 3109341

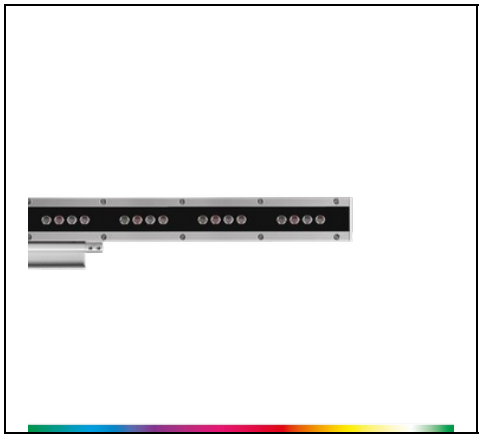

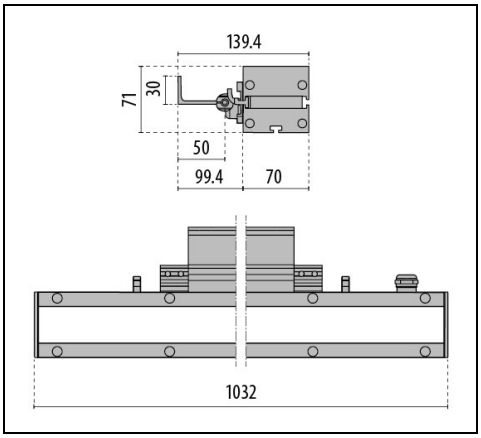



Description

Luminaria de pared para interiores y exteriores, constituido por:

- Cuerpo en aluminio extruido anodizado
- Difusor de vidrio templado serigrafiado
- Terminales en fundición a presión de aluminio pintado
- Junta de silicona anti-envejecimiento
- Tornillos de anclaje de acero inoxidable
- Conexión eléctrica externa mediante toma rápida estanca (QUICK), precableado en fabrica
- Soporte de fijación a la pared articulado que permite orientar la luminaria
- Soporte portacableado en aluminio para una elevada disipación térmica de los componentes
- Generador de señal DMX para las versiones RGBW que se debe pedir por separado

Para promover la actualización constante de sus productos, PERFORMANCE iN LIGHTING se reserva el derecho de realizar cambios sin previo aviso. Por lo tanto, siempre se recomienda leer la última versión publicada en el sitio web www.performanceinlighting.com. Las salidas de lúmenes informados y los consumos de energía, incluidas las pérdidas, están sujetos a una tolerancia de +/-7%. A menos que se indique lo contrario, los valores se aplican a una temperatura ambiente de 25 °C. Los términos de garantía están disponibles en https://www.performanceinlighting.com/qr/company/led-warranty

For information:
PERFORMANCE iN LIGHTING S.p.A. Headquarters - Italy
Viale del Lavoro 9/11
37030 Colognola ai Colli Verona - Italy
Tel. +39 045 61 59 211

info.it@pil.lighting
www.performanceinlighting.com

Datos de producto

Grupo ETIM:	EG000027	**Clase ETIM:**	EC002892

Información general

Portalámpara:	LED	**Fuente de luz:**	LED
Flujo lumen nominal [lm]:	2913	**Flujo lumen real [lm]:**	1624
Potencia de luminaria [W]:	27 W	**Eficacia luminosa [lm/W]:**	60
CRI:	80	**Temperatura de color [K]:**	rgbw 2700
Color / Acabado:	GR-11 / Gris anodizado / Mate	**Grado de protección IP:**	IP66
Impact resistance / impact energy:	IK10 20J xx9	**Clase de protección:**	III
Óptica:	ELL - Elíptica	**Angulo de apertura:**	15°x45°
Peso neto [kg]:	5.505	**Longitud global [mm]:**	1032
Anchura global [mm]:	139	**Altura global [mm]:**	71

Características mecánicas

Forma:	Rectangular	**Material de la carcasa:**	Aluminio
Material del difusor:	Vidrio		

Características eléctricas

Tipo de alimentación:	DC	**Factor de potencia / COS Φ:**	>0.9
Tensión de entrada [V DC]:	48		

Instalación

Ámbito de aplicación:	Iluminación exterior	**Tipo de instalación:**	Proyectores arquitectónicos
Temperatura ambiente min. [°C]:	-10	**Temperatura ambiente max. [°C]:**	35

Características de luz

MacAdam:	3	**Mantenimento flujo luminoso:**	L80B10@280000h
Sin deslumbramiento luminoso (ULR = 0%):			

Para promover la actualización constante de sus productos, PERFORMANCE iN LIGHTING se reserva el derecho de realizar cambios sin previo aviso. Por lo tanto, siempre se recomienda leer la última versión publicada en el sitio web www.performanceinlighting.com. Las salidas de lúmenes informados y los consumos de energía, incluidas las pérdidas, están sujetos a una tolerancia de +/-7%. A menos que se indique lo contrario, los valores se aplican a una temperatura ambiente de 25 °C. Los términos de garantía están disponibles en https://www.performanceinlighting.com/qr/company/led-warranty

For information:
PERFORMANCE iN LIGHTING S.p.A. Headquarters - Italy
Viale del Lavoro 9/11
37030 Colognola ai Colli Verona - Italy
Tel. +39 045 61 59 211

info.it@pil.lighting
www.performanceinlighting.com

Datos fotométricos

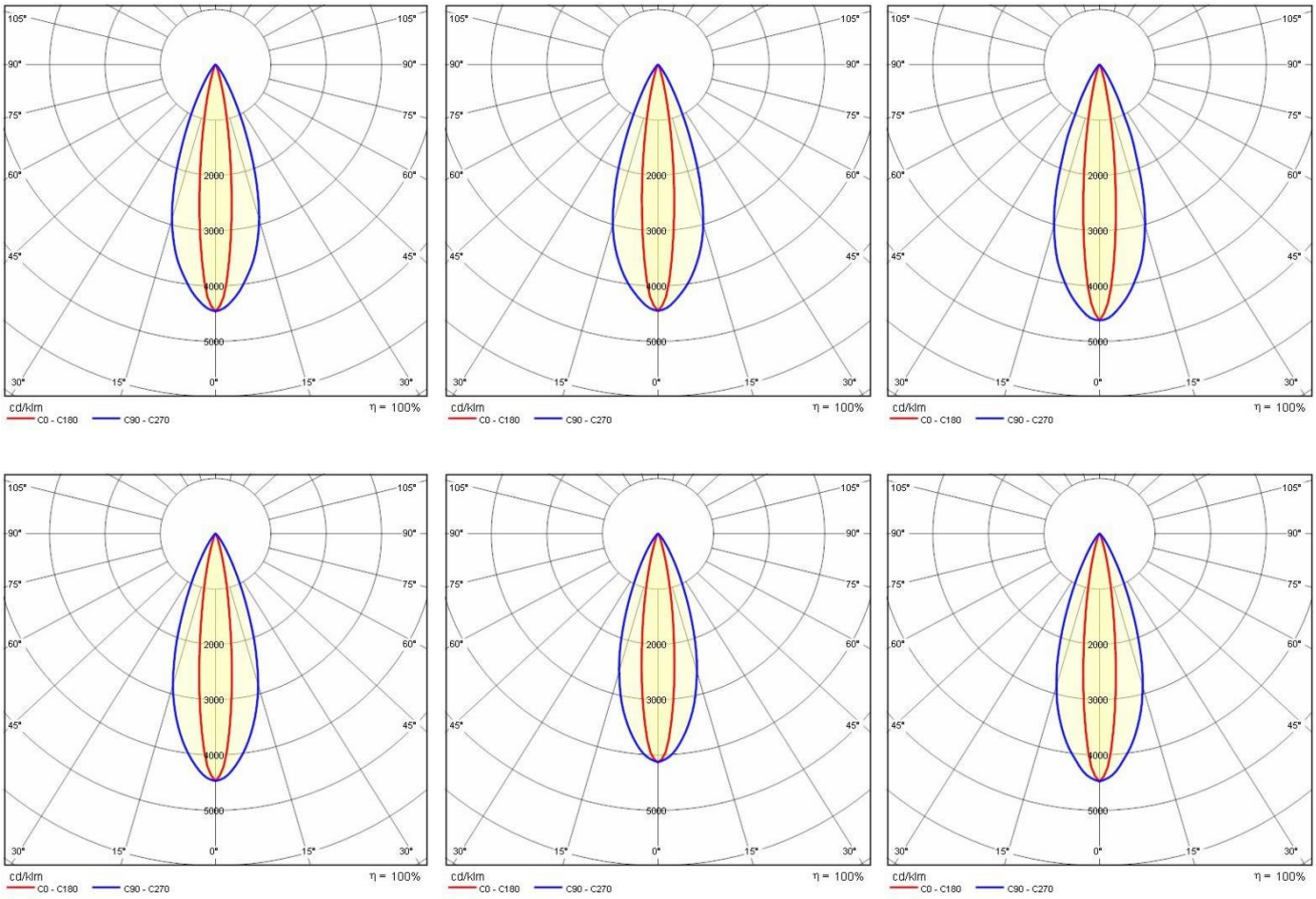

Caja para alimentaciòn

STRIP SQUARE+



310950

Kit driver - CV 100 W - 48 V



310951

Kit driver - CV 500 W - 48 V

STRIP SQUARE+ RGBW

Para promover la actualización constante de sus productos, PERFORMANCE iN LIGHTING se reserva el derecho de realizar cambios sin previo aviso. Por lo tanto, siempre se recomienda leer la última versión publicada en el sitio web www.performanceinlighting.com. Las salidas de lúmenes informados y los consumos de energía, incluidas las pérdidas, están sujetos a una tolerancia de +/-7%. A menos que se indique lo contrario, los valores se aplican a una temperatura ambiente de 25 °C. Los términos de garantía están disponibles en https://www.performanceinlighting.com/qr/company/led-warranty

For information:
PERFORMANCE iN LIGHTING S.p.A. Headquarters - Italy
Viale del Lavoro 9/11
37030 Colognola ai Colli Verona - Italy
Tel. +39 045 61 59 211

info.it@pil.lighting
www.performanceinlighting.com



3117844

Controller DMX touch white

☐ WH-87 / Blanco



3117845

Controller DMX touch black

■ BK-81 / Negro



3115612

USB key EcoEcco

Accesorios opcionales

STRIP SQUARE+



3114174

Conector 4 vías IP68



310496

Kit derivación Y 3 VÍAS Ø 7-10.5 mm IP 68



310495

Kit derivación Y 3 VÍAS Ø 14-17 mm IP 68

Para promover la actualización constante de sus productos, PERFORMANCE iN LIGHTING se reserva el derecho de realizar cambios sin previo aviso. Por lo tanto, siempre se recomienda leer la última versión publicada en el sitio web www.performanceinlighting.com. Las salidas de lúmenes informados y los consumos de energía, incluidas las pérdidas, están sujetos a una tolerancia de +/-7%. A menos que se indique lo contrario, los valores se aplican a una temperatura ambiente de 25 °C. Los términos de garantía están disponibles en https://www.performanceinlighting.com/qr/company/led-warranty

For information:
PERFORMANCE iN LIGHTING S.p.A. Headquarters - Italy
Viale del Lavoro 9/11
37030 Colognola ai Colli Verona - Italy
Tel. +39 045 61 59 211

info.it@pil.lighting
www.performanceinlighting.com