STRIP SQUARE+ INGROUND 800

Código 3109359

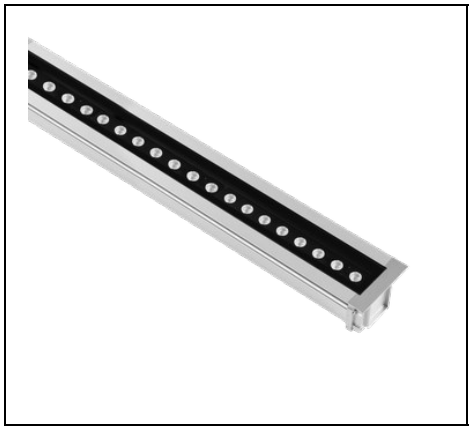

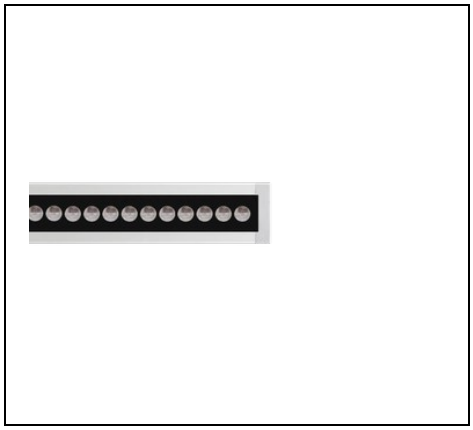

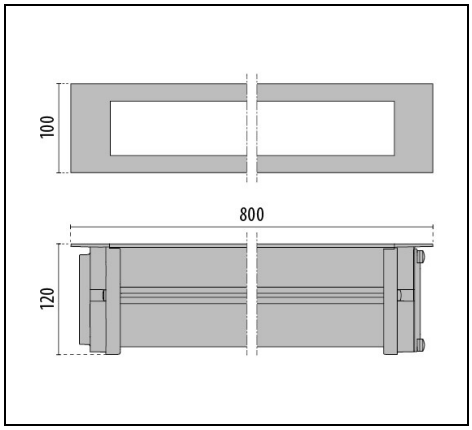



Description

Luminaria para interiores con cuerpo enterrado en el suelo, constituida por:
- Cuerpo en aluminio extruido anodizado
- Difusor de vidrio templado serigrafiado
- Terminales en fundición a presión de aluminio pintado
- Junta de silicona anti-envejecimiento
- Las versiones WATER-STOP están equipadas con caja de conexión estanca apta para cableado pasante para cables de Ø 5 mm a Ø 13 mm
- Tornillos de anclaje de acero inoxidable
- Soporte portacableado en aluminio para una elevada disipación térmica de los componentes
- Luminaria equipada con alimentador
- Caja de empotrar se suministra por separado
- Luminaria preparada para la conexión en cascada

Para promover la actualización constante de sus productos, PERFORMANCE iN LIGHTING se reserva el derecho de realizar cambios sin previo aviso. Por lo tanto, siempre se recomienda leer la última versión publicada en el sitio web www.performanceinlighting.com. Las salidas de lúmenes informados y los consumos de energía, incluidas las pérdidas, están sujetos a una tolerancia de +/-7%. A menos que se indique lo contrario, los valores se aplican a una temperatura ambiente de 25 °C. Los términos de garantía están disponibles en https://www.performanceinlighting.com/qr/company/led-warranty

For information:
PERFORMANCE iN LIGHTING S.p.A. Headquarters - Italy
Viale del Lavoro 9/11
37030 Colognola ai Colli Verona - Italy
Tel. +39 045 61 59 211

info.it@pil.lighting
www.performanceinlighting.com

Datos de producto

Grupo ETIM:	EG000027	**Clase ETIM:**	EC000758

Información general

Portalámpara:	LED	**Fuente de luz:**	LED
Flujo lumen nominal [lm]:	3000	**Flujo lumen real [lm]:**	2015
Potencia de luminaria [W]:	20.5 W	**Eficacia luminosa [lm/W]:**	98
CRI:	80	**Temperatura de color [K]:**	3000
Color / Acabado:	GR-11 / Gris anodizado / Mate	**Grado de protección IP:**	IP67
Impact resistance / impact energy:	IK10 20J xx9	**Clase de protección:**	I
Óptica:	ELL - Elíptica	**Angulo de apertura:**	15°x45°
Peso neto [kg]:	3.598	**Longitud global [mm]:**	802
Anchura global [mm]:	100	**Altura global [mm]:**	72

Características mecánicas

Forma:	Rectangular	**Material de la carcasa:**	Aluminio
Material del difusor:	Vidrio	**Carga dinámica [kg]:**	7500
Velocidad [km/h]:	30	**Carga estática [kg]:**	2000
Carga de corte [kN]:	5	**Resistencia a la torsión [Nm]:**	50

Características eléctricas

Tipo de alimentación:	AC	**Tensión de entrada [V AC]:**	220/240
Frecuencia de entrada [Hz]:	50/60	**Factor de potencia / COS Φ:**	>0.9
Corriente de arranque [A/µs]:	5 / 50	**C10 1.5 mm²:**	52
C16 2.5 mm²:	83	**B10 1.5 mm²:**	32
B16 2.5 mm²:	50		

Instalación

Ámbito de aplicación:	Iluminación exterior	**Tipo de instalación:**	Luminarias empotrables de suelo
Temperatura ambiente min. [°C]:	-25	**Temperatura ambiente max. [°C]:**	45
Temperatura cristal [°C]:	35	**Clasificación empotrables:**	A1 A2 A3 A4 A5

Características de luz

MacAdam:	3	**Mantenimiento flujo luminoso:**	L80B10@170000h
Distribución emisión luminosa:	Direct		

Para promover la actualización constante de sus productos, PERFORMANCE iN LIGHTING se reserva el derecho de realizar cambios sin previo aviso. Por lo tanto, siempre se recomienda leer la última versión publicada en el sitio web www.performanceinlighting.com. Las salidas de lúmenes informados y los consumos de energía, incluidas las pérdidas, están sujetos a una tolerancia de +/-7%. A menos que se indique lo contrario, los valores se aplican a una temperatura ambiente de 25 °C. Los términos de garantía están disponibles en https://www.performanceinlighting.com/qr/company/led-warranty

For information:
PERFORMANCE iN LIGHTING S.p.A. Headquarters - Italy
Viale del Lavoro 9/11
37030 Colognola ai Colli Verona - Italy
Tel. +39 045 61 59 211

info.it@pil.lighting
www.performanceinlighting.com

Datos fotométricos

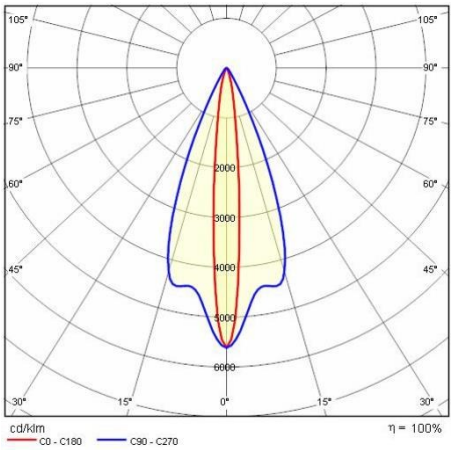

Accesorios necesarios

STRIP SQUARE+ INGROUND



310423

Caja empotrable L 842 mm

Para promover la actualización constante de sus productos, PERFORMANCE iN LIGHTING se reserva el derecho de realizar cambios sin previo aviso. Por lo tanto, siempre se recomienda leer la última versión publicada en el sitio web www.performanceinlighting.com. Las salidas de lúmenes informados y los consumos de energía, incluidas las pérdidas, están sujetos a una tolerancia de +/-7%. A menos que se indique lo contrario, los valores se aplican a una temperatura ambiente de 25 °C. Los términos de garantía están disponibles en https://www.performanceinlighting.com/qr/company/led-warranty

For information:
PERFORMANCE iN LIGHTING S.p.A. Headquarters - Italy
Viale del Lavoro 9/11
37030 Colognola ai Colli Verona - Italy
Tel. +39 045 61 59 211

info.it@pil.lighting
www.performanceinlighting.com