STRIP SQUARE+ INGROUND 800

Artikelnummer 3109396

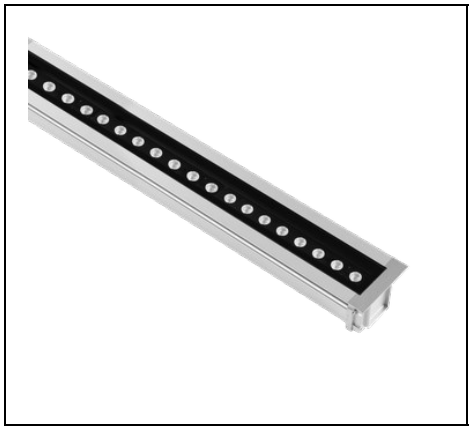

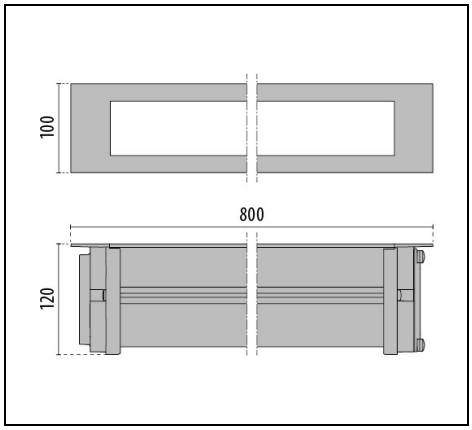

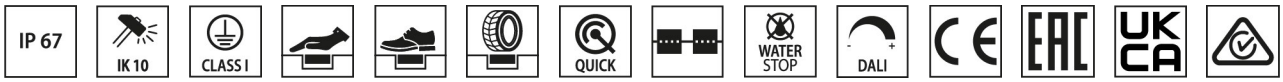

Beschreibung

Bodeneinbauleuchte für den Innen- und Außenbereich, bestehend aus:
- Leuchtenkörper aus eloxiertem Aluminium-Strangpressprofil
- Diffusor aus gehärtetem Sicherheitssiebdruck-Glas
- Kopfelement aus lackiertem Aluminiumdruckguss
- Altersbeständige Silikondichtung
- WATER-STOP-Ausführungen mit wasserdichtem Anschlusskasten, Vorbereitung zur Durchgangsverdrahtung für Kabel zwischen Ø 5mm und Ø 13 mm
- Äußere Schrauben aus Edelstahl
- Montageplatine aus Aluminium zur erhöhten Wärmeableitung der Komponenten
- Leuchte inklusive Konverter
- Schaltbare ON/OFF-Versionen und dimmbare DALI Versionen lieferbar
- Einbautopf muss separat bestellt werden
- Leuchte vorbereitet für Durchgangsverdrahtung

Um die ständige Aktualisierung unserer Produkte zu fördern, behält sich PERFORMANCE iN LIGHTING das Recht vor, Änderungen ohne vorherige Ankündigung vorzunehmen. Daher wird immer empfohlen, die neueste Version zu lesen, die auf der Website www.performanceinlighting.com veröffentlicht ist. Gelieferte Lumenleistungen und Stromverbrauch, einschließlich Verluste, unterliegen einer Toleranz von +/-7 %. Wenn nicht anders angegeben, gelten die Werte für eine Umgebungstemperatur von 25°C. Die Garantiebedingungen sind unter https://www.performanceinlighting.com/qr/company/led-warranty

For information:
PERFORMANCE iN LIGHTING GmbH
Stapelner Str. 1+3
38644 Goslar - Germany
Tel. +49 (0) 5321 3777 0

info.de@pil.lighting
www.performanceinlighting.com

Produktdaten

ETIM-Gruppe:	EG000027	**ETIM-Klasse:**	EC000758

Allgemeine Eigenschaften

Fassung:	LED	**Leuchtmittel:**	LED
LED-Nennlichtstrom [lm]:	3200	**Leuchtenlichtstrom [lm]:**	2136
Leistung [W]:	20.5 W	**Lichtausbeute [lm/W]:**	104
CRI:	80	**Farbtemperatur [K]:**	4000
Farbe / Veredelung:	GR-11 / Grau eloxiert / Strukturiert	**Schutzart IP:**	IP67
Schlagfestigkeit / Schlagenergie:	IK10 20J xx9	**Schutzklasse:**	I
Optik:	A18/M - Asymmetrische mittlere	**Nettogewicht [kg]:**	3.47
Gesamte Länge [mm]:	802	**Gesamte Breite [mm]:**	100
Gesamte Höhe [mm]:	72		

Mechanische Eigenschaften

Bauform:	Rechteckig	**Gehäusematerial:**	Aluminium
Diffusormaterial:	Glas	**Dynamische Ladung [kg]:**	7500
Geschwindigkeit [km/h]:	30	**Statische Ladung [kg]:**	2000
Schubbeanspruchung [kN]:	5	**Drehmomentfestigkeit [Nm]:**	50

Elektrische Eigenschaften

Spannungsart:	AC/DC	**Eingangsspannung [V AC]:**	220/240
Eingangsfrequenz [Hz]:	0/50/60	**Leistungsfaktor / COS Φ:**	>0.9
Eingangsspannung [V DC]:	176/276	**Einschaltstrom [A/µs]:**	53 / 200
C10 1.5 mm²:	14	**C16 2.5 mm²:**	22
B10 1.5 mm²:	8	**B16 2.5 mm²:**	13

Installation

Anwendungsbereich:	Außenbeleuchtung	**Montageart:**	Bodeneinbauleuchten
Min. Umgebungstemperatur [°C]:	-25	**Max. Umgebungstemperatur [°C]:**	40
Glastemperatur [°C]:	35	**Klassifizierung des Untergrunds:**	A1 A2 A3 A4 A5

Lichteigenschaften

MacAdam:	3	**Lumen maintenance:**	L80B10@170000h
Verteilung der Lichtemission:	Direct		

Um die ständige Aktualisierung unserer Produkte zu fördern, behält sich PERFORMANCE iN LIGHTING das Recht vor, Änderungen ohne vorherige Ankündigung vorzunehmen. Daher wird immer empfohlen, die neueste Version zu lesen, die auf der Website www.performanceinlighting.com veröffentlicht ist. Gelieferte Lumenleistungen und Stromverbrauch, einschließlich Verluste, unterliegen einer Toleranz von +/-7 %. Wenn nicht anders angegeben, gelten die Werte für eine Umgebungstemperatur von 25°C. Die Garantiebedingungen sind unter https://www.performanceinlighting.com/qr/company/led-warranty

For information:
PERFORMANCE iN LIGHTING GmbH
Stapelner Str. 1+3
38644 Goslar - Germany
Tel. +49 (0) 5321 3777 0

info.de@pil.lighting
www.performanceinlighting.com

Photometrische Daten

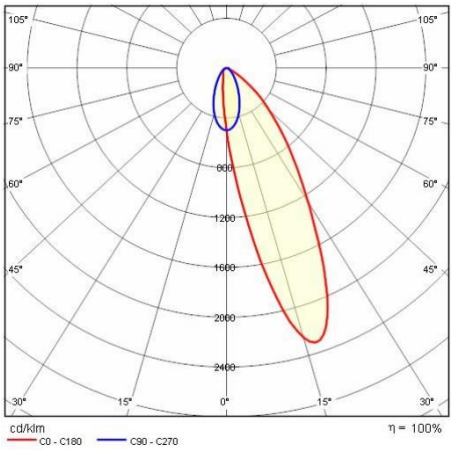

Notwendiges zubehör

STRIP SQUARE+ INGROUND

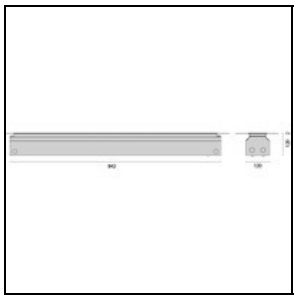

310423

Einbaugehäuse L 842 mm

Um die ständige Aktualisierung unserer Produkte zu fördern, behält sich PERFORMANCE iN LIGHTING das Recht vor, Änderungen ohne vorherige Ankündigung vorzunehmen. Daher wird immer empfohlen, die neueste Version zu lesen, die auf der Website www.performanceinlighting.com veröffentlicht ist. Gelieferte Lumenleistungen und Stromverbrauch, einschließlich Verluste, unterliegen einer Toleranz von +/-7 %. Wenn nicht anders angegeben, gelten die Werte für eine Umgebungstemperatur von 25°C. Die Garantiebedingungen sind unter https://www.performanceinlighting.com/qr/company/led-warranty

For information:
PERFORMANCE iN LIGHTING GmbH
Stapelner Str. 1+3
38644 Goslar - Germany
Tel. +49 (0) 5321 3777 0

info.de@pil.lighting
www.performanceinlighting.com