SL764+ RE OP

Codice 3109603

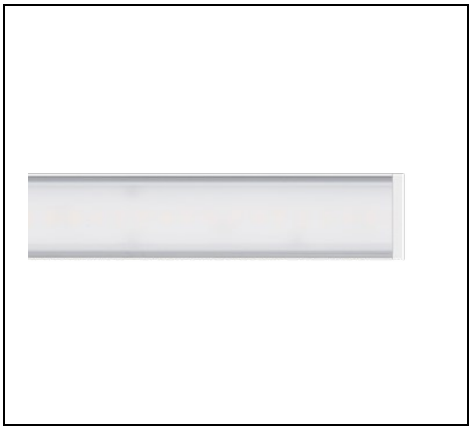

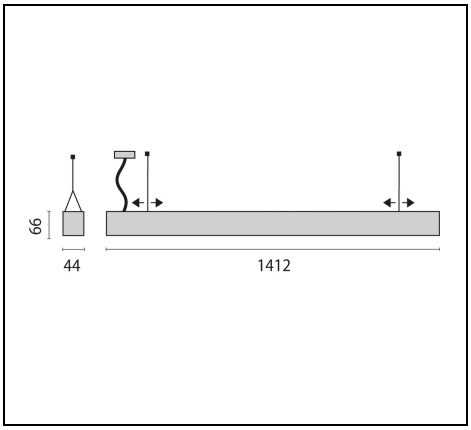

Descrizione

Apparecchio LED da incasso per interni, composto da:
- Corpo in alluminio estruso, testate in alluminio pressofuso, verniciato a polveri
- Diffusore in PMMA opale per una diffusione ottimale e un'alta uniformità della luce
- Design lineare e sobrio con calotte terminali a filo
- Estetica perfetta grazie alle pregiate rifiniture dei giunti di collegamento profilati
- Design di facile manutenzione e installazione (conforme alla direttiva UE Eco-Design 2019/2020)
- Prodotto in Germania, con particolare attenzione alla qualità, ai percorsi di consegna più brevi e al basso impatto ambientale
- Apparecchio predisposto per il collegamento in cascata
- Montaggio semplice e agevole
- Inserti luminosi sostituibili
- Diffusione diretta della luce
- Tolleranza cromatica (MacAdam) ≤ 3 SDCM
- Completo dei necessari accessori per il montaggio ad incasso
- Altre versioni di montaggio e configurazioni di linee continue disponibili su www.light-performer.com

Al fine di favorire un costante aggiornamento dei propri prodotti , PERFORMANCE iN LIGHTING si riserva il diritto di apportare modifiche senza preavviso. Si invita pertanto a prendere visione dell'ultima versione pubblicata sul sito www.performanceinlighting.com. Flusso luminoso e potenza elettrica sono soggetti ad una tolleranza di +/-7% rispetto al valore indicato. Salvo diversa indicazione, i valori si riferiscono a una temperatura ambiente di 25 ° C. I termini di garanzia sono consultabili all'indirizzo https://www.performanceinlighting.com/qr/company/led-warranty

For information:
PERFORMANCE iN LIGHTING S.p.A. Headquarters - Italy
Viale del Lavoro 9/11
37030 Colognola ai Colli Verona - Italy
Tel. +39 045 61 59 211

info.it@pil.lighting
www.performanceinlighting.com

PERFORMANCE iN LIGHTING | powered by GEWISS

Dati di prodotto

Gruppo ETIM:	EG000027	**Classe ETIM:**	EC002892

Informazioni generali

Attacco:	LED	**Sorgente luminosa:**	LED
Flusso Sorgente [lm]:	2040	**Flusso apparecchio [lm]:**	1770
Potenza apparecchio [W]:	12 W	**Efficienza luminosa [lm/W]:**	148
CRI:	80	**Temperatura colore [K]:**	3000
Colore / Finitura:	WH-RAL9016 / Bianco WH-RAL9016 / Goffrato	**Grado di protezione IP:**	IP40
IP sopra/sotto il controsoffitto:	IP40/IP43	**IK-J-xxIP:**	IK05 0.7J xx3
Classe di protezione:	I	**Ottica:**	S/A - Simmetrica diretta
Angolo ottica:	2 x 48Â˚/51Â˚	**Peso netto [kg]:**	4.065
Lunghezza complessiva [mm]:	1412	**Larghezza complessiva [mm]:**	44
Altezza complessiva [mm]:	95	**Dimensioni foro d'incasso [mm]:**	1414 X 46
Altezza minima d'incasso [mm]:	95		

Caratteristiche meccaniche

Forma:	Rettangolare	**Materiale del corpo:**	Alluminio
Materiale del diffusore:	Plastica opalina	**Test filo incandescente [°C]:**	650 Â˚C

Caratteristiche elettriche

Tipo di alimentazione:	AC	**Tensione di alimentazione [V AC]:**	220/240
Frequenza di alimentazione [Hz]:	220-240V 50/60Hz	**Fattore di potenza / COS Φ:**	0.9
Tensione di alimentazione [V DC]:	176/280	**Corrente di spunto [A/µs]:**	21 / 126
C10 1.5 mm²:	35	**C16 2.5 mm²:**	60
B10 1.5 mm²:	23	**B16 2.5 mm²:**	36
EEI:	A2		

Installazione

Ambito di applicazione:	Indoor	**Tipo di montaggio:**	Canali luminosi
Temperatura ambiente min. [°C]:	10	**Temperatura ambiente max. [°C]:**	40

Caratteristiche della luce

MacAdam:	3	**Mantenimento flusso luminoso:**	L80B10@50000h
Distribuzione emissione luminosa:	Direct	**DFF - Flusso diretto [%]:**	100
UFF - Flusso indiretto [%]:	0		

Al fine di favorire un costante aggiornamento dei propri prodotti , PERFORMANCE iN LIGHTING si riserva il diritto di apportare modifiche senza preavviso. Si invita pertanto a prendere visione dell'ultima versione pubblicata sul sito www.performanceinlighting.com. Flusso luminoso e potenza elettrica sono soggetti ad una tolleranza di +/-7% rispetto al valore indicato. Salvo diversa indicazione, i valori si riferiscono a una temperatura ambiente di 25 ° C. I termini di garanzia sono consultabili all'indirizzo https://www.performanceinlighting.com/qr/company/led-warranty

For information:
PERFORMANCE iN LIGHTING S.p.A. Headquarters - Italy
Viale del Lavoro 9/11
37030 Colognola ai Colli Verona - Italy
Tel. +39 045 61 59 211

info.it@pil.lighting
www.performanceinlighting.com

Dati fotometrici

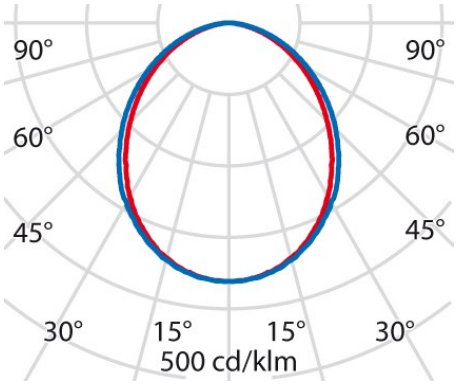

Al fine di favorire un costante aggiornamento dei propri prodotti , PERFORMANCE iN LIGHTING si riserva il diritto di apportare modifiche senza preavviso. Si invita pertanto a prendere visione dell'ultima versione pubblicata sul sito www.performanceinlighting.com. Flusso luminoso e potenza elettrica sono soggetti ad una tolleranza di +/-7% rispetto al valore indicato. Salvo diversa indicazione, i valori si riferiscono a una temperatura ambiente di 25 ° C. I termini di garanzia sono consultabili all'indirizzo https://www.performanceinlighting.com/qr/company/led-warranty

For information:
PERFORMANCE iN LIGHTING S.p.A. Headquarters - Italy
Viale del Lavoro 9/11
37030 Colognola ai Colli Verona - Italy
Tel. +39 045 61 59 211

info.it@pil.lighting
www.performanceinlighting.com