CRICKET+ 10 C/EW

Código 3109815

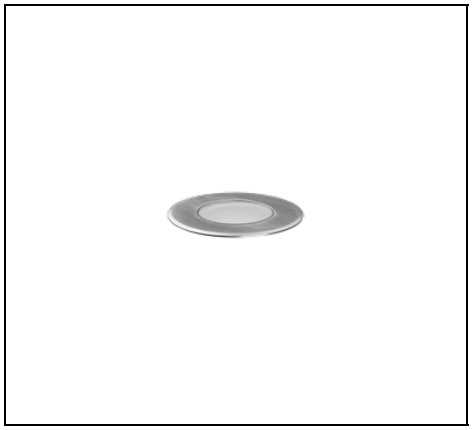

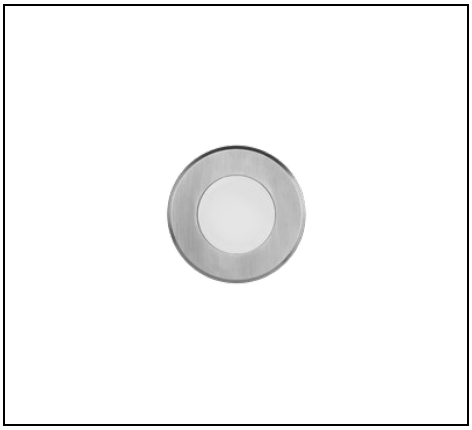

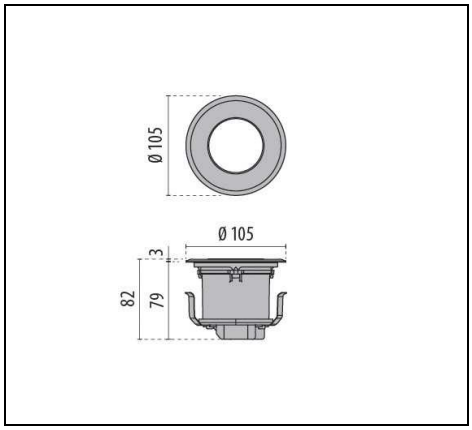

IP 67 | CLASS I | QUICK | WATER STOP

Description

Serie de luminarias empotrables a tierra de profundidad reducida en clase I, constituidos por:
- Cuerpo de aluminio fundido bajo presión anodizado y pintado de color negro
- Juntas de silicona anti-envejecimiento, con elevada capacidad de retorno elástico
- Las versiones C/EW tienen un difusor de vidrio plano extraclaro de seguridad templado con acabado ácido
- Anillo de cierre de aluminio fundido bajo presión pintado recubierto de acero INOXIDABLE AISI 316 (versiones INOX)
- Sistema hermético de conexión a la red WATER STOP
- Caja empotrable en tecnopolímero, debe solicitarse por separado
- Tornillos de anclaje de acero inoxidable
- Las luminarias, puesto que se instalan en el suelo, están sometidas, a duros esfuerzos. Para garantizar el buen funcionamiento y la seguridad es necesario que la instalación sea llevada a cabo de manera profesional, por personal cualificado y respetando las instrucciones de montaje
- Las luminarias no deben ser instaladas en zonas hundidas

Para promover la actualización constante de sus productos, PERFORMANCE iN LIGHTING se reserva el derecho de realizar cambios sin previo aviso. Por lo tanto, siempre se recomienda leer la última versión publicada en el sitio web www.performanceinlighting.com. Las salidas de lúmenes informados y los consumos de energía, incluidas las pérdidas, están sujetos a una tolerancia de +/-7%. A menos que se indique lo contrario, los valores se aplican a una temperatura ambiente de 25 °C. Los términos de garantía están disponibles en https://www.performanceinlighting.com/qr/company/led-warranty

For information:
PERFORMANCE iN LIGHTING S.p.A. Headquarters - Italy
Viale del Lavoro 9/11
37030 Colognola ai Colli Verona - Italy
Tel. +39 045 61 59 211

info.it@pil.lighting
www.performanceinlighting.com

Datos de producto

Grupo ETIM:	EG000027	**Clase ETIM:**	EC000758

Información general

Portalámpara:	LED	**Fuente de luz:**	LED
Flujo lumen nominal [lm]:	440	**Flujo lumen real [lm]:**	130
Potencia de luminaria [W]:	5 W	**Eficacia luminosa [lm/W]:**	26
CRI:	80	**Temperatura de color [K]:**	3000
Color / Acabado:	INOX / Inox / Mate	**Grado de protección IP:**	IP67
Impact resistance / impact energy:	IK08 9J xx5	**Clase de protección:**	I
Óptica:	C/EW - Circular extra-ancha	**Peso neto [kg]:**	0.698
Diámetro global [mm]:	105	**Altura global [mm]:**	82

Características mecánicas

Forma:	Redondo ≤ 150 mm	**Material de la carcasa:**	Aluminio
Material del difusor:	Vidrio	**Test del hilo incandescente [°C]:**	650 °C
Carga dinámica [kg]:	6000	**Velocidad [km/h]:**	30
Carga estática [kg]:	2000	**Carga de corte [kN]:**	5
Resistencia a la torsión [Nm]:	50		

Características eléctricas

Tipo de alimentación:	AC	**Tensión de entrada [V AC]:**	220/240
Frecuencia de entrada [Hz]:	50/60	**Factor de potencia / COS Φ:**	>0.9
Corriente de arranque [A/µs]:	5 / 25	**C10 1.5 mm²:**	64
C16 2.5 mm²:	103	**B10 1.5 mm²:**	64
B16 2.5 mm²:	103		

Instalación

Ámbito de aplicación:	Iluminación exterior	**Tipo de instalación:**	Luminarias empotrables de suelo
Temperatura ambiente min. [°C]:	-20	**Temperatura ambiente max. [°C]:**	40
Temperatura cristal [°C]:	43	**Clasificación empotrables:**	A1 A2 A3
Distancia min. del objeto iluminado [m]:	0.50		

Características de luz

MacAdam:	3	**Mantenimento flujo luminoso:**	L90B10@94000h
Distribución emisión luminosa:	Direct		

Para promover la actualización constante de sus productos, PERFORMANCE iN LIGHTING se reserva el derecho de realizar cambios sin previo aviso. Por lo tanto, siempre se recomienda leer la última versión publicada en el sitio web www.performanceinlighting.com. Las salidas de lúmenes informados y los consumos de energía, incluidas las pérdidas, están sujetos a una tolerancia de +/-7%. A menos que se indique lo contrario, los valores se aplican a una temperatura ambiente de 25 °C. Los términos de garantía están disponibles en https://www.performanceinlighting.com/qr/company/led-warranty

For information:
PERFORMANCE iN LIGHTING S.p.A. Headquarters - Italy
Viale del Lavoro 9/11
37030 Colognola ai Colli Verona - Italy
Tel. +39 045 61 59 211

info.it@pil.lighting
www.performanceinlighting.com

Datos fotométricos

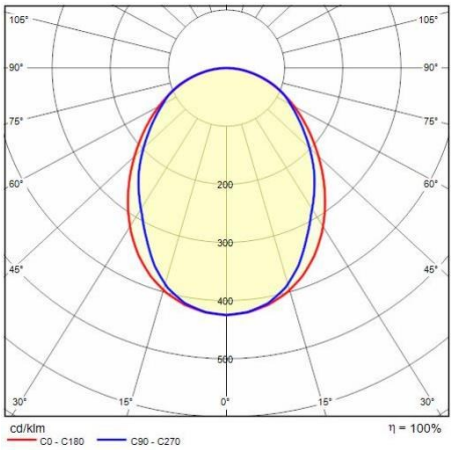

Accesorios necesarios

CRICKET+ 10

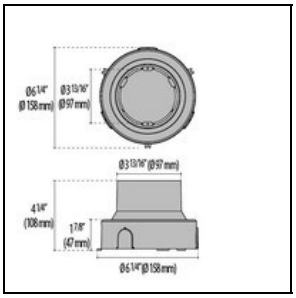

3109879

Caja empotrable CRICKET+ 10

Para promover la actualización constante de sus productos, PERFORMANCE iN LIGHTING se reserva el derecho de realizar cambios sin previo aviso. Por lo tanto, siempre se recomienda leer la última versión publicada en el sitio web www.performanceinlighting.com. Las salidas de lúmenes informados y los consumos de energía, incluidas las pérdidas, están sujetos a una tolerancia de +/-7%. A menos que se indique lo contrario, los valores se aplican a una temperatura ambiente de 25 °C. Los términos de garantía están disponibles en https://www.performanceinlighting.com/qr/company/led-warranty

For information:
PERFORMANCE iN LIGHTING S.p.A. Headquarters - Italy
Viale del Lavoro 9/11
37030 Colognola ai Colli Verona - Italy
Tel. +39 045 61 59 211

info.it@pil.lighting
www.performanceinlighting.com