MANGO+ MIDI MULTIPOWER

Código 3109843

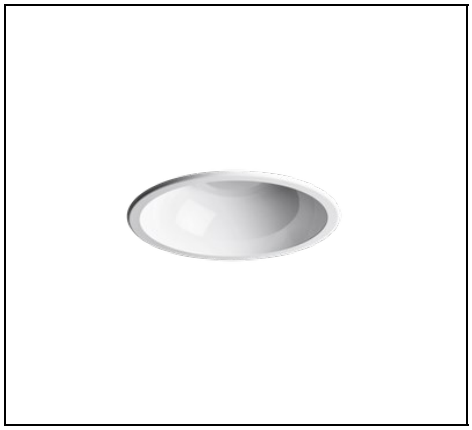

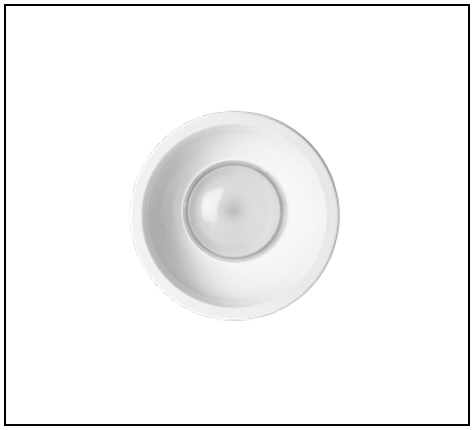

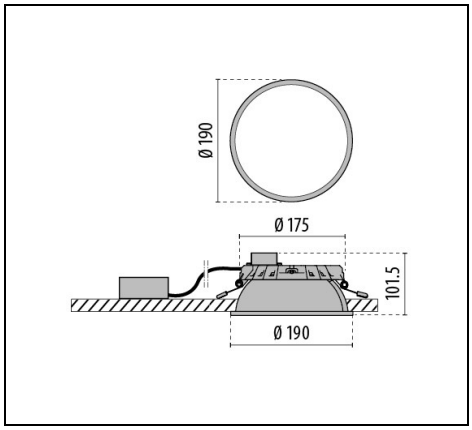

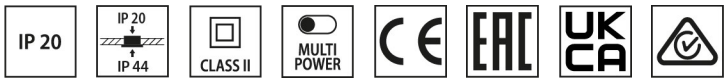

Description

Downlight modular empotrable LED redondo para interiores compuesto de:

- Disipador de alta eficiencia FAST "Flexible Air Stream Technology" en aluminio fundido a presión
- Reflector con aro antideslumbrante integrado de fundición inyectada de ABS en blanco, con conexión opaca al módulo LED
- Difusor integrado con dispersión óptima para una uniformidad muy elevada
- Versión multipotencia suministrada con interruptor DIP para la selección de dos niveles de potencia, configurables en fase de instalación
- Facilidad de instalación sin necesidad de herramientas
- Instalación rápida con resortes
- Todos los componentes se pueden cambiar posteriormente y sin necesidad de herramientas
- Apto para placas de techos con un grosor de 1-25 mm

Para promover la actualización constante de sus productos, PERFORMANCE iN LIGHTING se reserva el derecho de realizar cambios sin previo aviso. Por lo tanto, siempre se recomienda leer la última versión publicada en el sitio web www.performanceinlighting.com. Las salidas de lúmenes informados y los consumos de energía, incluidas las pérdidas, están sujetos a una tolerancia de +/-7%. A menos que se indique lo contrario, los valores se aplican a una temperatura ambiente de 25 °C. Los términos de garantía están disponibles en https://www.performanceinlighting.com/qr/company/led-warranty

For information:
PERFORMANCE iN LIGHTING S.p.A. Headquarters - Italy
Viale del Lavoro 9/11
37030 Colognola ai Colli Verona - Italy
Tel. +39 045 61 59 211

info.it@pil.lighting
www.performanceinlighting.com

Datos de producto

Grupo ETIM:	EG000027	**Clase ETIM:**	EC001744

Información general

Portalámpara:	LED	**Fuente de luz:**	LED
Flujo lumen nominal [lm]:	1520/1980	**Flujo lumen real [lm]:**	1150/1496
Potencia de luminaria [W]:	11.5/15 W	**Eficacia luminosa [lm/W]:**	130
CRI:	80	**Temperatura de color [K]:**	4000
Color / Acabado:	WH-RAL9010 / Blanco RAL9010 / Rugoso	**Grado de protección IP:**	IP20
IP sobre/bajo el falso techo:	IP20/IP44	**Impact resistance / impact energy:**	IK07 2J xx5
Clase de protección:	II	**Óptica:**	C/EW - Circular extra-ancha
Angulo de apertura:	2x50°	**Peso neto [kg]:**	0.578
Diámetro global [mm]:	190	**Altura global [mm]:**	102
Diámetro empotrado [mm]:	Ø 185	**Altura mínima de empotrado [mm]:**	100

Características mecánicas

Forma:	Redondo 150 ≤ x ≤ 300 mm	**Material de la carcasa:**	Aluminio
Material del difusor:	Opal plastic	**Test del hilo incandescente [°C]:**	650 °C

Características eléctricas

Tipo de alimentación:	AC	**Tensión de entrada [V AC]:**	220/240
Frecuencia de entrada [Hz]:	50/60	**Factor de potencia / COS Φ:**	>0.9
Corriente de arranque [A/µs]:	60 / 350	**C10 1.5 mm²:**	16
C16 2.5 mm²:	27	**B10 1.5 mm²:**	10
B16 2.5 mm²:	16		

Instalación

Ámbito de aplicación:	Iluminación interior	**Tipo de instalación:**	Downlights y focos
Temperatura ambiente min. [°C]:	-30	**Temperatura ambiente max. [°C]:**	35

Características de luz

MacAdam:	3	**Mantenimento flujo luminoso:**	L80B10@50000h
Distribución emisión luminosa:	Direct	**UGR máximo:**	22.0

Para promover la actualización constante de sus productos, PERFORMANCE iN LIGHTING se reserva el derecho de realizar cambios sin previo aviso. Por lo tanto, siempre se recomienda leer la última versión publicada en el sitio web www.performanceinlighting.com. Las salidas de lúmenes informados y los consumos de energía, incluidas las pérdidas, están sujetos a una tolerancia de +/-7%. A menos que se indique lo contrario, los valores se aplican a una temperatura ambiente de 25 °C. Los términos de garantía están disponibles en https://www.performanceinlighting.com/qr/company/led-warranty

For information:
PERFORMANCE iN LIGHTING S.p.A. Headquarters - Italy
Viale del Lavoro 9/11
37030 Colognola ai Colli Verona - Italy
Tel. +39 045 61 59 211

info.it@pil.lighting
www.performanceinlighting.com

Datos fotométricos

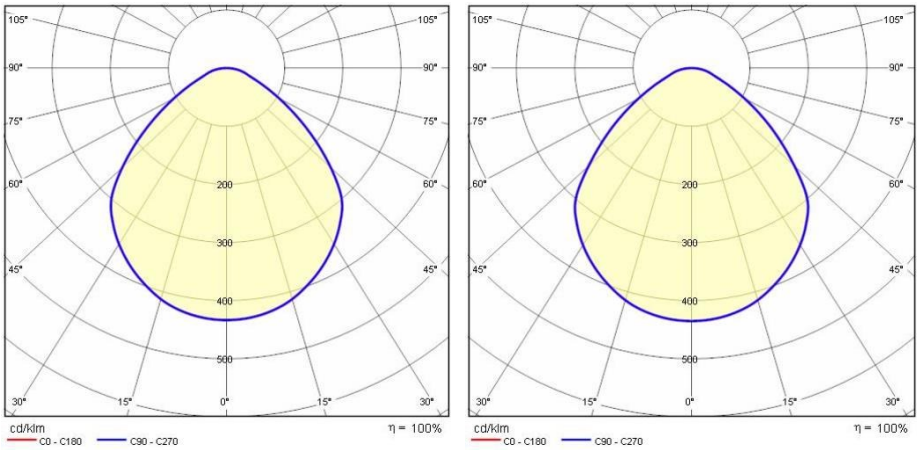

Para promover la actualización constante de sus productos, PERFORMANCE iN LIGHTING se reserva el derecho de realizar cambios sin previo aviso. Por lo tanto, siempre se recomienda leer la última versión publicada en el sitio web www.performanceinlighting.com. Las salidas de lúmenes informados y los consumos de energía, incluidas las pérdidas, están sujetos a una tolerancia de +/-7%. A menos que se indique lo contrario, los valores se aplican a una temperatura ambiente de 25 °C. Los términos de garantía están disponibles en https://www.performanceinlighting.com/qr/company/led-warranty

For information:
PERFORMANCE iN LIGHTING S.p.A. Headquarters - Italy
Viale del Lavoro 9/11
37030 Colognola ai Colli Verona - Italy
Tel. +39 045 61 59 211

info.it@pil.lighting
www.performanceinlighting.com