TYK+ 10 RM ELL

Código 3112345

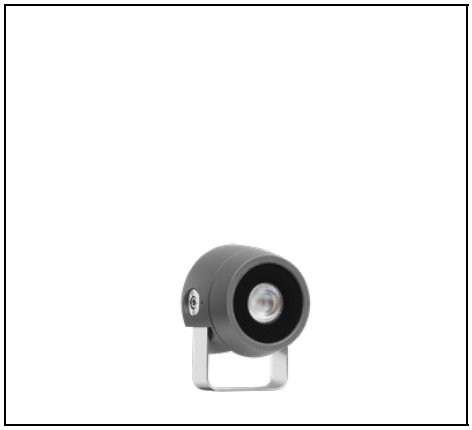

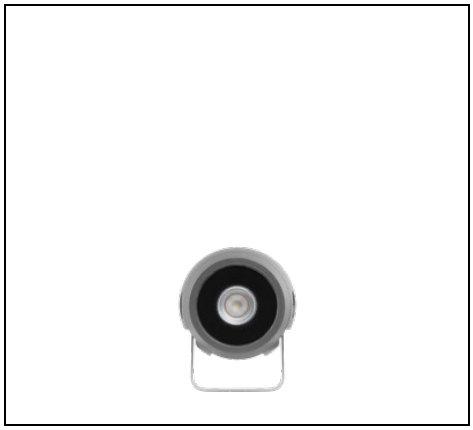

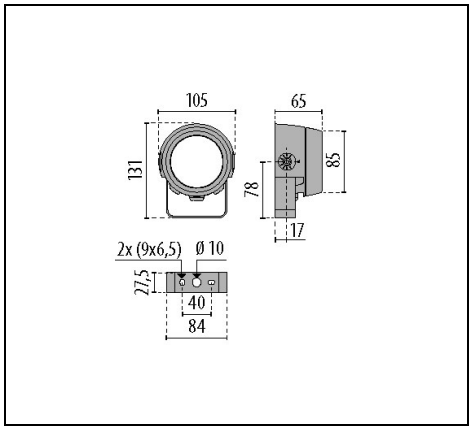

IP 66 | CLASS III | FULL CUT OFF | ULR<1 | CIEn°3>95 | CE | EAC | UKCA

Description

Proyector LED para interior y exterior, constituido por:
- Cuerpo de aluminio fundido a presión pintado con pintura en polvo de poliéster con previo tratamiento de conversión química ISO 9227/12944 - ISO 9223 (C5)
- Difusor vidrio plano extraclaro templado, serigrafiado internamente
- El difusor está fijado de forma inamovible al cuerpo mediante un sellador de silicona de alta temperatura
- Bloque óptico provisto de lentes en tecnopolímero con elevada transmisibilidad de la luz
- Grupo óptico específicamente concebido para la iluminación arquitectónica; la combinación de ópticas, desarrolladas internamente, y fuentes luminosas permiten obtener una distribución luminosa precisa y sin aberración cromática
- Juntas de silicona anti-envejecimiento, con elevada capacidad de retorno elástico
- Sujetacable con resistencia a la rotura en latón niquelado M16x1.5 para cables de Ø 5 mm a Ø 10 mm
- Tornillos de anclaje de acero inoxidable
- Soporte para instalación en pared de acero inoxidable
- Con goniómetro graduado para regular la orientación realizado en acero inoxidable
- El accesorio snoot es compatible con versiones equipadas con lente concentrada C/I
- Para versiones ELL 35x65 / 65x35 contacte con la empresa
- Las versiones TYK+ 10 RM son de clase III, sin cable de salida y deben ser alimentadas únicamente con los grupos de alimentación disponibles como accesorios
- Se encuentran disponibles grupos de alimentación regulables DALI2 sellados IP66 en caja de aluminio fundido a presión pintado o también en placa metálica IP20 para incorporar en cuadros eléctricos sellados
- La conexión eléctrica entre los grupos de alimentación y los relativos proyectores debe efectuarse con una longitud máxima de cable de 20 m

Para promover la actualización constante de sus productos, PERFORMANCE iN LIGHTING se reserva el derecho de realizar cambios sin previo aviso. Por lo tanto, siempre se recomienda leer la última versión publicada en el sitio web www.performanceinlighting.com. Las salidas de lúmenes informados y los consumos de energía, incluidas las pérdidas, están sujetos a una tolerancia de +/-7%. A menos que se indique lo contrario, los valores se aplican a una temperatura ambiente de 25 °C. Los términos de garantía están disponibles en https://www.performanceinlighting.com/qr/company/led-warranty

For information:
PERFORMANCE iN LIGHTING S.p.A. Headquarters - Italy
Viale del Lavoro 9/11
37030 Colognola ai Colli Verona - Italy
Tel. +39 045 61 59 211

info.it@pil.lighting
www.performanceinlighting.com

Datos de producto

Grupo ETIM:	EG000027	**Clase ETIM:**	EC001744

Información general

Portalámpara:	LED	**Fuente de luz:**	LED
Flujo lumen nominal [lm]:	1180	**Flujo lumen real [lm]:**	655.96
Potencia de luminaria [W]:	15 W	**Eficacia luminosa [lm/W]:**	44
CRI:	80	**Temperatura de color [K]:**	3000
Color / Acabado:	AN-96 / Antracita metalizado / Rugoso	**Grado de protección IP:**	IP66
Impact resistance / impact energy:	IK06 1J xx3	**Clase de protección:**	III
Óptica:	ELL - Elíptica	**Angulo de apertura:**	9°x70°
Peso neto [kg]:	1.018	**Diámetro global [mm]:**	105
Longitud global [mm]:	105	**Anchura global [mm]:**	131
Altura global [mm]:	65		

Características mecánicas

Forma:	Redondo ≤ 150 mm	**Material de la carcasa:**	Aluminio
Material del difusor:	Vidrio	**Área exposición frontal [m²]:**	0.01
Área exposición lateral [m²]:	0.01	**Área exposición superior [m²]:**	0.01

Características eléctricas

Tipo de alimentación:	DC

Instalación

Ámbito de aplicación:	Iluminación exterior	**Tipo de instalación:**	Proyectores arquitectónicos
Temperatura ambiente min. [°C]:	-20	**Temperatura ambiente max. [°C]:**	40
Temperatura cristal [°C]:	55		

Características de luz

MacAdam:	3	**Mantenimento flujo luminoso:**	L90B10@50000h
Distribución emisión luminosa:	Direct	**Clase de intensidad luminosa:**	G*6
Sin deslumbramiento luminoso (ULR = 0%):			

Para promover la actualización constante de sus productos, PERFORMANCE iN LIGHTING se reserva el derecho de realizar cambios sin previo aviso. Por lo tanto, siempre se recomienda leer la última versión publicada en el sitio web www.performanceinlighting.com. Las salidas de lúmenes informados y los consumos de energía, incluidas las pérdidas, están sujetos a una tolerancia de +/-7%. A menos que se indique lo contrario, los valores se aplican a una temperatura ambiente de 25 °C. Los términos de garantía están disponibles en https://www.performanceinlighting.com/qr/company/led-warranty

For information:
PERFORMANCE iN LIGHTING S.p.A. Headquarters - Italy
Viale del Lavoro 9/11
37030 Colognola ai Colli Verona - Italy
Tel. +39 045 61 59 211

info.it@pil.lighting
www.performanceinlighting.com

Datos fotométricos

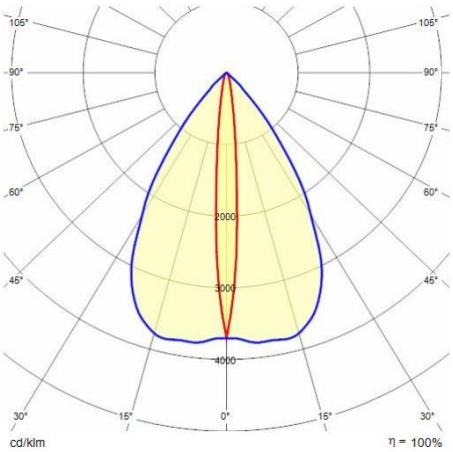

Caja para alimentaciòn

TYK+ 10 RM



3112413

DRIVER UNIT 20 W 1A - 1CH - DALI

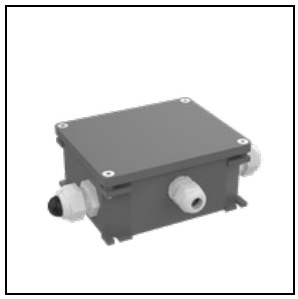

3112468

Driver Box 20 W 1A - 1CH - DALI

AN-96 / Antracita metalizado

Accesorios opcionales

TYK+ 10

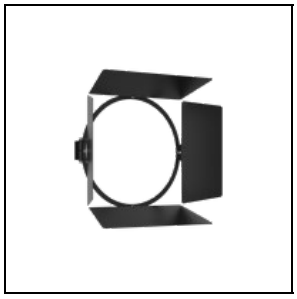

3112969

Aletas exteriores pintados

BK-81 / Negro



3108556

Soporte extra rotación +25˚/-90˚

INOX / Inox

Para promover la actualización constante de sus productos, PERFORMANCE iN LIGHTING se reserva el derecho de realizar cambios sin previo aviso. Por lo tanto, siempre se recomienda leer la última versión publicada en el sitio web www.performanceinlighting.com. Las salidas de lúmenes informados y los consumos de energía, incluidas las pérdidas, están sujetos a una tolerancia de +/-7%. A menos que se indique lo contrario, los valores se aplican a una temperatura ambiente de 25 °C. Los términos de garantía están disponibles en https://www.performanceinlighting.com/qr/company/led-warranty

For information:
PERFORMANCE iN LIGHTING S.p.A. Headquarters - Italy
Viale del Lavoro 9/11
37030 Colognola ai Colli Verona - Italy
Tel. +39 045 61 59 211

info.it@pil.lighting
www.performanceinlighting.com

date: 16/11/2026



700191

Piqueta

BK-81 / Negro

Para promover la actualización constante de sus productos, PERFORMANCE iN LIGHTING se reserva el derecho de realizar cambios sin previo aviso. Por lo tanto, siempre se recomienda leer la última versión publicada en el sitio web www.performanceinlighting.com. Las salidas de lúmenes informados y los consumos de energía, incluidas las pérdidas, están sujetos a una tolerancia de +/-7%. A menos que se indique lo contrario, los valores se aplican a una temperatura ambiente de 25 °C. Los términos de garantía están disponibles en https://www.performanceinlighting.com/qr/company/led-warranty

For information:
PERFORMANCE iN LIGHTING S.p.A. Headquarters - Italy
Viale del Lavoro 9/11
37030 Colognola ai Colli Verona - Italy
Tel. +39 045 61 59 211

info.it@pil.lighting
www.performanceinlighting.com