# SL713+ PL MP S/C

## Código 3112745



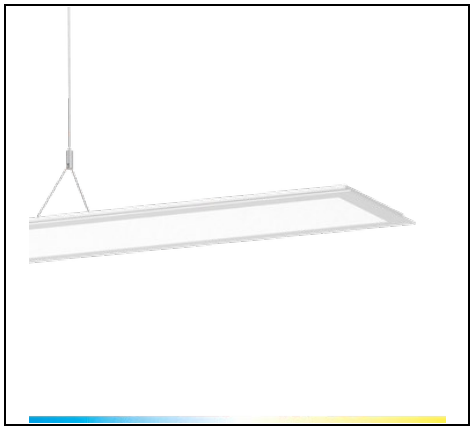

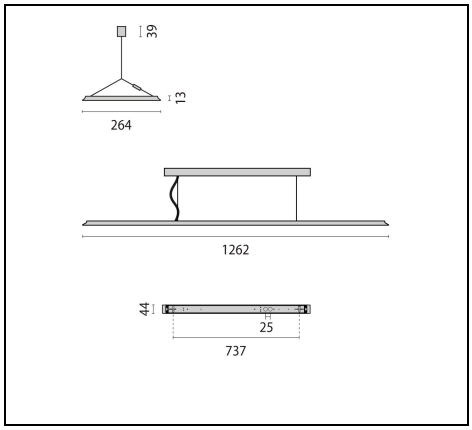


IP 20 | CLASS I | TW | DALI | CE | UKCA | EN

### Description

Luminaria LED de suspensión para interiores, compuesta por:
- Cuerpo de aluminio extruido pintado
- Difusor con microprismas para una difusión homogénea de la luz, deslumbramiento reducido y alta uniformidad luminosa (MP)
- LED con tecnología-Sidelight para una distribución luminosa homogénea en toda el área de difusión
- Light-Engine intercambiable mediante mecanismo de inserción
- Difusión de luz directa / indirecta
- Reducción del deslumbramiento de acuerdo con la norma DIN EN 12464-1
- Tolerancia de color conforme a MacAdam ≤3 SDCM
- Color y luminosidad regulables manualmente mediante el control Tunable White (DALI DT8)
- Componente de sensor Bluetooth para controlar la luz con dimSMART!
- Con suspensión con cable de acero (1,5 m), cable de alimentación transparente y fijación al techo
- Versiones en colores especiales, disponibles bajo pedido

Para promover la actualización constante de sus productos, PERFORMANCE iN LIGHTING se reserva el derecho de realizar cambios sin previo aviso. Por lo tanto, siempre se recomienda leer la última versión publicada en el sitio web www.performanceinlighting.com. Las salidas de lúmenes informados y los consumos de energía, incluidas las pérdidas, están sujetos a una tolerancia de +/-7%. A menos que se indique lo contrario, los valores se aplican a una temperatura ambiente de 25 °C. Los términos de garantía están disponibles en https://www.performanceinlighting.com/qr/company/led-warranty

For information:
**PERFORMANCE iN LIGHTING S.p.A. Headquarters - Italy**
Viale del Lavoro 9/11
37030 Colognola ai Colli Verona - Italy
Tel. +39 045 61 59 211

**info.it@pil.lighting**
www.performanceinlighting.com

## Datos de producto

| | | | |
|---|---|---|---|
| **Grupo ETIM:** | EG000027 | **Clase ETIM:** | EC001743 |

## Información general

| | | | |
|---|---|---|---|
| **Portalámpara:** | LED | **Fuente de luz:** | LED |
| **Flujo lumen nominal [lm]:** | 8130 | **Flujo lumen real [lm]:** | 6320 |
| **Potencia de luminaria [W]:** | 53 W | **Eficacia luminosa [lm/W]:** | 119 |
| **CRI:** | 80 | **Temperatura de color [K]:** | tw 2700-6500 |
| **Color / Acabado:** | WH-RAL9016 / Blanco RAL9016 / Rugoso | **Grado de protección IP:** | IP20 |
| **Impact resistance / impact energy:** | IK05 0.7J xx3 | **Clase de protección:** | I |
| **Óptica:** | S/C - Simétrica directa-indirecta | **Angulo de apertura:** | 2 x 42°/41° |
| **Peso neto [kg]:** | 4.911 | **Longitud global [mm]:** | 1262 |
| **Anchura global [mm]:** | 264 | **Altura global [mm]:** | 13 |

## Características mecánicas

| | | | |
|---|---|---|---|
| **Forma:** | Rectangular | **Material de la carcasa:** | Aluminio |
| **Material del difusor:** | Transparent plastic | **Test del hilo incandescente [°C]:** | 650 °C |

## Características eléctricas

| | | | |
|---|---|---|---|
| **Tipo de alimentación:** | AC | **Tensión de entrada [V AC]:** | 220/240 |
| **Frecuencia de entrada [Hz]:** | 220-240V 50/60Hz | **Factor de potencia / COS Φ:** | 0.9 |
| **C10 1.5 mm²:** | 15 | **C16 2.5 mm²:** | 25 |
| **B16 2.5 mm²:** | 15 | **EEI:** | A1 |

## Instalación

| | | | |
|---|---|---|---|
| **Ámbito de aplicación:** | Iluminación interior | **Tipo de instalación:** | Iluminación de suspensión |
| **Temperatura ambiente min. [°C]:** | 10 | **Temperatura ambiente max. [°C]:** | 40 |

## Características de luz

| | | | |
|---|---|---|---|
| **MacAdam:** | 3 | **Mantenimento flujo luminoso:** | L80B10@50000h |
| **Distribución emisión luminosa:** | Direct/Indirect | **DFF - Flujo directo [%]:** | 36 |
| **UFF - Flujo indirecto [%]:** | 64 | **UGR máximo:** | 14.0 |

Para promover la actualización constante de sus productos, PERFORMANCE iN LIGHTING se reserva el derecho de realizar cambios sin previo aviso. Por lo tanto, siempre se recomienda leer la última versión publicada en el sitio web www.performanceinlighting.com. Las salidas de lúmenes informados y los consumos de energía, incluidas las pérdidas, están sujetos a una tolerancia de +/-7%. A menos que se indique lo contrario, los valores se aplican a una temperatura ambiente de 25 °C. Los términos de garantía están disponibles en https://www.performanceinlighting.com/qr/company/led-warranty

For information:
**PERFORMANCE iN LIGHTING S.p.A. Headquarters - Italy**
Viale del Lavoro 9/11
37030 Colognola ai Colli Verona - Italy
Tel. +39 045 61 59 211

**info.it@pil.lighting**
www.performanceinlighting.com

## Datos fotométricos

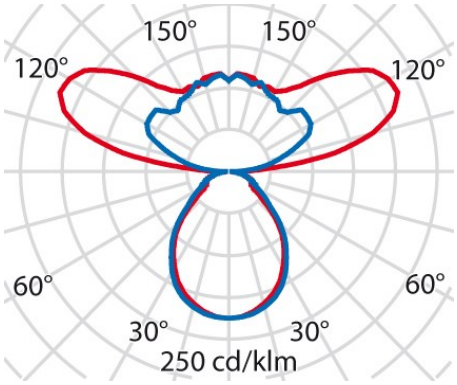


Para promover la actualización constante de sus productos, PERFORMANCE iN LIGHTING se reserva el derecho de realizar cambios sin previo aviso. Por lo tanto, siempre se recomienda leer la última versión publicada en el sitio web www.performanceinlighting.com. Las salidas de lúmenes informados y los consumos de energía, incluidas las pérdidas, están sujetos a una tolerancia de +/-7%. A menos que se indique lo contrario, los valores se aplican a una temperatura ambiente de 25 °C. Los términos de garantía están disponibles en https://www.performanceinlighting.com/qr/company/led-warranty

For information:
**PERFORMANCE iN LIGHTING S.p.A. Headquarters - Italy**
Viale del Lavoro 9/11
37030 Colognola ai Colli Verona - Italy
Tel. +39 045 61 59 211

**info.it@pil.lighting**
www.performanceinlighting.com