SL720+ PL MP S/C

Código 3113289





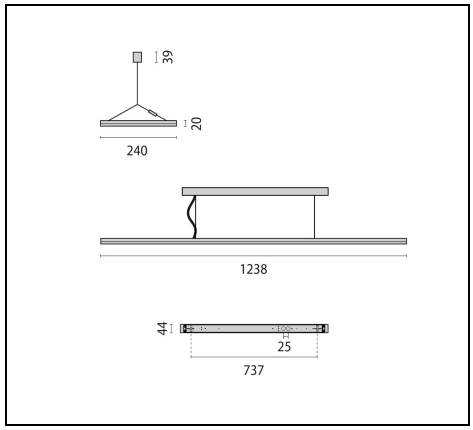

IP 20 | CLASS I | DALI | CE | UKCA | EN

Description

Luminaria LED de suspensión para interiores, compuesta por:
- Cuerpo de aluminio extruido pintado
- Difusor con microprismas para una difusión homogénea de la luz, deslumbramiento reducido y alta uniformidad luminosa (MP)
- LED con tecnología-Sidelight para una distribución luminosa homogénea en toda el área de difusión
- Cambio sencillo y posterior de los módulos LED con solo pocas maniobras (incluso sin electricista cualificado)
- Difusión de luz directa / indirecta
- Tolerancia de color conforme a MacAdam ≤3 SDCM
- DALI regulable
- Con el control por Bluetooth «OSRAM BT Control», la luz se puede configurar, personalizar o agrupar de modo facilísimo mediante diferentes parámetros a través de la aplicación
- Con suspensión con cable de acero (1,5 m), cable de alimentación transparente y fijación al techo
- Reducción del deslumbramiento de acuerdo con la norma DIN EN 12464-1
- Versiones en colores especiales, disponibles bajo pedido

Para promover la actualización constante de sus productos, PERFORMANCE iN LIGHTING se reserva el derecho de realizar cambios sin previo aviso. Por lo tanto, siempre se recomienda leer la última versión publicada en el sitio web www.performanceinlighting.com. Las salidas de lúmenes informados y los consumos de energía, incluidas las pérdidas, están sujetos a una tolerancia de +/-7%. A menos que se indique lo contrario, los valores se aplican a una temperatura ambiente de 25 °C. Los términos de garantía están disponibles en https://www.performanceinlighting.com/qr/company/led-warranty

For information:
PERFORMANCE iN LIGHTING S.p.A. Headquarters - Italy
Viale del Lavoro 9/11
37030 Colognola ai Colli Verona - Italy
Tel. +39 045 61 59 211

info.it@pil.lighting
www.performanceinlighting.com

Datos de producto

Grupo ETIM:	EG000027	**Clase ETIM:**	EC001743

Información general

Portalámpara:	LED	**Fuente de luz:**	LED
Flujo lumen nominal [lm]:	5860	**Flujo lumen real [lm]:**	5010
Potencia de luminaria [W]:	37 W	**Eficacia luminosa [lm/W]:**	135
CRI:	80	**Temperatura de color [K]:**	3000
Color / Acabado:	WH-RAL9016 / Blanco RAL9016 / Rugoso	**Grado de protección IP:**	IP20
Impact resistance / impact energy:	IK05 0.7J xx3	**Clase de protección:**	I
Óptica:	S/C - Simétrica directa-indirecta	**Angulo de apertura:**	2 x 44°/45°
Peso neto [kg]:	4.615	**Longitud global [mm]:**	1238
Anchura global [mm]:	240		

Características mecánicas

Forma:	Rectangular	**Material de la carcasa:**	Aluminio
Material del difusor:	Transparent plastic	**Test del hilo incandescente [°C]:**	650 °C

Características eléctricas

Tipo de alimentación:	AC	**Tensión de entrada [V AC]:**	220/240
Frecuencia de entrada [Hz]:	220-240V 50/60Hz	**Factor de potencia / COS Φ:**	0.9
EEI:	A1		

Instalación

Ámbito de aplicación:	Iluminación interior	**Tipo de instalación:**	Iluminación de suspensión
Temperatura ambiente min. [°C]:	10	**Temperatura ambiente max. [°C]:**	40

Características de luz

MacAdam:	3	**Mantenimento flujo luminoso:**	L80B10@50000h
Distribución emisión luminosa:	Direct/Indirect	**DFF - Flujo directo [%]:**	35
UFF - Flujo indirecto [%]:	65	**UGR máximo:**	12.0

Para promover la actualización constante de sus productos, PERFORMANCE iN LIGHTING se reserva el derecho de realizar cambios sin previo aviso. Por lo tanto, siempre se recomienda leer la última versión publicada en el sitio web www.performanceinlighting.com. Las salidas de lúmenes informados y los consumos de energía, incluidas las pérdidas, están sujetos a una tolerancia de +/-7%. A menos que se indique lo contrario, los valores se aplican a una temperatura ambiente de 25 °C. Los términos de garantía están disponibles en https://www.performanceinlighting.com/qr/company/led-warranty

For information:
PERFORMANCE iN LIGHTING S.p.A. Headquarters - Italy
Viale del Lavoro 9/11
37030 Colognola ai Colli Verona - Italy
Tel. +39 045 61 59 211

info.it@pil.lighting
www.performanceinlighting.com

Datos fotométricos

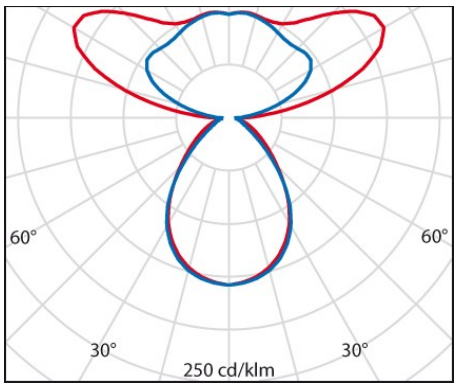

Para promover la actualización constante de sus productos, PERFORMANCE iN LIGHTING se reserva el derecho de realizar cambios sin previo aviso. Por lo tanto, siempre se recomienda leer la última versión publicada en el sitio web www.performanceinlighting.com. Las salidas de lúmenes informados y los consumos de energía, incluidas las pérdidas, están sujetos a una tolerancia de +/-7%. A menos que se indique lo contrario, los valores se aplican a una temperatura ambiente de 25 °C. Los términos de garantía están disponibles en https://www.performanceinlighting.com/qr/company/led-warranty

For information:
PERFORMANCE iN LIGHTING S.p.A. Headquarters - Italy
Viale del Lavoro 9/11
37030 Colognola ai Colli Verona - Italy
Tel. +39 045 61 59 211

info.it@pil.lighting
www.performanceinlighting.com