THEOS LUM GLASS SR/075

Código 3113435





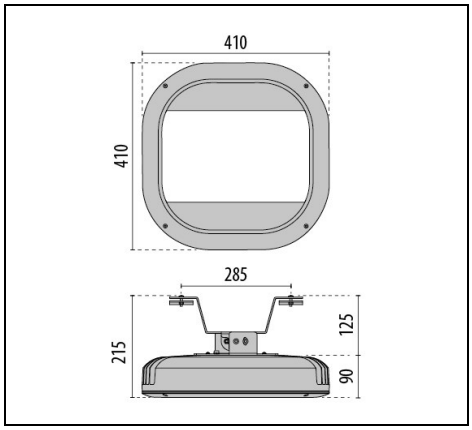

IP 66 | CLASS II | WATER STOP | ULR<1 | CIEn°3>95 | SPD 10kV | CE | EAC | UKCA

Description

Luminarias urbanas LED para instalar en suspensión en el centro de la calle compuestas por:
- Cuerpo de aluminio fundido a presión pintado con pintura en polvo de poliéster con previo tratamiento de conversión química ISO 9227/12944 - ISO 9223 (C5)
- Aro de anclaje de aluminio fundido a presión con recubrimiento en polvo de poliéster previo tratamiento de conversión química superficial
- Bloque óptico provisto de lentes en tecnopolímero con elevada transmisibilidad de la luz
- Sistema "SECURE LIGHT DISTRIBUTION" que garantiza la uniformidad de la distribución luminosa incluso en caso de ineficacia de algún LED
- Juntas de silicona anti-envejecimiento, con elevada capacidad de retorno elástico
- Difusor de vidrio plano extra-claro de seguridad templado
- Equipado con dispositivo adicional para la protección contra las sobretensiones de red hasta 10 kV (SPD) y para la protección contra las cargas electrostáticas (ESD)
- Box externo para la conexión eléctrica de tecnopolímero apto para cables Ø 7 - Ø 17 mm. El mismo está conectado a la luminaria con 0,5 metros de cable tipo H07RN-F
- Tornillos de anclaje de acero inoxidable
- Enganche para cable en chapa de acero galvanizada de elevado espesor
- El enganche al cable, gracias a su geometría especial, permite una instalación fácil y un fuerte ajuste gracias a las robustas mordazas metálicas
- La luminaria está preparada para efectuar una regulación doble con el fin de optimizar la emisión luminosa en la calle; una regulación angular, que permite orientarla cuando el cable no es perpendicular a la calle, y una regulación transversal, que permite orientarla cuando el cable no es paralelo al suelo
- Cumple con las normas UNI 10819 sobre contaminación luminica
- Consulte a la fábrica para otras temperaturas de color e índice de reproducción cromática
- Opción CLO (salida de luz constante) disponible. Consultar fábrica
- Design by SILVIA PAOLA PENNACCHIO
- Design by SILVIA PAOLA PENNACCHIO

Para promover la actualización constante de sus productos, PERFORMANCE iN LIGHTING se reserva el derecho de realizar cambios sin previo aviso. Por lo tanto, siempre se recomienda leer la última versión publicada en el sitio web www.performanceinlighting.com. Las salidas de lúmenes informados y los consumos de energía, incluidas las pérdidas, están sujetos a una tolerancia de +/-7%. A menos que se indique lo contrario, los valores se aplican a una temperatura ambiente de 25 °C. Los términos de garantía están disponibles en https://www.performanceinlighting.com/qr/company/led-warranty

For information:
PERFORMANCE iN LIGHTING S.p.A. Headquarters - Italy
Viale del Lavoro 9/11
37030 Colognola ai Colli Verona - Italy
Tel. +39 045 61 59 211

info.it@pil.lighting
www.performanceinlighting.com

Datos de producto

Grupo ETIM:	EG000027	**Clase ETIM:**	EC000062

Información general

Portalámpara:	LED	**Fuente de luz:**	LED
Flujo lumen nominal [lm]:	7980	**Flujo lumen real [lm]:**	7244
Potencia de luminaria [W]:	52 W	**Eficacia luminosa [lm/W]:**	139
CRI:	70	**Temperatura de color [K]:**	4000
Color / Acabado:	AN-96 / Antracita metalizado / Mate	**Grado de protección IP:**	IP66
Impact resistance / impact energy:	IK09 12J xx7	**Clase de protección:**	II
Óptica:	SR/075 - Vial	**Peso neto [kg]:**	11.666
Longitud global [mm]:	410	**Anchura global [mm]:**	410
Altura global [mm]:	215		

Características mecánicas

Forma:	Cuadrado ≥ 300 mm	**Material de la carcasa:**	Aluminio
Material del difusor:	Vidrio	**Test del hilo incandescente [°C]:**	960 °C
Área exposición frontal [m²]:	0.04	**Área exposición lateral [m²]:**	0.04
Área exposición superior [m²]:	0.15		

Características eléctricas

Tipo de alimentación:	AC	**Tensión de entrada [V AC]:**	220/240
Frecuencia de entrada [Hz]:	50/60	**Factor de potencia / COS Φ:**	0.98
Protección contra sobretensiones | Común [kV]:	8.000000	**Protección contra sobretensiones | Diferencial [kV]:**	6.000000
Corriente de arranque [A/µs]:	46 / 250	**C10 1.5 mm²:**	11
C16 2.5 mm²:	18	**B10 1.5 mm²:**	7
B16 2.5 mm²:	11		

Instalación

Ámbito de aplicación:	Iluminación exterior	**Tipo de instalación:**	Alumbrado vial
Temperatura ambiente min. [°C]:	-30	**Temperatura ambiente max. [°C]:**	40
Distancia min. del objeto iluminado [m]:	0.50		

Características de luz

MacAdam:	3	**Mantenimento flujo luminoso:**	L90B10@100000h
Distribución emisión luminosa:	Direct	**Clase de intensidad luminosa:**	G*4
Sin deslumbramiento luminoso (ULR = 0%):		**IPEA* (vial):**	A8+

Para promover la actualización constante de sus productos, PERFORMANCE iN LIGHTING se reserva el derecho de realizar cambios sin previo aviso. Por lo tanto, siempre se recomienda leer la última versión publicada en el sitio web www.performanceinlighting.com. Las salidas de lúmenes informados y los consumos de energía, incluidas las pérdidas, están sujetos a una tolerancia de +/-7%. A menos que se indique lo contrario, los valores se aplican a una temperatura ambiente de 25 °C. Los términos de garantía están disponibles en https://www.performanceinlighting.com/qr/company/led-warranty

For information:
PERFORMANCE iN LIGHTING S.p.A. Headquarters - Italy
Viale del Lavoro 9/11
37030 Colognola ai Colli Verona - Italy
Tel. +39 045 61 59 211

info.it@pil.lighting
www.performanceinlighting.com

IPEA* (grandes áreas, rotondas):	A8+	**IPEA* (peatonal/carril bici):**	A7+
IPEA* (áreas verdes):	A7+	**IPEA* (centro histórico):**	A12+

Para promover la actualización constante de sus productos, PERFORMANCE iN LIGHTING se reserva el derecho de realizar cambios sin previo aviso. Por lo tanto, siempre se recomienda leer la última versión publicada en el sitio web www.performanceinlighting.com. Las salidas de lúmenes informados y los consumos de energía, incluidas las pérdidas, están sujetos a una tolerancia de +/-7%. A menos que se indique lo contrario, los valores se aplican a una temperatura ambiente de 25 °C. Los términos de garantía están disponibles en https://www.performanceinlighting.com/qr/company/led-warranty

For information:
PERFORMANCE iN LIGHTING S.p.A. Headquarters - Italy
Viale del Lavoro 9/11
37030 Colognola ai Colli Verona - Italy
Tel. +39 045 61 59 211

info.it@pil.lighting
www.performanceinlighting.com

date: 29/11/2026

Datos fotométricos

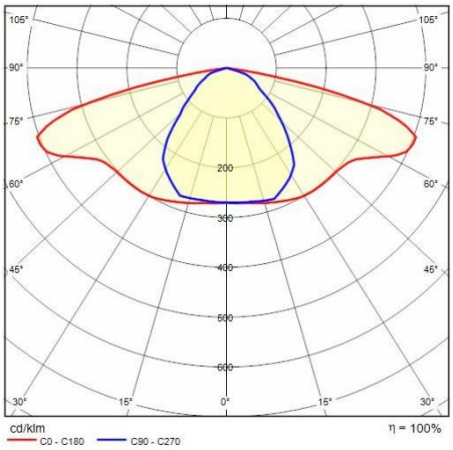

Para promover la actualización constante de sus productos, PERFORMANCE iN LIGHTING se reserva el derecho de realizar cambios sin previo aviso. Por lo tanto, siempre se recomienda leer la última versión publicada en el sitio web www.performanceinlighting.com. Las salidas de lúmenes informados y los consumos de energía, incluidas las pérdidas, están sujetos a una tolerancia de +/-7%. A menos que se indique lo contrario, los valores se aplican a una temperatura ambiente de 25 °C. Los términos de garantía están disponibles en https://www.performanceinlighting.com/qr/company/led-warranty

For information:
PERFORMANCE iN LIGHTING S.p.A. Headquarters - Italy
Viale del Lavoro 9/11
37030 Colognola ai Colli Verona - Italy
Tel. +39 045 61 59 211

info.it@pil.lighting
www.performanceinlighting.com