KHA CITY MARINE 12 C/EW

Código 3113998

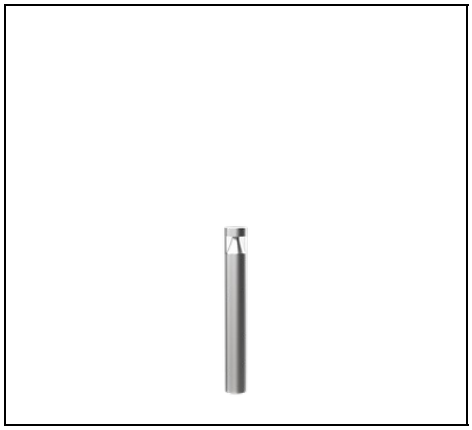

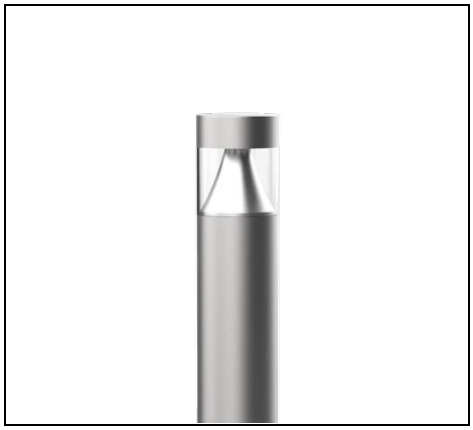

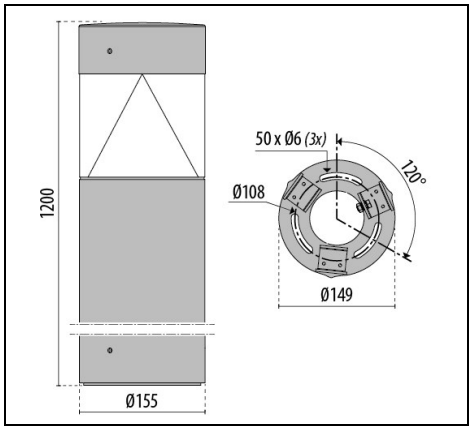

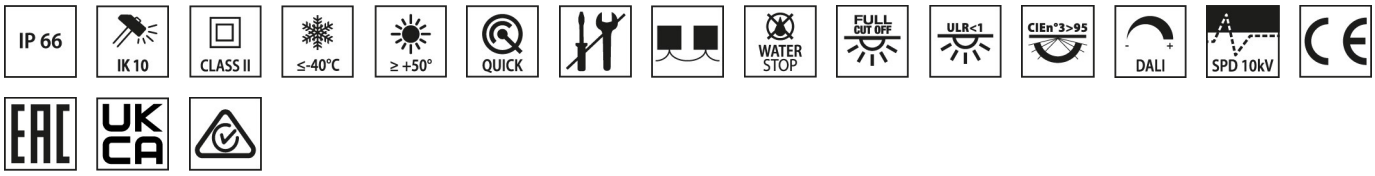

Description

Serie de columnas luminosas para el exterior, compuesta por:
- Cuerpo y tapa de acero inoxidable AISI 316 electropulido ISO 9223 (CX)
- Difusor en policarbonato transparente estabilizado a los UV
- Grupo óptico compuesto por lentes, especialmente estudiadas para maximizar la eficiencia y optimizar la distribución luminosa, realizadas en policarbonato óptico especial para aplicaciones LED de altísima transmitancia de la luz, estabilizado a los rayos UV y al calor
- Disipador térmico de aluminio
- Junta de silicona anti-envejecimiento
- Compartimiento para cableado de tecnopolimero
- Equipado con dispositivo adicional de protección contra las sobretensiones de red hasta 10 kV (CM/DM)
- Box para la conexión eléctrica IP68 realizado en tecnopolímero, conectado al aparato con cable H07RN-F, predispuesto para la conexión en cascada y apto para cables Ø 7 - 13,5 mm. Permite instalar y conectar a la red el aparato sin la necesidad de abrirlo
- Tornillos de anclaje de acero inoxidable
- Base para la fijación en el suelo realizada en resistente chapa de acero inoxidable AISI 304
- Para las versiones KHA CITY 12 MARINE está disponible como accesorio una base para la fijación al suelo realizada en chapa de acero inoxidable apta para ser fijada en bloques de cimentación prefabricados (Base FR)
- Para la instalación en el cemento están disponibles los tirafondos como accesorio
- Para las versiones KHA CITY 26 MARINE, la fijación al suelo puede realizarse utilizando un bloque de cimentación de acero galvanizado para empotrar directamente en el cemento, o una base de acero inoxidable para fijar al suelo mediante tacos específicos (no incluidos) o en bloques de cimentación prefabricados, ambos disponibles como accesorios

Para promover la actualización constante de sus productos, PERFORMANCE iN LIGHTING se reserva el derecho de realizar cambios sin previo aviso. Por lo tanto, siempre se recomienda leer la última versión publicada en el sitio web www.performanceinlighting.com. Las salidas de lúmenes informados y los consumos de energía, incluidas las pérdidas, están sujetos a una tolerancia de +/-7%. A menos que se indique lo contrario, los valores se aplican a una temperatura ambiente de 25 °C. Los términos de garantía están disponibles en https://www.performanceinlighting.com/qr/company/led-warranty

For information:
PERFORMANCE iN LIGHTING S.p.A. Headquarters - Italy
Viale del Lavoro 9/11
37030 Colognola ai Colli Verona - Italy
Tel. +39 045 61 59 211

info.it@pil.lighting
www.performanceinlighting.com

Datos de producto

Grupo ETIM:	EG000027	**Clase ETIM:**	EC000301

Información general

Portalámpara:	LED	**Fuente de luz:**	LED
Flujo lumen nominal [lm]:	3335	**Flujo lumen real [lm]:**	2434
Potencia de luminaria [W]:	23 W	**Eficacia luminosa [lm/W]:**	106
CRI:	80	**Temperatura de color [K]:**	4000
Color / Acabado:	INOX / Inox / Mate	**Grado de protección IP:**	IP66
Impact resistance / impact energy:	IK10 24J xx9	**Clase de protección:**	II
Óptica:	C/EW - Circular extra-ancha	**Peso neto [kg]:**	7.4
Diámetro global [mm]:	155	**Altura global [mm]:**	1200

Características mecánicas

Forma:	Redondo ≤ 150 mm	**Material de la carcasa:**	Aluminio
Material del difusor:	Plástico	**Test del hilo incandescente [°C]:**	650 °C
Área exposición frontal [m²]:	0.19	**Área exposición lateral [m²]:**	0.19
Área exposición superior [m²]:	0.02		

Características eléctricas

Tipo de alimentación:	AC	**Tensión de entrada [V AC]:**	220/240
Frecuencia de entrada [Hz]:	220-240V 0/50/60Hz	**Factor de potencia / COS Φ:**	>0.9
Protección contra sobretensiones | Común [kV]:	10.000000	**Protección contra sobretensiones | Diferencial [kV]:**	10.000000
Corriente de arranque [A/µs]:	26 / 180	**C10 1.5 mm²:**	29
C16 2.5 mm²:	46	**B10 1.5 mm²:**	10
B16 2.5 mm²:	28		

Instalación

Ámbito de aplicación:	Iluminación exterior	**Tipo de instalación:**	Bolardo
Temperatura ambiente min. [°C]:	-40	**Temperatura ambiente max. [°C]:**	50
Distancia min. del objeto iluminado [m]:	0.50		

Características de luz

MacAdam:	5	**Mantenimento flujo luminoso:**	L90B10@100000h
Distribución emisión luminosa:	Direct	**Clase de intensidad luminosa:**	G*6
Sin deslumbramiento luminoso (ULR = 0%):		**IPEA* (vial):**	A3+
IPEA* (grandes áreas, rotondas):	A4+	**IPEA* (peatonal/carril bici):**	A3+

Para promover la actualización constante de sus productos, PERFORMANCE iN LIGHTING se reserva el derecho de realizar cambios sin previo aviso. Por lo tanto, siempre se recomienda leer la última versión publicada en el sitio web www.performanceinlighting.com. Las salidas de lúmenes informados y los consumos de energía, incluidas las pérdidas, están sujetos a una tolerancia de +/-7%. A menos que se indique lo contrario, los valores se aplican a una temperatura ambiente de 25 °C. Los términos de garantía están disponibles en https://www.performanceinlighting.com/qr/company/led-warranty

For information:
PERFORMANCE iN LIGHTING S.p.A. Headquarters - Italy
Viale del Lavoro 9/11
37030 Colognola ai Colli Verona - Italy
Tel. +39 045 61 59 211

info.it@pil.lighting
www.performanceinlighting.com

IPEA* (áreas verdes):	A3+	**IPEA* (centro histórico):**	A6+

Para promover la actualización constante de sus productos, PERFORMANCE iN LIGHTING se reserva el derecho de realizar cambios sin previo aviso. Por lo tanto, siempre se recomienda leer la última versión publicada en el sitio web www.performanceinlighting.com. Las salidas de lúmenes informados y los consumos de energía, incluidas las pérdidas, están sujetos a una tolerancia de +/-7%. A menos que se indique lo contrario, los valores se aplican a una temperatura ambiente de 25 °C. Los términos de garantía están disponibles en https://www.performanceinlighting.com/qr/company/led-warranty

For information:
PERFORMANCE iN LIGHTING S.p.A. Headquarters - Italy
Viale del Lavoro 9/11
37030 Colognola ai Colli Verona - Italy
Tel. +39 045 61 59 211

info.it@pil.lighting
www.performanceinlighting.com

Datos fotométricos

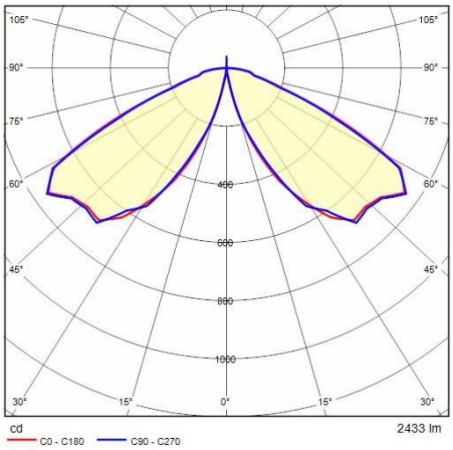

Accesorios opcionales

KHA CITY MARINE 12



3114402

Base para instalar sobre suelo de inox AISI 316

INOX / Inox



14049320

Base para instalación sobre cemento. Platina de acero inox, varillas de acero galvanizadas

Para promover la actualización constante de sus productos, PERFORMANCE iN LIGHTING se reserva el derecho de realizar cambios sin previo aviso. Por lo tanto, siempre se recomienda leer la última versión publicada en el sitio web www.performanceinlighting.com. Las salidas de lúmenes informados y los consumos de energía, incluidas las pérdidas, están sujetos a una tolerancia de +/-7%. A menos que se indique lo contrario, los valores se aplican a una temperatura ambiente de 25 °C. Los términos de garantía están disponibles en https://www.performanceinlighting.com/qr/company/led-warranty

For information:
PERFORMANCE iN LIGHTING S.p.A. Headquarters - Italy
Viale del Lavoro 9/11
37030 Colognola ai Colli Verona - Italy
Tel. +39 045 61 59 211

info.it@pil.lighting
www.performanceinlighting.com