WIN PRO 30 S/EW

Código 3114577





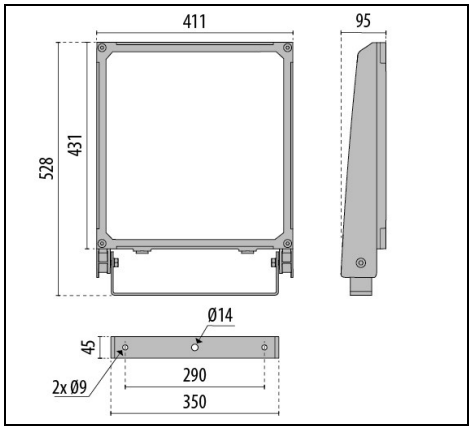



Description

Proyector LED para interior y exterior, constituido por:
- Cuerpo de aluminio fundido a presión pintado con pintura en polvo de poliéster con previo tratamiento de conversión química ISO 9227/12944 - ISO 9223 (C5)
- Difusor de vidrio plano extra-claro de seguridad templado
- Bloque óptico provisto de lentes en tecnopolímero con elevada transmisibilidad de la luz
- Juntas de silicona anti-envejecimiento, con elevada capacidad de retorno elástico
- Anillo de cierre en tecnopolímero abisagrado integrados al cuerpo
- Prensaestopas M20x1,5 para cables Ø10–Ø14 mm
- Tornillos de anclaje de acero inoxidable
- Abrazadera de acero pintada con pintura en polvo de poliéster previa cataforesis
- Equipado con dispositivo adicional de protección contra las sobretensiones de red hasta 10 kV (CM/DM)
- Las versiones ZHAGA están equipadas con ZHAGA SOCKET colocado en la parte superior de la luminaria (posición UP) y con driver D4i. Están preparadas para alojar soluciones "Radio Frequency node", crepusculares y otras tipologías de sensores compatibles
- Luminaria que se puede abrir y mantener
- Consulte a la fábrica para otras temperaturas de color e índice de reproducción cromática

Para promover la actualización constante de sus productos, PERFORMANCE iN LIGHTING se reserva el derecho de realizar cambios sin previo aviso. Por lo tanto, siempre se recomienda leer la última versión publicada en el sitio web www.performanceinlighting.com. Las salidas de lúmenes informados y los consumos de energía, incluidas las pérdidas, están sujetos a una tolerancia de +/-7%. A menos que se indique lo contrario, los valores se aplican a una temperatura ambiente de 25 °C. Los términos de garantía están disponibles en https://www.performanceinlighting.com/qr/company/led-warranty

For information:
PERFORMANCE iN LIGHTING S.p.A. Headquarters - Italy
Viale del Lavoro 9/11
37030 Colognola ai Colli Verona - Italy
Tel. +39 045 61 59 211

info.it@pil.lighting
www.performanceinlighting.com

Datos de producto

Grupo ETIM:	EG000027	**Clase ETIM:**	EC001744

Información general

Portalámpara:	LED	**Fuente de luz:**	LED
Flujo lumen nominal [lm]:	35586	**Flujo lumen real [lm]:**	31320
Potencia de luminaria [W]:	195 W	**Eficacia luminosa [lm/W]:**	161
CRI:	70	**Temperatura de color [K]:**	4000
Color / Acabado:	GR-94 / Gris metalizado / Rugoso	**Grado de protección IP:**	IP66
Impact resistance / impact energy:	IK08 5J xx5	**Clase de protección:**	I
Óptica:	S/EW - Simétrica extra-ancha	**Peso neto [kg]:**	9.815
Longitud global [mm]:	411	**Anchura global [mm]:**	528
Altura global [mm]:	95		

Características mecánicas

Forma:	Rectangular	**Material de la carcasa:**	Aluminio
Material del difusor:	Vidrio	**Test del hilo incandescente [°C]:**	960 °C
Área exposición frontal [m²]:	0.03	**Área exposición lateral [m²]:**	0.04
Área exposición superior [m²]:	0.18		

Características eléctricas

Tipo de alimentación:	AC	**Tensión de entrada [V AC]:**	220/240
Frecuencia de entrada [Hz]:	50/60	**Factor de potencia / COS Φ:**	>0.9
Protección contra sobretensiones | Común [kV]:	10.000000	**Protección contra sobretensiones | Diferencial [kV]:**	10.000000
Corriente de arranque [A/µs]:	6 / 930	**C10 1.5 mm²:**	3
C16 2.5 mm²:	5	**B10 1.5 mm²:**	2
B16 2.5 mm²:	3		

Instalación

Ámbito de aplicación:	Iluminación exterior	**Tipo de instalación:**	Proyectores profesionales
Temperatura ambiente min. [°C]:	-40	**Temperatura ambiente max. [°C]:**	45
Distancia min. del objeto iluminado [m]:	0.50		

Características de luz

MacAdam:	3	**Mantenimento flujo luminoso:**	L80B10@190000h
Distribución emisión luminosa:	Direct	**Clase de intensidad luminosa:**	G*6
Sin deslumbramiento luminoso (ULR = 0%):		**IPEA* (vial):**	A5+

Para promover la actualización constante de sus productos, PERFORMANCE iN LIGHTING se reserva el derecho de realizar cambios sin previo aviso. Por lo tanto, siempre se recomienda leer la última versión publicada en el sitio web www.performanceinlighting.com. Las salidas de lúmenes informados y los consumos de energía, incluidas las pérdidas, están sujetos a una tolerancia de +/-7%. A menos que se indique lo contrario, los valores se aplican a una temperatura ambiente de 25 °C. Los términos de garantía están disponibles en https://www.performanceinlighting.com/qr/company/led-warranty

For information:
PERFORMANCE iN LIGHTING S.p.A. Headquarters - Italy
Viale del Lavoro 9/11
37030 Colognola ai Colli Verona - Italy
Tel. +39 045 61 59 211

info.it@pil.lighting
www.performanceinlighting.com

IPEA* (grandes áreas, rotondas):	A10+	**IPEA* (peatonal/carril bici):**	A6+
IPEA* (áreas verdes):	A6+	**IPEA* (centro histórico):**	A12+

Para promover la actualización constante de sus productos, PERFORMANCE iN LIGHTING se reserva el derecho de realizar cambios sin previo aviso. Por lo tanto, siempre se recomienda leer la última versión publicada en el sitio web www.performanceinlighting.com. Las salidas de lúmenes informados y los consumos de energía, incluidas las pérdidas, están sujetos a una tolerancia de +/-7%. A menos que se indique lo contrario, los valores se aplican a una temperatura ambiente de 25 °C. Los términos de garantía están disponibles en https://www.performanceinlighting.com/qr/company/led-warranty

For information:
PERFORMANCE iN LIGHTING S.p.A. Headquarters - Italy
Viale del Lavoro 9/11
37030 Colognola ai Colli Verona - Italy
Tel. +39 045 61 59 211

info.it@pil.lighting
www.performanceinlighting.com

Datos fotométricos

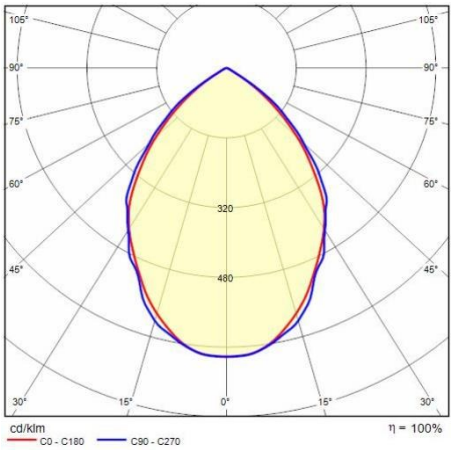

Accesorios opcionales

WIN PRO 30

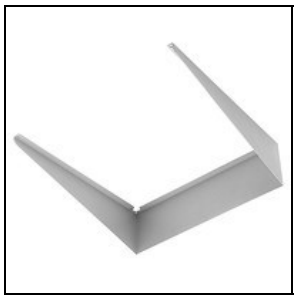

14045794

Visera pintada gris aluminio

GR-94 / Gris metalizado

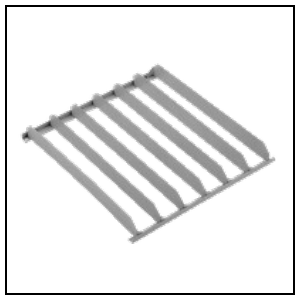

14045694

Barrera anti deslumbramiento externa, pintada gris aluminio

GR-94 / Gris metalizado



14046120

Soporte brazo. Se puede montar el proyector con un solo tornillo M12 en medio del soporte

INOX / Inox



14051294

Soporte simple pintado gris aluminio, para cabeza de mástil 60/76 mm Ø

GR-94 / Gris metalizado

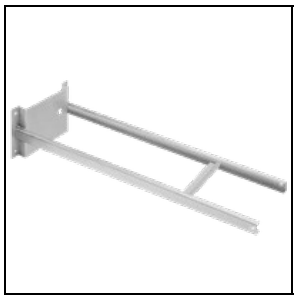

14048694

Brazo de 1 m, de acero robusto, pintado gris aluminio

GR-94 / Gris metalizado



14051394

Soporte doble pintado gris aluminio, para cabeza de mástil 60/76 mm Ø

GR-94 / Gris metalizado

Para promover la actualización constante de sus productos, PERFORMANCE iN LIGHTING se reserva el derecho de realizar cambios sin previo aviso. Por lo tanto, siempre se recomienda leer la última versión publicada en el sitio web www.performanceinlighting.com. Las salidas de lúmenes informados y los consumos de energía, incluidas las pérdidas, están sujetos a una tolerancia de +/-7%. A menos que se indique lo contrario, los valores se aplican a una temperatura ambiente de 25 °C. Los términos de garantía están disponibles en https://www.performanceinlighting.com/qr/company/led-warranty

For information:
PERFORMANCE iN LIGHTING S.p.A. Headquarters - Italy
Viale del Lavoro 9/11
37030 Colognola ai Colli Verona - Italy
Tel. +39 045 61 59 211

info.it@pil.lighting
www.performanceinlighting.com

date: 19/11/2026



14057394

Lira larga de acero, pintada gris aluminio

GR-94 / Gris metalizado

Para promover la actualización constante de sus productos, PERFORMANCE iN LIGHTING se reserva el derecho de realizar cambios sin previo aviso. Por lo tanto, siempre se recomienda leer la última versión publicada en el sitio web www.performanceinlighting.com. Las salidas de lúmenes informados y los consumos de energía, incluidas las pérdidas, están sujetos a una tolerancia de +/-7%. A menos que se indique lo contrario, los valores se aplican a una temperatura ambiente de 25 °C. Los términos de garantía están disponibles en https://www.performanceinlighting.com/qr/company/led-warranty

For information:
PERFORMANCE iN LIGHTING S.p.A. Headquarters - Italy
Viale del Lavoro 9/11
37030 Colognola ai Colli Verona - Italy
Tel. +39 045 61 59 211

info.it@pil.lighting
www.performanceinlighting.com