ACRO PRO EQ236

Código 3114692



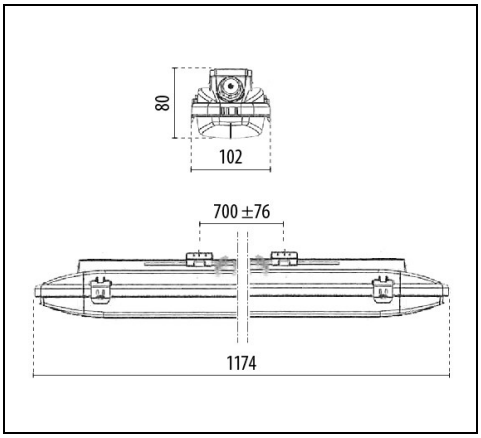

IP 66 | CLASS I | DALI

Description

Luminaria estanca LED, compuesta por:
- Base de poliéster gris, reforzado con fibras de vidrio
- Difusor en policarbonato satinado, hilo incandescente de 850° C
- Junta de silicona anti-envejecimiento
- Placa LEDs multichip 4000 K
- Clips imperdibles de acero inoxidable con muelle de seguridad
- Soporte de montaje rápido al techo (acero inox)
- Versión multipotencia suministrada con interruptor DIP para la selección de cuatro niveles de potencia, configurables en fase de instalación
- Emergencia – autonomía 1 hora
- Versión EM/1P sirven al mismo tiempo como emergencia y de iluminación general (1h)
- En el interior del producto se ha incorporado un sensor de hiperfrecuencia (HF) que trabaja a una frecuencia de 5,8 Ghz+/- 75 Mhz
- Regulación (DALI)

Para promover la actualización constante de sus productos, PERFORMANCE iN LIGHTING se reserva el derecho de realizar cambios sin previo aviso. Por lo tanto, siempre se recomienda leer la última versión publicada en el sitio web www.performanceinlighting.com. Las salidas de lúmenes informados y los consumos de energía, incluidas las pérdidas, están sujetos a una tolerancia de +/-7%. A menos que se indique lo contrario, los valores se aplican a una temperatura ambiente de 25 °C. Los términos de garantía están disponibles en https://www.performanceinlighting.com/qr/company/led-warranty

For information:
PERFORMANCE iN LIGHTING S.p.A. Headquarters - Italy
Viale del Lavoro 9/11
37030 Colognola ai Colli Verona - Italy
Tel. +39 045 61 59 211

info.it@pil.lighting
www.performanceinlighting.com

Datos de producto

Grupo ETIM:	EG000027	**Clase ETIM:**	EC002892

Información general

Portalámpara:	LED	**Fuente de luz:**	LED
Flujo lumen nominal [lm]:	5350	**Flujo lumen real [lm]:**	4981
Potencia de luminaria [W]:	31 W	**Eficacia luminosa [lm/W]:**	161
CRI:	80	**Temperatura de color [K]:**	4000
Color / Acabado:	GR-RAL7035 / Gris RAL7035 / Mate	**Grado de protección IP:**	IP66
Impact resistance / impact energy:	IK08 5J xx5	**Clase de protección:**	I
Óptica:	S/EW - Simétrica extra-ancha	**Peso neto [kg]:**	1.958
Longitud global [mm]:	1174	**Anchura global [mm]:**	102
Altura global [mm]:	80		

Características mecánicas

Forma:	Rectangular	**Material de la carcasa:**	Plástico
Material del difusor:	Plástico	**Test del hilo incandescente [°C]:**	850 °C

Características eléctricas

Tipo de alimentación:	AC/DC	**Tensión de entrada [V AC]:**	220/240
Frecuencia de entrada [Hz]:	0/50/60	**Factor de potencia / COS Φ:**	>0.95
Tensión de entrada [V DC]:	176/276	**Corriente de arranque [A/µs]:**	17 / 170
B10 1.5 mm²:	18	**B16 2.5 mm²:**	28

Instalación

Ámbito de aplicación:	Iluminación interior	**Tipo de instalación:**	Estanca
Temperatura ambiente min. [°C]:	-20	**Temperatura ambiente max. [°C]:**	40

Características de luz

MacAdam:	3	**Mantenimento flujo luminoso:**	L70B10@101000h
Distribución emisión luminosa:	Direct		

Para promover la actualización constante de sus productos, PERFORMANCE iN LIGHTING se reserva el derecho de realizar cambios sin previo aviso. Por lo tanto, siempre se recomienda leer la última versión publicada en el sitio web www.performanceinlighting.com. Las salidas de lúmenes informados y los consumos de energía, incluidas las pérdidas, están sujetos a una tolerancia de +/-7%. A menos que se indique lo contrario, los valores se aplican a una temperatura ambiente de 25 °C. Los términos de garantía están disponibles en https://www.performanceinlighting.com/qr/company/led-warranty

For information:
PERFORMANCE iN LIGHTING S.p.A. Headquarters - Italy
Viale del Lavoro 9/11
37030 Colognola ai Colli Verona - Italy
Tel. +39 045 61 59 211

info.it@pil.lighting
www.performanceinlighting.com

Datos fotométricos

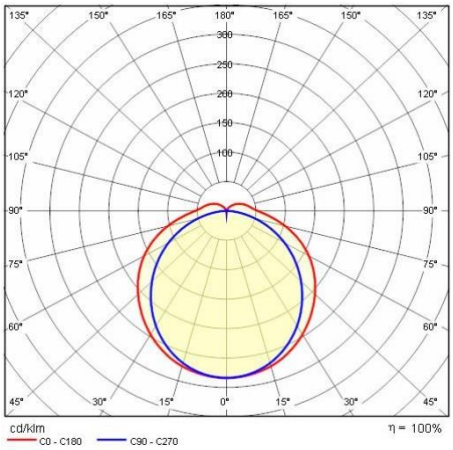

Para promover la actualización constante de sus productos, PERFORMANCE iN LIGHTING se reserva el derecho de realizar cambios sin previo aviso. Por lo tanto, siempre se recomienda leer la última versión publicada en el sitio web www.performanceinlighting.com. Las salidas de lúmenes informados y los consumos de energía, incluidas las pérdidas, están sujetos a una tolerancia de +/-7%. A menos que se indique lo contrario, los valores se aplican a una temperatura ambiente de 25 °C. Los términos de garantía están disponibles en https://www.performanceinlighting.com/qr/company/led-warranty

For information:
PERFORMANCE iN LIGHTING S.p.A. Headquarters - Italy
Viale del Lavoro 9/11
37030 Colognola ai Colli Verona - Italy
Tel. +39 045 61 59 211

info.it@pil.lighting
www.performanceinlighting.com