# PLATO 625 OP MULTIPOWER

## Código 3114722

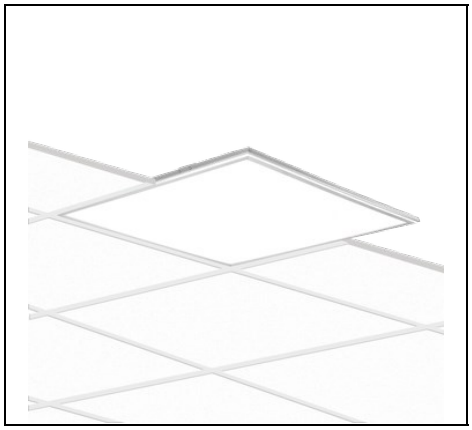

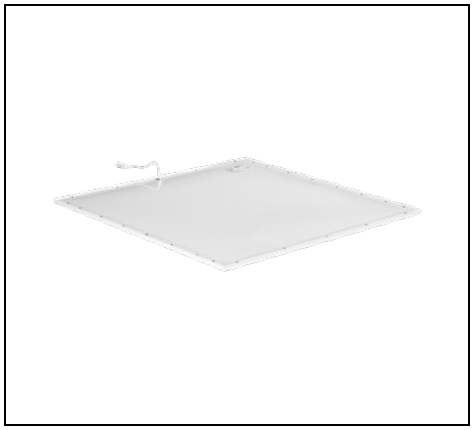

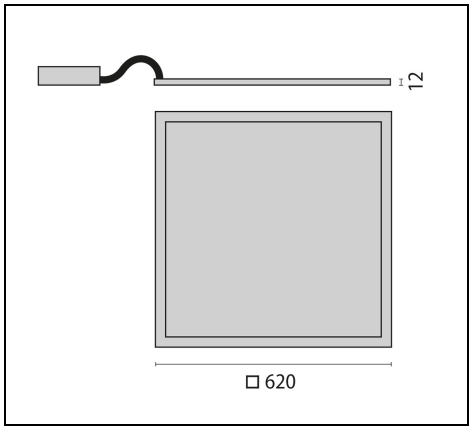





### Description

Luminaria empotrable LED cuadrada para interiores compuesta de:
- Cuerpo de aluminio extruido pintado
- Cubierta de difusor de color blanco opal para una dispersión de la luz óptima y una elevada uniformidad (OP)
- Tolerancia de color conforme a MacAdam ≤3 SDCM
- LED con tecnología-Sidelight para una distribución luminosa homogénea en toda el área de difusión
- Cuatro niveles de potencia regulables con el interruptor
- Apto para techos modulares y de guía vista
- Luminaria equipada con alimentador
- Reducción del deslumbramiento de acuerdo con la norma DIN EN 12464-1
- Protección clase IP43 (para luminarias de superficie instaladas en techos cerrados)

Para promover la actualización constante de sus productos, PERFORMANCE iN LIGHTING se reserva el derecho de realizar cambios sin previo aviso. Por lo tanto, siempre se recomienda leer la última versión publicada en el sitio web www.performanceinlighting.com. Las salidas de lúmenes informados y los consumos de energía, incluidas las pérdidas, están sujetos a una tolerancia de +/-7%. A menos que se indique lo contrario, los valores se aplican a una temperatura ambiente de 25 °C. Los términos de garantía están disponibles en https://www.performanceinlighting.com/qr/company/led-warranty

For information:
**PERFORMANCE iN LIGHTING S.p.A. Headquarters - Italy**
Viale del Lavoro 9/11
37030 Colognola ai Colli Verona - Italy
Tel. +39 045 61 59 211

**info.it@pil.lighting**
www.performanceinlighting.com

## Datos de producto

| | | | |
|---|---|---|---|
| **Grupo ETIM:** | EG000027 | **Clase ETIM:** | EC002892 |

## Información general

| | | | |
|---|---|---|---|
| **Portalámpara:** | LED | **Fuente de luz:** | LED |
| **Flujo lumen nominal [lm]:** | 3800/4700/5600/6500 | **Flujo lumen real [lm]:** | 2900/3580/4250/4890 |
| **Potencia de luminaria [W]:** | 23/29/36/42 W | **Eficacia luminosa [lm/W]:** | 126 |
| **CRI:** | 80 | **Temperatura de color [K]:** | 3000 |
| **Color / Acabado:** | WH-RAL9016 / Blanco RAL9016 / Rugoso | **Grado de protección IP:** | IP20 |
| **IP sobre/bajo el falso techo:** | IP20/IP43 | **Impact resistance / impact energy:** | IK06 1J xx3 |
| **Clase de protección:** | I | **Óptica:** | S/A - Simétrica directa |
| **Angulo de apertura:** | 2 x 56° | **Peso neto [kg]:** | 4.123 |
| **Longitud global [mm]:** | 620 | **Anchura global [mm]:** | 620 |
| **Altura global [mm]:** | 11 | | |

## Características mecánicas

| | | | |
|---|---|---|---|
| **Forma:** | Cuadrado ≥ 300 mm | **Material de la carcasa:** | Aluminio |
| **Material del difusor:** | Plástico | **Test del hilo incandescente [°C]:** | 650 °C |

## Características eléctricas

| | | | |
|---|---|---|---|
| **Tipo de alimentación:** | AC | **Tensión de entrada [V AC]:** | 220/240 |
| **Frecuencia de entrada [Hz]:** | 220-240V 50/60Hz | **Factor de potencia / COS Φ:** | >0.9 |
| **Corriente de arranque [A/µs]:** | 30 / 150 | **C10 1.5 mm²:** | 30 |
| **C16 2.5 mm²:** | 48 | **B10 1.5 mm²:** | 18 |
| **B16 2.5 mm²:** | 28 | | |

## Instalación

| | | | |
|---|---|---|---|
| **Ámbito de aplicación:** | Iluminación interior | **Tipo de instalación:** | Iluminación empotrada |
| **Temperatura ambiente min. [°C]:** | 10 | **Temperatura ambiente max. [°C]:** | 40 |

## Características de luz

| | | | |
|---|---|---|---|
| **MacAdam:** | 3 | **Mantenimento flujo luminoso:** | L80B10@50000h |
| **Distribución emisión luminosa:** | Direct | **DFF - Flujo directo [%]:** | 100 |
| **UFF - Flujo indirecto [%]:** | 0 | **UGR máximo:** | 18.0 |

Para promover la actualización constante de sus productos, PERFORMANCE iN LIGHTING se reserva el derecho de realizar cambios sin previo aviso. Por lo tanto, siempre se recomienda leer la última versión publicada en el sitio web www.performanceinlighting.com. Las salidas de lúmenes informados y los consumos de energía, incluidas las pérdidas, están sujetos a una tolerancia de +/-7%. A menos que se indique lo contrario, los valores se aplican a una temperatura ambiente de 25 °C. Los términos de garantía están disponibles en https://www.performanceinlighting.com/qr/company/led-warranty

For information:
**PERFORMANCE iN LIGHTING S.p.A. Headquarters - Italy**
Viale del Lavoro 9/11
37030 Colognola ai Colli Verona - Italy
Tel. +39 045 61 59 211

**info.it@pil.lighting**
www.performanceinlighting.com

## Datos fotométricos

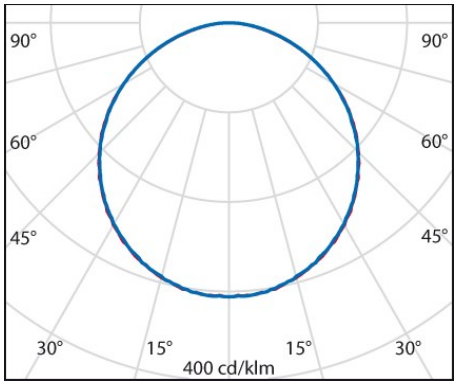


## Accesorios opcionales

PLATO 625

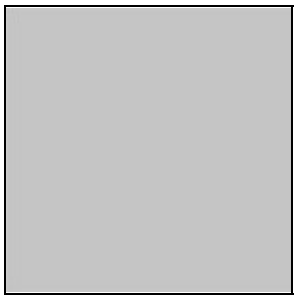

**3118552**

Ceiling kit

☐ WH-RAL9016 / Blanco RAL9016

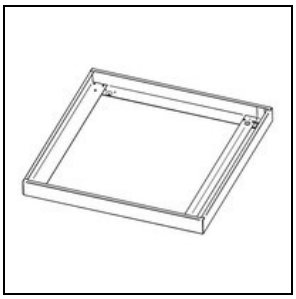

**86256010**

Marco de montaje

☐ WH-RAL9016 / Blanco RAL9016



**890000410**

Rosetón para techo

☐ WH-RAL9016 / Blanco RAL9016

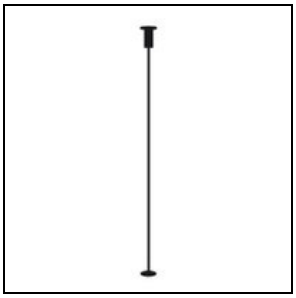

**86252015**

Suspensión de cable en Y (1,5 m)



**8103031800**

Cable de alimentación (3-polos)



**8105031800**

Cable de alimentación (5-polos)

Para promover la actualización constante de sus productos, PERFORMANCE iN LIGHTING se reserva el derecho de realizar cambios sin previo aviso. Por lo tanto, siempre se recomienda leer la última versión publicada en el sitio web www.performanceinlighting.com. Las salidas de lúmenes informados y los consumos de energía, incluidas las pérdidas, están sujetos a una tolerancia de +/-7%. A menos que se indique lo contrario, los valores se aplican a una temperatura ambiente de 25 °C. Los términos de garantía están disponibles en https://www.performanceinlighting.com/qr/company/led-warranty

For information:
**PERFORMANCE iN LIGHTING S.p.A. Headquarters - Italy**
Viale del Lavoro 9/11
37030 Colognola ai Colli Verona - Italy
Tel. +39 045 61 59 211

**info.it@pil.lighting**
www.performanceinlighting.com