SL720+ SM MP S/B

Código 3114884





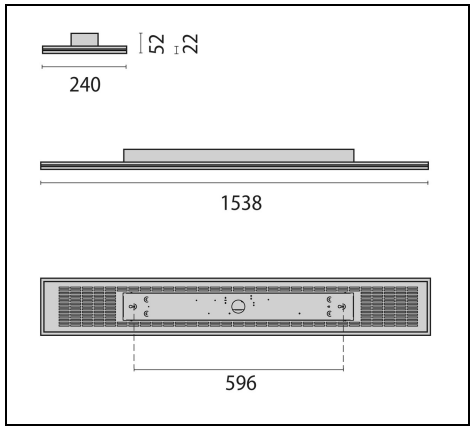

IP 20 | CLASS I | DALI | TOUCH | CE | UK CA | EN

Description

Luminaria LED de superficie para interiores, compuesta por:
- Cuerpo de aluminio extruido pintado
- Marco de montaje de chapa de acero con recubrimiento de pintura en polvo
- Difusor con microprismas para una difusión homogénea de la luz, deslumbramiento reducido y alta uniformidad luminosa (MP)
- Reducción del deslumbramiento de acuerdo con la norma DIN EN 12464-1
- LED con tecnología-Sidelight para una distribución luminosa homogénea en toda el área de difusión
- FUTURE-PROOF = motor de luz y componentes sustituibles
- Diseño fácil de mantener e instalar (cumple con la Directiva de Ecodiseño de la UE 2019/2020)
- Valores máximos de eficiencia y durabilidad para la obtención de ayudas y certificación de edificios (por ejemplo, subvención BEG, LEED, BREEAM)
- Producido en Alemania, con especial atención a la calidad, rutas de envío cortas y bajo impacto ambiental
- Emisión de luz directa y ligera retroiluminación
- Tolerancia de color conforme a MacAdam ≤3 SDCM
- Con el control por Bluetooth «OSRAM BT Control», la luz se puede configurar, personalizar o agrupar de modo facilísimo mediante diferentes parámetros a través de la aplicación
- En la versión Tunable White, se pueden regular manualmente el nivel de iluminancia y el color de la luz de 2700 a 6500 K (DALI DT8)
- En la versión HCL, se pueden regular manualmente el nivel de iluminancia y el color de la luz de 2700 a 6500 K en función de la hora del día (DALI DT8)
- Disponible sensor con regulación de la luz según la hora del día e indicador de proximidad
- Con suspensión con cable de acero (1,5 m), cable de alimentación transparente y fijación al techo
- Luminaria preparada para la conexión en cascada
- Versiones en colores especiales, disponibles bajo pedido

Para promover la actualización constante de sus productos, PERFORMANCE iN LIGHTING se reserva el derecho de realizar cambios sin previo aviso. Por lo tanto, siempre se recomienda leer la última versión publicada en el sitio web www.performanceinlighting.com. Las salidas de lúmenes informados y los consumos de energía, incluidas las pérdidas, están sujetos a una tolerancia de +/-7%. A menos que se indique lo contrario, los valores se aplican a una temperatura ambiente de 25 °C. Los términos de garantía están disponibles en https://www.performanceinlighting.com/qr/company/led-warranty

For information:
PERFORMANCE iN LIGHTING S.p.A. Headquarters - Italy
Viale del Lavoro 9/11
37030 Colognola ai Colli Verona - Italy
Tel. +39 045 61 59 211

info.it@pil.lighting
www.performanceinlighting.com

Datos de producto

Grupo ETIM:	EG000027	**Clase ETIM:**	EC002892

Información general

Portalámpara:	LED	**Fuente de luz:**	LED
Flujo lumen nominal [lm]:	5330	**Flujo lumen real [lm]:**	4130
Potencia de luminaria [W]:	33 W	**Eficacia luminosa [lm/W]:**	125
CRI:	80	**Temperatura de color [K]:**	3000
Color / Acabado:	WH-RAL9016 / Blanco RAL9016 / Rugoso	**Grado de protección IP:**	IP20
Impact resistance / impact energy:	IK05 0.7J xx3	**Clase de protección:**	I
Óptica:	S/B - Simétrica principalmente directa	**Angulo de apertura:**	2 x 40°/41°
Peso neto [kg]:	6.958	**Longitud global [mm]:**	1538
Anchura global [mm]:	240	**Altura global [mm]:**	58

Características mecánicas

Forma:	Rectangular	**Material de la carcasa:**	Aluminio
Material del difusor:	Transparent plastic	**Test del hilo incandescente [°C]:**	650 °C

Características eléctricas

Tipo de alimentación:	AC/DC	**Tensión de entrada [V AC]:**	220/240
Frecuencia de entrada [Hz]:	220-240V 0/50/60Hz	**Factor de potencia / COS Φ:**	>0.9
Tensión de entrada [V DC]:	186/250	**Corriente de arranque [A/µs]:**	35 / 170
C10 1.5 mm²:	21	**C16 2.5 mm²:**	35
B10 1.5 mm²:	13	**B16 2.5 mm²:**	21

Instalación

Ámbito de aplicación:	Iluminación interior	**Tipo de instalación:**	Iluminación de pared y techo
Temperatura ambiente min. [°C]:	10	**Temperatura ambiente max. [°C]:**	40

Características de luz

MacAdam:	3	**Mantenimento flujo luminoso:**	L80B10@50000h
Distribución emisión luminosa:	Direct	**DFF - Flujo directo [%]:**	100
UFF - Flujo indirecto [%]:	0	**UGR máximo:**	19.0

Para promover la actualización constante de sus productos, PERFORMANCE iN LIGHTING se reserva el derecho de realizar cambios sin previo aviso. Por lo tanto, siempre se recomienda leer la última versión publicada en el sitio web www.performanceinlighting.com. Las salidas de lúmenes informados y los consumos de energía, incluidas las pérdidas, están sujetos a una tolerancia de +/-7%. A menos que se indique lo contrario, los valores se aplican a una temperatura ambiente de 25 °C. Los términos de garantía están disponibles en https://www.performanceinlighting.com/qr/company/led-warranty

For information:
PERFORMANCE iN LIGHTING S.p.A. Headquarters - Italy
Viale del Lavoro 9/11
37030 Colognola ai Colli Verona - Italy
Tel. +39 045 61 59 211

info.it@pil.lighting
www.performanceinlighting.com

Datos fotométricos

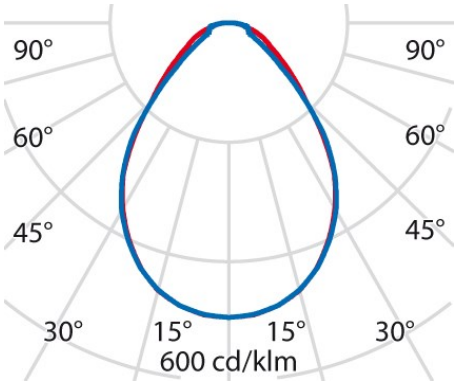

Para promover la actualización constante de sus productos, PERFORMANCE iN LIGHTING se reserva el derecho de realizar cambios sin previo aviso. Por lo tanto, siempre se recomienda leer la última versión publicada en el sitio web www.performanceinlighting.com. Las salidas de lúmenes informados y los consumos de energía, incluidas las pérdidas, están sujetos a una tolerancia de +/-7%. A menos que se indique lo contrario, los valores se aplican a una temperatura ambiente de 25 °C. Los términos de garantía están disponibles en https://www.performanceinlighting.com/qr/company/led-warranty

For information:
PERFORMANCE iN LIGHTING S.p.A. Headquarters - Italy
Viale del Lavoro 9/11
37030 Colognola ai Colli Verona - Italy
Tel. +39 045 61 59 211

info.it@pil.lighting
www.performanceinlighting.com